EPIC/SCARLET
MANUEL D'UTILISATION

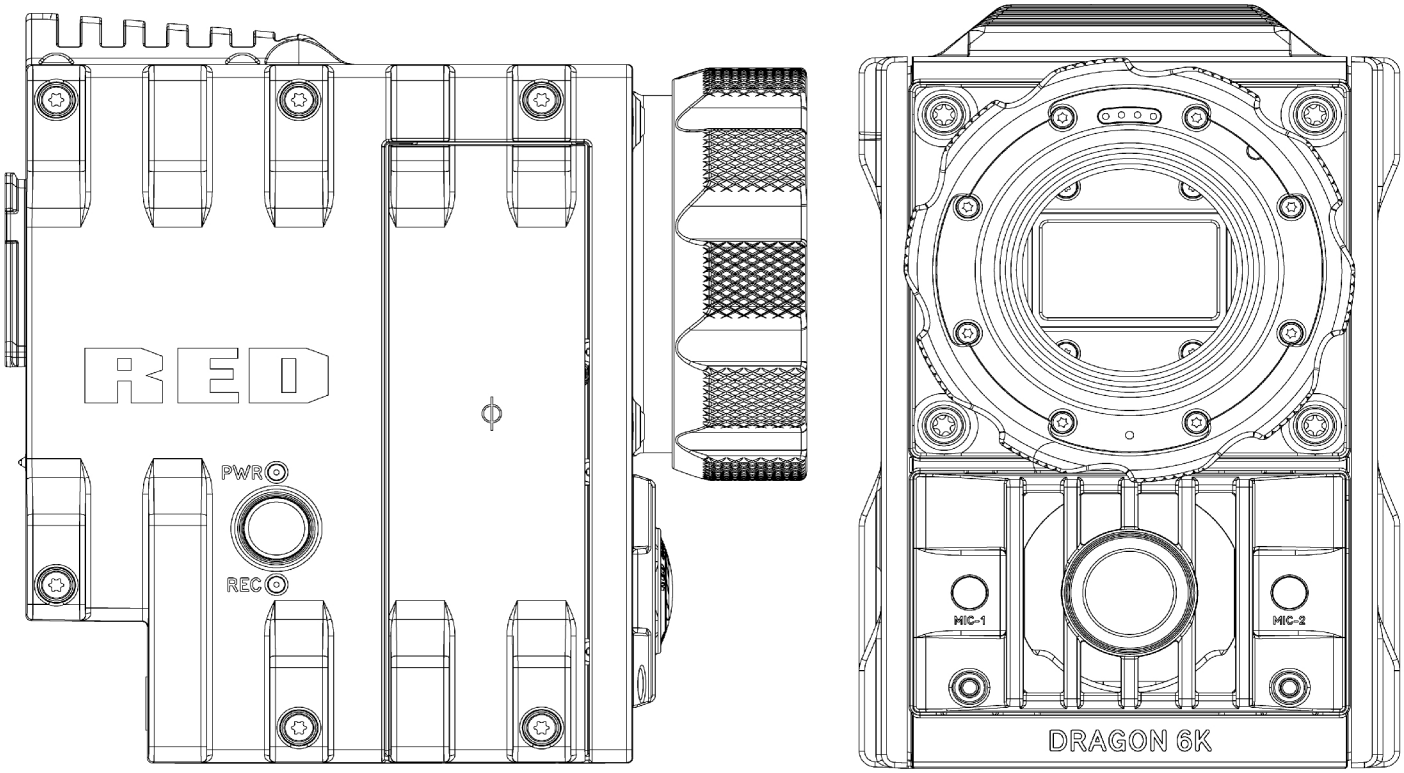

EPIC | SCARLET

RED DRAGON | MYSTERIUM-X | MONOCHROME | V6.3

RED.COM

TABLE DES MATIÈRES

Table des matières **2**
Clause de non-responsabilité 4
Avertissement concernant la traduction 4
Avis de copyright 4
Clause de non-responsabilité concernant les marques déposées 4
Déclarations de conformité 4
Instructions de sécurité 7
Stockage et manipulation de la batterie 9
Clause de non-responsabilité concernant l'expédition 10
CHAPTER 1: Information sur les produits **11**
À lire avant de filmer 12
Format de fichiers R3D et REDCODE 12
Tournage de vidéos et d'images fixes 12
Postproduction avec REDCINE-X PRO 13
HDRX et MAGIC MOTION 13
Ressources supplémentaires 14
CHAPTER 2: Composants du système de caméra **15**
Ressources supplémentaires 15
BRAIN 16
Modules média 18
Systèmes REDMAG et RED MINI-MAG 20
Modules adaptateurs 22
Modules d'alimentation 24
Batteries et chargeurs RED 25
Autres modules 26
Écrans et viseurs électroniques 28
Adaptateurs LEMO 34
Modules de commande de la caméra 35
Montures d'objectifs 39
OLPF interchangeables 40
Rails, montures, équipements tactiques et câbles 41
CHAPTER 3: Fonctionnement de base **42**
Fonctionnement de l'alimentation 42
Configuration de votre caméra 46
Système d'OLPF interchangeables 53
Vérification de l'OLPF installé 57
Utilisation d'un trépied ou d'un monopode 57
Sorties moniteur vidéo 58
Enregistrement 58
CHAPTER 4: Commandes et menus de base **61**
Présentation des menus de l'interface graphique 61
Barre d'état supérieure (menu de base) 62
Zone de direct 66
Barre d'état inférieure 67
Commandes de navigation 73
CHAPTER 5: Menus Advanced **82**
Présentation des menus Advanced 82
Accès aux menus Advanced 82
Menu Settings 83
Menu Media 136
Playback 137
Menu Power 141
Menu HDRX 143
Menu Focus 145
Menu Exposure Assist 152
Menu Presets 154
CHAPTER 6: Système audio **157**
Présentation audio 157
Parcours des données audio 157
Configuration de l'audio 158
Options d'entrée audio (source) 158
Sorties audio proposées 160
Contrôle du volume du casque (BRAIN) 161
Audiomètre (VU-mètre) 163
Audio en lecture 164
CHAPTER 7: Système REDMOTE **165**
Présentation du REDMOTE 165
Commandes, connecteurs et DEL du REDMOTE 166
Fonctionnement de base du REDMOTE 168
Affichage des menus sur l'écran LCD du REDMOTE 172
Mise à niveau du micrologiciel du REDMOTE 174
CHAPTER 8: Configuration du code temporel, du genlock et du mode multicaméras **179**
Timecode (code temporel) 179

COPYRIGHT © 2018 RED.COM, LLC

Genlock 181
Fonctionnement maître/esclave 184
Définition d'une configuration stéréo/3D 188
Matrice de caméras 190
Configuration du Motion Control (MoCo) 192
Dispositifs de codage temporel compatibles 193
Dispositifs de genlock compatibles 194
CHAPTER 9: Mise à niveau du micrologiciel de la caméra 195
Vérification de la version actuelle du micrologiciel de la caméra 195
Mise à niveau du micrologiciel de la caméra . 195
CHAPTER 10: Maintenance du système de caméra 197
Surfaces extérieures du BRAIN et des accessoires 197
Nettoyage du capteur de la caméra ou des OLPF 198
Nettoyage de l'écran de l'EVF 198
Nettoyage des écrans LCD 199
Dommages causés par l'eau 200
Ajustement de la mise au point arrière 200
CHAPTER 11: Dépannage de votre caméra 201
Réalisation d'un test de stress 201
Dépannage général 202
Messages d'erreur 209
APPENDIX A: Spécifications techniques .. 212
Spécifications techniques de la caméra EPIC DRAGON 212
Spécifications techniques de la caméra SCARLET DRAGON 214
Spécifications techniques de la caméra EPIC MYSTERIUM-X 216
Spécifications techniques de la caméra SCARLET MYSTERIUM-X 218
APPENDIX B: Dessins techniques 220
BRAIN EPIC 220
BRAIN SCARLET 226
APPENDIX C: Connecteurs d'entrées/sorties 231
BRAIN DSMC 232
Ports d'enregistrement/de sortie moniteur 233
Ports de communication 235
Ports Audio 239
Ports d'alimentation 240
Connecteur des modules SSD 240
APPENDIX D: Montures d'objectifs et objectifs 241
Montures d'objectifs 241
Objectifs 244
APPENDIX E: Fonctions par défaut des touches 257
Touches par défaut 258
Fonctions par défaut des touches pour les préréglages 264
APPENDIX F: Arborescence des menus .. 266

COPYRIGHT © 2018 RED.COM, LLC

CLAUSE DE NON-RESPONSABILITÉ

La société RED® a tout mis en oeuvre pour fournir des informations claires et précises dans le présent document, qui est exclusivement destiné à informer l'utilisateur. Bien qu'elles soient considérées comme précises, les informations du présent document sont strictement fournies à titre indicatif. La société RED ne peut en aucun cas être tenue responsable des erreurs typographiques ou des interprétations de l'utilisateur dans la langue utilisée présentement, qui diffère de celle utilisée à l'origine par la société RED. Toutes les informations générales et de sécurité sont susceptibles d'être modifiées suite à des modifications des lois en vigueur au niveau local, fédéral ou autre.

La société RED se réserve le droit de réviser le présent document et d'en modifier occasionnellement le contenu sans obligation de notifier qui que ce soit de telles révisions ou modifications. La société RED, ses employés ou ses agents agréés ne peuvent en aucun cas être tenus responsables de tout dommage ou perte, direct ou indirect, découlant de l'utilisation des informations techniques et de fonctionnement contenues dans le présent document.

Pour nous faire part de vos commentaires ou questions relatifs au contenu du présent document, veuillez envoyer un e-mail détaillé à l'adresse OpsGuides@red.com.

AVERTISSEMENT CONCERNANT LA TRADUCTION

Ces clauses ont été rédigées en anglais et leur traduction est fournie uniquement à titre indicatif. Seule la version anglaise est opposable et fait foi.

AVIS DE COPYRIGHT

COPYRIGHT© 2018 RED.COM, LLC.

La totalité des marques, noms commerciaux, logos, icônes, documents écrits, codes et noms de produits utilisés conjointement avec le produit correspondant sont des copyrights, marques ou autres propriétés intellectuelles détenues et contrôlées exclusivement par la société RED.COM, LLC. Pour obtenir une liste complète, consultez la page www.red.com/trademarks.

CLAUSE DE NON-RESPONSABILITÉ CONCERNANT LES MARQUES DÉPOSÉES

Tous les autres noms d'entreprises, de marques et de produits sont des marques ou des marques déposées de leurs détenteurs respectifs. La société RED n'est pas affiliée à, associée à, sponsorisée par et ne possède pas de droits explicites sur les marques tierces. Adobe et Adobe Premiere Pro sont des marques déposées de la société Adobe Systems Incorporated. AJA est une marque déposée de la société AJA Video Systems, Inc. Cooke et S4/i sont des marques déposées de la société Cooke Optics Limited. DaVinci est une marque déposée de la société Blackmagic Design aux États-Unis et dans d'autres pays. Distagon, Makro-Planar et Otus sont des marques déposées de la société Carl Zeiss AG. Fujinon est une marque déposée de la société FUJIFILM CORPORATION. HDMI est une marque déposée de la société HDMI Licensing LLC aux États-Unis et dans d'autres pays. Leica est une marque déposée de la société Leica Microsystems. Loctite est une marque déposée de la société Henkel AG & Company KGaA. Nikkor et Nikon sont des marques déposées de la société Nikon Corporation. Canon est une marque déposée de la société Canon aux États-Unis. Apple, Macintosh, Final Cut Pro et QuickTime sont des marques déposées de la société Apple Inc. aux États-Unis et dans d'autres pays. Windex est une marque déposée de la société S. C. Johnson & Son, Inc. Windows est une marque déposée de la société Microsoft Corporation. LEMO est une marque déposée de la société LEMO USA. Sony est une marque déposée de la société Sony Corporation. TORX est une marque déposée de la société Acument Intellectual Properties, LLC aux États-Unis et dans d'autres pays. IOS est une marque déposée de la société Cisco aux États-Unis et dans d'autres pays. Avid est une marque déposée de la société Avid Technology, Inc. DaVinci Resolve est une marque déposée de la société Blackmagic Design aux États-Unis et dans d'autres pays. EDIUS Pro est une marque déposée de la société Grass Valley. Vegas Pro est une marque déposée de la société Sony Creative Software. IDX est une marque déposée de la société IDX Company, Ltd.

DÉCLARATIONS DE CONFORMITÉ

DÉCLARATIONS DE CONFORMITÉ AVEC LES NORMES D'ÉMISSIONS DU CANADA POUR LE SECTEUR INDUSTRIEL

Cet appareil est conforme aux normes RSS 139 et RSS 210 d'Industry Canada relatives aux appareils radio exempts de licence. L'utilisation est soumise aux deux conditions suivantes : (1) cet appareil ne doit pas produire d'interférences, et (2) cet appareil doit supporter toutes les interférences reçues, y compris celles susceptibles d'en compromettre le fonctionnement.

Cet appareil numérique de classe 2 est conforme à la norme canadienne ICES-003.

Cet appareil est conforme aux CNR d'Industrie Canada applicables aux appareils radio exempts de licence. L'utilisation est soumise aux deux conditions suivantes : (1) l'appareil ne doit pas produire d'interférences, et (2) cet appareil doit supporter toutes les interférences reçues, y compris celles susceptibles d'en compromettre le fonctionnement. Cet appareil numérique de la classe B est conforme à la norme NMB-003 du Canada.

DÉCLARATIONS DE CONFORMITÉ AVEC LES RÈGLEMENTATIONS DE LA COMMISSION FÉDÉRALE DES COMMUNICATIONS (FCC)

Cet équipement a été testé et déclaré conforme aux seuils pour un appareil numérique de classe B, en vertu de la section 15 des règlementations de la FCC. Ces seuils sont conçus pour fournir une protection raisonnable contre les interférences nuisibles dans une installation domestique. Cet équipement génère, utilise et peut émettre de l'énergie radioélectrique. S'il n'est pas installé et utilisé conformément aux instructions, il peut produire des interférences nuisibles aux communications radio. Cependant, il est impossible de garantir que ces interférences ne puissent pas se produire dans une installation particulière. Si cet équipement provoque des interférences nuisibles à la réception radio ou télévisée, ce qui peut être déterminé en allumant ou en éteignant l'équipement, l'utilisateur est encouragé à essayer de corriger le problème en utilisant l'une ou plusieurs des méthodes suivantes :

- Réorientez ou déplacez l'antenne de réception.
- Augmentez la distance entre l'équipement et le récepteur.
- Connectez l'équipement à une prise de courant ou à un circuit différent de celui sur lequel le récepteur est branché.
- Veuillez consulter votre revendeur ou un technicien radio/TV expérimenté pour obtenir de l'aide.

Afin de maintenir la conformité avec les règlementations de la FCC, des câbles blindés doivent être utilisés avec cet équipement. L'utilisation avec un équipement non approuvé ou avec des câbles non blindés est susceptible de provoquer des interférences au niveau de la réception radio ou TV. L'utilisateur est averti que les changements et modifications apportés à l'équipement sans l'accord du fabricant peuvent annuler l'autorisation de l'utilisateur à utiliser cet équipement.

NOTE: Cet appareil est conforme à la section 15 des règlementations de la FCC.

L'utilisation est soumise aux deux conditions suivantes : (1) cet appareil ne doit pas produire d'interférences nuisibles, et (2) cet appareil doit supporter toutes les interférences reçues, y compris celles qui sont indésirables.

CAUTION: Exposition aux rayonnements radioélectriques.

Cet appareil doit être utilisé de telle manière à réduire le contact avec les êtres humains.

Cet équipement est conforme aux seuils de la FCC sur l'exposition aux rayonnements, établis pour des environnements non contrôlés. Cet équipement doit être installé et utilisé avec une distance minimale de 20 cm entre le radiateur et votre corps.

CAUTION: Les règlementations de la FCC et de la FAA interdisent le fonctionnement en vol des appareils radioélectriques sans fil car ces signaux peuvent provoquer des interférences avec les instruments de bord critiques.

CAUTION: Si l'appareil est transformé ou modifié sans l'autorisation de RED, l'autorisation de l'utilisateur à utiliser cet équipement peut être annulée.

DÉCLARATIONS RELATIVES À L'AUSTRALIE ET À LA NOUVELLE ZÉLANDE

RED déclare que les équipements radio décrits dans le présent document respectent les standards internationaux suivants :

- IEC 60065 - Sécurité des produits
- ETSI EN 300 328 - Exigences techniques pour les équipements radio

RED déclare que les équipements radio décrits dans le présent document respectent les standards australiens et néo- zélandais suivants :

- AS/NZS CISPR 22 – Interférences électromagnétiques
- AS/NZS 61000.3.2 – Harmoniques des lignes électriques
- AS/NZS 61000.3.3 – Flickers des lignes électriques

DÉCLARATIONS RELATIVES AU JAPON

Cet appareil est un produit de classe B conforme aux standards de l'organisme Voluntary Control Council for Interference (VCCI) relatifs aux émissions électromagnétiques causées par les équipements informatiques. Si cet équipement est utilisé à proximité d'une radio ou d'un téléviseur dans un environnement domestique, il est susceptible de causer des interférences radio. Installez et utilisez l'équipement conformément aux instructions du manuel.

この装置は、情報処理装置等電波障害自主規制協議会(VCCI)の基準に基づくクラス B 情報技術装置です。この装置は家庭環境で使用することを目的としていますが、ラジオやテレビジョン受信機に近接して使用されると、受信障害を引き起こすことがあります。取扱説明書に従って正しい取り扱いをしてください。

COPYRIGHT © 2018 RED.COM, LLC

DÉCLARATIONS DE CONFORMITÉ RELATIVES À L'UNION EUROPÉENNE

RED déclare que les équipements radio décrits dans le présent document respectent la directive R&TTE (1999/5/CE) publiée par la Commission européenne.

La conformité avec cette directive implique la conformité avec les normes européennes suivantes (les standards internationaux équivalents sont précisés entre parenthèses).

- EN 60065 (IEC 60065) – Sécurité des produits
- ETSI EN 300 328 Exigences techniques pour les équipements radio
- ETSI EN 301 489 Exigences générales de compatibilité électromagnétique (CEM) pour les équipements radio.

INFORMATIONS

Les produits affichant le signe CE respectent la directive CEM (2004/108/CE) et la directive basse tension (2006/95/CE) publiées par la Commission européenne. La conformité avec ces directives implique la conformité avec les standards européens relatifs aux produits familiaux suivants :

- EN 55022 (CISPR 22) – Interférences électromagnétiques
- EN 55024-1 (CISPR 24) – Immunité électromagnétique
- EN 61000-3-2 (IEC610000-3-2) – Harmoniques des lignes électriques
- EN 61000-3-3 (IEC610000) – Flickers des lignes électriques
- EN 60065 (IEC60065) – Sécurité des produits

DÉCHETS D'ÉQUIPEMENTS ÉLECTRIQUES ET ÉLECTRONIQUES (DEEE)

Le sigle Déchets d'équipements électriques et électroniques (DEEE) est seulement applicable aux pays de l'Union européenne (UE) ainsi qu'à la Norvège. Ce symbole apposé sur les produits et les documents les accompagnant signifie que les produits électriques et électroniques utilisés ne doivent pas être mélangés aux déchets domestiques généraux. Afin qu'ils soient correctement traités, récupérés et recyclés , veuillez ramener ces produits dans les points de collecte désignés où ils sont gratuitement acceptés. Dans certains pays, vous avez également la possibilité de ramener vos produits à votre revendeur local au moment de l'achat d'un nouveau produit équivalent.

Une mise au rebut appropriée de ce produit aide à économiser des ressources précieuses et à éviter tout impact négatif sur la santé humaine et sur l'environnement, pouvant découler dans le cas contraire d'un mauvais traitement des déchets. Veuillez contacter vos autorités locales pour obtenir de plus amples informations sur les points de collectes situés à proximité de chez vous. Des pénalités sont applicables dans le cas d'un mauvais traitement de ce déchet, conformément à votre législation nationale.

Les utilisateurs professionnels au sein de l'Union européenne qui souhaitent se débarrasser de leurs équipements électriques et électroniques sont priés de contacter leur revendeur ou fournisseur pour obtenir de plus amples informations.

COPYRIGHT © 2018 RED.COM, LLC

RESTRICTIONS D'UTILISATION POUR LES PRODUITS UTILISANT LE PROTOCOLE RED COMMAND PROTOCOL

Les produits qui relèvent de cette catégorie sont identifiés pour l'ajout d'un symbole de classe 2 (un point d'exclamation dans un cercle) accompagnant le sigle CE sur l'étiquette de règlementation du produit.

FRANCE

Restrictions d'utilisation - Zone géographique où les restrictions s'appliquent : France

Pour la France métropolitaine

- 2,400 à 2,4835 GHz (canaux 1 à 16) autorisés en usage intérieur
- 2,400 à 2,454 GHz (canaux 1 à 10) autorisés en usage intérieur

Restrictions d'utilisation - Zone géographique où les restrictions s'appliquent : France

Pour la France métropolitaine

- 2,400 à 2,4835 GHz (Canaux 1 à 16) autorisés en usage intérieur
- 2,400 à 2,454 GHz (canaux 1 à 10) autorisés en usage extérieur

NORVÈGE

Cette sous-section ne s'applique pas à la zone géographique située dans un rayon de 20 km autour du centre de Ny-Ålesund

Cette sous-section ne s'applique pas à la zone géographique située dans un rayon de 20 km autour du centre de Ny-Ålesund

PARTIE RESPONSABLE

RED Digital Cinema

34 Parker

Irvine, CA 92618

États-Unis

INSTRUCTIONS DE SÉCURITÉ

- NE PAS utiliser la caméra ni les accessoires à proximité de l'eau Évitez d'exposer votre caméra à l'humidité L'unité n'est pas étanche. Le contact avec l'eau peut donc causer des dommages irréversibles à l'unité ainsi qu'une électrocution et provoquer de sérieuses blessures à l'utilisateur. NE PAS utiliser la caméra sous la pluie ou dans des conditions très humides sans une protection appropriée. Débranchez immédiatement la source d'alimentation électrique si la caméra ou les accessoires sont exposés à l'humidité.

WARNING: Afin de réduire le risque d'incendie ou d'électrocution, n'exposez pas la caméra à la pluie ou à l'humidité.

- NE PAS exposer la caméra aux faisceaux laser car ces derniers peuvent endommager le capteur.
- NE PAS exposer votre caméra à des vibrations excessives ou à des impacts (chocs). Faites attention à ne pas laisser tomber votre caméra. Les mécanismes internes peuvent être endommagés par un choc important. L'alignement mécanique des éléments optiques pourrait être affecté par des vibrations excessives.
- Interférence électromagnétique : l'emploi d'appareils utilisant des ondes radio ou d'autres ondes de communication pourrait provoquer un mauvais fonctionnement ou des interférences avec l'unité et/ou avec les signaux audio et vidéo.
- Nettoyez uniquement à l'aide d'un chiffon propre. Lors du nettoyage de votre caméra, gardez à l'esprit qu'elle n'est pas étanche et que l'humidité peut endommager les circuits électroniques. NE PAS rincer ou immerger les éléments la caméra, l'objectif ou les autres accessoires dans l'eau. Gardez-les en permanence au sec. NE PAS utiliser des savons, de détergents, d'ammoniaque, de nettoyants alcalins ni de composants de nettoyage ou de solvants abrasifs. Ces substances peuvent endommager les revêtements des objectifs et les circuits électroniques.
- Maintenez une ventilation suffisante. NE PAS bloquer les ouvertures de ventilation ni faire obstruction au flux d'air des ventilateurs.

CAUTION: Une bonne ventilation de la caméra nécessite un espace d'au moins 0,5" (1,25 cm) entre les ouvertures de ventilation de la caméra et les surfaces externes. Vérifiez que les objets pouvant bloquer l'entrée du ventilateur et les ports de sortie n'entravent pas le flux d'air. Un flux d'air insuffisant peut provoquer une surchauffe de la caméra, un fonctionnement dégradé et dans des conditions extrêmes, causer des dommages à la caméra.

COPYRIGHT © 2018 RED.COM, LLC

- NE PAS faire fonctionner ou stocker à proximité de sources de chaleur comme les radiateurs, les bouches de chaleur, les fourneaux ou les autres appareils produisant de la chaleur. Stockez les équipements dans un endroit protégé, horizontal et ventilé. Évitez l'exposition aux températures extrêmes, à l'humidité, aux vibrations importantes, aux forts champs magnétiques, à la lumière directe du soleil ou aux sources de chaleur locales lors du stockage. Retirez toutes les batteries de la caméra avant de la stocker. Les températures de fonctionnement et de stockage pour votre caméra, vos objectifs et autres accessoires sont les suivantes :
  - Plage de températures pour le fonctionnement : de 0°C à 40°C (32°F à 104°F)
  - Plage de températures pour le stockage : de -20°C à 50°C (-4°F à 122°F)
- Si vous rencontrez des problèmes de fonctionnement avec votre caméra ou vos accessoires en les utilisant dans cette plage de température, veuillez envoyer un ticket de support à partir du site https://support.red.com.
- Les modules et monture d'objectif NE sont PAS REMPLAÇABLE À CHAUD, ce qui signifie que vous ne pouvez pas retirer ou installer ces éléments lorsque la caméra est allumée. Avant d'installer ou de retirer ces éléments, vous DEVEZ éteindre la caméra. Le non-respect de cette instruction pourrait endommager l'élément ou la caméra, ce qui n'est pas couvert par la garantie.
- NE PAS éluder l'utilisation de la troisième broche de la fiche avec terre du câble d'alimentation de l'adaptateur secteur DSMC. Une fiche avec terre possède deux lames (ou broches) ainsi qu'une troisième broche de « mise à la terre ». La troisième broche est indispensable à votre sécurité. Une fiche avec terre doit être connectée à une prise électrique disposant d'une mise à la terre. Si la fiche avec terre ne rentre pas dans votre prise électrique, n'essayez pas de modifier la fiche ou la prise ; consultez un électricien qualifié.
- Évitez de pincer, de marcher ou de rouler avec un véhicule sur les cordons électriques. Remplacez tout cordon électrique susceptible d'avoir été irrémédiablement endommagé suite à un écrasement ou à un autre type de détérioration.

Les produits qui affichent ce symbole correspondent à des appareils de classe 2. Ces appareils ne disposent pas d'une fiche avec terre.

CAUTION: La fiche du cordon d'alimentation de l'adaptateur secteur DSMC est utilisée pour la coupure de l'alimentation. Pour couper l'alimentation de l'adaptateur secteur DSMC, débranchez la fiche du cordon d'alimentation de la prise électrique murale. Pendant l'utilisation, la fiche du cordon d'alimentation doit rester accessible en permanence.

- Les batteries lithium-ion peuvent être soumises à des règlementations de manipulation spéciales en fonction des lois fédérales ou locales. Veuillez vous référer aux instructions d'expédition spécifiques incluses avec votre batterie pour tout ce qui concerne le transport adapté de votre batterie. Ne manipulez pas votre batterie si elle fuit ou si elle est endommagée. L'élimination des batteries doit être conforme aux règlementations environnementales locales. Par exemple, les lois californiennes exigent que toutes les batteries rechargeables soient correctement recyclées par un centre de recyclage agréé. Le stockage de batteries complètement chargées ou dans des conditions de températures élevées peut réduire la durée de vie de la batterie. L'autonomie de la batterie peut également être temporairement réduite après un stockage dans des conditions de faibles températures.

WARNING: NE PAS exposer la batterie à une chaleur excessive.

WARNING: Il existe un danger d'explosion si une mauvaise batterie est chargée à l'aide du chargeur RED ou si elle est utilisée pour alimenter la caméra et les accessoires. Remplacez uniquement la batterie par un modèle identique ou équivalent.

CAUTION: Confiez la totalité de l'entretien et de la réparation à un technicien de maintenance RED qualifié. Afin de réduire les risques d'électrocution et d'éviter d'endommager la caméra ou les accessoires, N'ESSAYEZ PAS d'effectuer des procédures d'entretien autres que celles recommandées dans le manuel d'utilisation.

INDOOR USE ONLY: Les produits qui affichent ce symbole sont exclusivement réservés à un usage intérieur.

COPYRIGHT © 2018 RED.COM, LLC

STOCKAGE ET MANIPULATION DE LA BATTERIE

WARNING: Vous êtes prié de lire, de comprendre et de respecter les instructions suivantes. Le non-respect de cette règle peut conduire à une surchauffe, une fuite de produit chimique, une émission de fumée, un incendie ou tout autre préjudice potentiel.

- Suivez toujours les recommandations de manipulation et de stockage de la batterie. Une mauvaise manipulation ou le non-respect des instructions de stockage peut causer des dommages irréversibles à la batterie ou dégrader la capacité de maintien de charge de la batterie. Une mauvaise manipulation ou le non-respect des instructions peut également vous mettre en danger.
- Les batteries lithium-ion, comme les batteries REDVOLT®, REDVOLT-V, REDVOLT XL et RED BRICK® se déchargent toutes seules avec le temps. Lorsque vous remisez les batteries pendant de longues périodes, stockez-les séparément de la caméra ou du chargeur et souvenez-vous de charger les batteries à environ 40 à 60 % de leur capacité. Si les batteries doivent être stockées pendant de longues périodes, RED vous recommande de vérifier le niveau de charge à moins tous les six (6) mois et de recharger le cas échéant les batteries à environ 40 à 60 % de leur capacité.
- Lorsque vous ne les utilisez pas, retirez les batteries de la caméra ou du chargeur et stockez-les au frais et au sec. Évitez les températures extrêmement élevées (à l'intérieur d'une voiture par exemple), les gaz corrosifs et la lumière directe du soleil. La température de stockage idéale pour les batteries se situe entre -20°C et 20°C (de -4°F à 68°F).

WARNING: Les batteries déchargées stockées pendant de longues périodes peuvent se décharger toutes seules et perdre leur capacité à conserver la charge.

WARNING: Si le rechargement d'une batterie n'est pas terminé même après l'expiration du temps de rechargement indiqué, arrêtez immédiatement la procédure.

- NE PAS stocker les batteries complètement chargées pendant de longues périodes NE PAS stocker les batteries complètement chargées pendant de longues périodes.
- NE PAS stocker les batteries complètement chargées pendant de longues périodes.
- NE PAS stocker les batteries dans la caméra, dans un module de caméra ou dans le chargeur pendant de longues périodes.
- NE PAS utiliser les batteries pour un autre usage que celui initialement prévu.
- NE PAS stocker les batteries dans des conditions de températures extrêmement faibles ou élevées.
- NE PAS stocker les batteries à la lumière directe du soleil.
- NE PAS utiliser de chargeurs tiers avec vos batteries RED.
- NE PAS démonter ou modifier la batterie.
- NE PAS charger les batteries au-delà du temps prévu. Le chargement de la batterie au-delà du temps prévu peut provoquer une augmentation de la température interne au-delà des limites recommandées et endommager de manière irréversible la batterie.
- NE PAS connecter la borne positive (+) et la borne négative (-) à un objet métallique comme un fil.
- NE PAS transporter ou stocker la batterie avec des objets métalliques comme les bijoux, les épingles à cheveux, etc. Ces derniers peuvent générer de la chaleur s'ils rentrent en contact avec la batterie.
- NE PAS jeter la batterie sur un feu ou sur une source de chaleur.
- NE PAS stocker, utiliser ou recharger la batterie à proximité d'une source de chaleur comme un feu ou un radiateur.
- NE PAS mouiller la batterie.
- NE PAS percer la batterie avec une pointe ou d'autres objets tranchants.
- NE PAS marcher sur la batterie, la lancer ou frapper dessus avec un marteau.
- NE PAS utiliser une batterie qui semble déformée ou endommagée.
- NE PAS souder directement la batterie.
- NE PAS placer la batterie dans un four à micro-ondes ou dans un conteneur sous pression.
- NE PAS utiliser ou exposer la batterie à la lumière intense du soleil ou à des températures extrêmement élevées, par exemple à l'intérieur d'une voiture ou par temps très chaud.
- NE PAS utiliser la batterie dans un endroit présentant de l'électricité statique.
- NE PAS dépasser la température de rechargement qui varie de 0°C à 40°C (32°F à 104°F).
- RED préconise d'utiliser les chargeurs RED pour recharger les batteries RED.
- Stockez la batterie dans un endroit inaccessible aux enfants.
- Si la batterie fuit ou sent mauvais, arrêtez immédiatement de l'utiliser.
- Si la batterie présente une odeur, génère de la chaleur, se décolore, se déforme ou si elle présente un aspect anormal en cours d'utilisation, de stockage ou de chargement, retirez-la immédiatement de l'équipement ou du chargeur de batterie et cessez de l'utiliser.
- Si l'électrolyte commence à s'échapper de la batterie et rentre en contact avec votre peau ou vos vêtements, lavez-vous immédiatement à l'eau courante. Le non-respect de cette règle peut provoquer une irritation de la peau.
- Si la batterie fuit et que vous recevez de l'électrolyte dans les yeux, ne les frottez pas. Rincez plutôt les yeux à l'eau courante propre et recherchez immédiatement une assistance médicale. Le non-respect de cette règle peut provoquer une lésion oculaire.
- Si vous constatez une décoloration, une mauvaise odeur due à une fuite, une surchauffe et/ou d'autres dysfonctionnements lorsque vous utilisez la batterie pour la première fois, contactez immédiatement votre représentant Bomb Squad (ventes et service après-vente).

COPYRIGHT © 2018 RED.COM, LLC

NOTE: Pour obtenir plus d'informations sur la façon de recharger et d'entretenir les batteries RED, veuillez vous référer à nos modalités et conditions.

CLAUSE DE NON-RESPONSABILITÉ CONCERNANT L'EXPÉDITION

L'expédition de cellules et de batteries lithium-ion est soumise aux exigences d'expédition nationales et internationales. Le recours à un transporteur certifié de classe 9 est nécessaire pour pouvoir transporter ces produits aux États-Unis. Les batteries REDVOLT, REDVOLT-V, REDVOLT XL et RED BRICK sont considérées comme des produits dangereux. Les autres produits comme les batteries REDVOLT AA et RED Li 7,2 V peuvent également être classés comme produits dangereux lorsqu'ils sont achetés en grandes quantités. Les lois en vigueur interdisent l'expédition de batteries physiquement endommagées. Nous vous invitons vivement à consulter les règles et règlementations formelles auxquelles est soumise l'expédition de produits dangereux de classe 9 avant de préparer votre expédition. Pour plus d'informations sur ces règlementations, veuillez consulter les sites Web www.iata.org et www.dot.gov.

Pour plus d'informations, consultez nos FAQ concernant les produits dangereux (articles règlementés).

COPYRIGHT © 2018 RED.COM, LLC

CHAPTER 1:

INFORMATION SUR LES PRODUITS

Figure: Caméra et accessoires EPIC

Les caméras EPIC et SCARLET® appartiennent au système RED® Digital Still and Motion Camera (DSMC®). La famille DSMC inclut les caméras EPIC, SCARLET, WEAPON®, RED EPIC-W®, SCARLET-W® et RED RAVEN®. Avec un nombre extrêmement grand de mégapixels, une fréquence d'images élevée, une puissance de traitement conséquente, une importante plage dynamique et les avantages procurés par un format brut de fichiers, chaque caméra offre la possibilité de capturer simultanément de la vidéo et des images fixes.

Ce guide est exclusivement destiné aux caméras EPIC et SCARLET. Cette section présente les possibilités d'imagerie et les fonctionnalités avancées du système EPIC et SCARLET. Pour obtenir des informations sur les autres caméras, consultez la page de téléchargement RED Downloads à l'adresse www.red.com/downloads.

Le système EPIC et SCARLET inclut les caméras suivantes (classées par type de capteur) :

TYPE DE CAPTEUR	CAMÉRA
RED DRAGON	EPIC-M RED DRAGON (Carbon Fiber) EPIC-M RED DRAGON EPIC-X RED DRAGON SCARLET DRAGON®
MYSTERIUM-X	EPIC-M MYSTERIUM-X EPIC-X MYSTERIUM-X SCARLET-X® MYSTERIUM-X
Monochrome	EPIC-M Monochrome EPIC-X Monochrome
RED DRAGON Monochrome	EPIC-M RED DRAGON Monochrome

COPYRIGHT © 2018 RED.COM, LLC

À LIRE AVANT DE FILMER

Veuillez lire attentivement et en intégralité ce guide avant d'assembler ou d'utiliser votre caméra ou tout autre accessoire RED. Outre ce document, RED propose les manuels d'utilisation suivants pour le système de caméra :

- DSMC Power Operation Guide
- DSMC Media Operation Guide

Pour télécharger les manuels d'utilisation RED, consultez la page de téléchargement RED Downloads à l'adresse www.red.com/downloads.

FORMAT DE FICHIERS R3D ET REDCODE

Toutes les vidéos et les images sont enregistrées au format de fichiers R3D®. Le format de fichiers R3D a été développé par RED pour proposer un format de données vidéo RAW efficace et gérable qui offre des possibilités d'édition avancées en postproduction. Dans le format R3D, l'image numérique provenant du capteur est formatée sous la forme d'une trame de données RAW à 16 bits par pixel avec correction des pixels défectueux (mais sans autre traitement). Chaque trame RAW ou séquence de trames RAW d'un clip est compressée en utilisant une technique de compression RAW REDCODE® propriétaire et par ondelettes. Elle est ensuite stockée sur un disque SSD RED MINI-MAG® ou REDMAG™ 1,8".

Les données RAW sont enregistrées indépendamment de n'importe quel type de traitement de couleurs pour un domaine RVB comme l'ISO, la balance des blancs ou d'autres paramètres d'espace colorimétrique RVB. Au lieu de cela, les paramètres de couleur sont sauvegardés sous forme de métadonnées de référence, ce qui signifie que la couleur n'est pas gravée en dur avec les données RAW enregistrées. Cette technique d'enregistrement autorise un traitement flexible des couleurs RVB, qui peut être effectué plus tard en postproduction ou bien ajusté sur le terrain, sans impacter la qualité ou la plage dynamique des données RAW enregistrées.

Le codec REDCODE est un codec de compression par ondelettes sans perte apparente qui réduit la taille des fichiers RAW R3D à une valeur gérable, permettant d'étendre la durée d'enregistrement sur le support. La capacité à compresser des données RAW constitue l'une des technologies significatives apportées par RED à l'industrie.

Pour plus d'informations, consultez le manuel DSMC Media Operation Guide , disponible à la page www.red.com/downloads.

NOTE: REDCINE-X PRO® peut créer et exporter des fichiers « Look » .RMD qui peuvent ensuite être importés sous forme de préréglages de traitement des couleurs pour le chemin du moniteur de la caméra. Ces informations sont stockées sous forme de métadonnées de référence. Ces choix de traitement des couleurs peuvent donc être utilisés comme valeurs par défaut en postproduction. Pour plus d'informations, consultez la section "Looks" à la page 155.

TOURNAGE DE VIDÉOS ET D'IMAGES FIXES

La vidéo haute définition, à l'instar de la séquence numérique capturée par la caméra, surpasse le niveau de détail nécessaire pour produire des impressions professionnelles grand format. Grâce à sa capacité d'enregistrement à des fréquences d'images et à des définitions élevées, la caméra se révèle idéale pour capturer simultanément de la vidéo et des images fixes.

La caméra dispose d'un mode Stills qui facilite la capture d'images époustouflantes. Avec des préréglages optimisés pour les images fixes et des raccourcis pour le geste de glissement vers le haut, disponibles pour les écrans RED Touch, le passage du mode Motion au mode Stills se fait de manière transparente. En utilisant le logiciel REDCINE-X PRO ou d'autres applications d'édition prenant en charge le SDK RED, vous extraire des images fixes en pleine définition à partir de fichiers R3D.

COPYRIGHT © 2018 RED.COM, LLC

POSTPRODUCTION AVEC REDCINE-X PRO

Le logiciel REDCINE-X PRO est un outil de colorisation professionnel doté d'une frise chronologique intégrée et d'une collection d'effets logiciels de post traitement qui offrent un environnement idéal pour passer en revue les séquences enregistrées, éditer les métadonnées, organiser les projets et préparer vos fichiers R3D. Utilisez le logiciel REDCINE-X PRO ou une application tierce de montage non linéaire (NLE) pour éditer vos fichiers R3D.

La fonctionnalité RED TETHER du logiciel REDCINE-X PRO vous permet d'enregistrer directement sur un ordinateur ou un disque externe une séquence filmée depuis votre caméra. L'utilisation du partage de connexion élimine le besoin d'enregistrer sur un disque SSD et de transférer ensuite les données sur un ordinateur, ce qui représente un gain de temps. La dernière version de REDCINE-X PRO et le manuel d'utilisation REDCINE-X PRO Operation Guide peuvent être récupérés à la page de téléchargement RED Downloads à l'adresse www.red.com/downloads.

NOTE: La fonctionnalité RED TETHER est incluse à partir du build 35 de REDCINE-X PRO.

NOTE: La fonctionnalité RED TETHER nécessite un port GIG-E, disponible sur l'extension REDVOLT DSMC2®. Pour plus d'informations, consultez la section "Connecteurs d'entrées/sorties" à la page 231.

HDRX ET MAGIC MOTION

HDRX

Le mode HDRX® étend la plage dynamique jusqu'à six (6) IL en capturant simultanément deux (2) images ayant une définition et une fréquence d'image identique. La première image est une piste normalement exposée (piste A) alors que la seconde image est une piste sous-exposée (piste X) avec un indice d'exposition représentant les IL supplémentaires de préservation de surbrillance. Lors de l'enregistrement, ces pistes sont « accolées au mouvement », ne laissant pas de laps de temps entre deux (2) expositions. Cette technique est différente des expositions alternées classiques, où un faible laps de temps existe entre les pistes, ce qui génère des pistes en mouvement indésirables.

MAGIC MOTION

Le MAGIC MOTION est une méthode de postproduction qui combine deux (2) pistes HDRX pour créer une image dotée à la fois d'un flou de mouvement naturel (issu de la piste A) et d'une référence plus nette (issu de la piste X). Le MAGIC MOTION produit une image dotée d'une plage dynamique extraordinaire que l'on ne retrouve dans aucune autre caméra de capture du mouvement.

Une séquence à 24 fps avec un obturateur réglé à 180° (1/48 s) filmée avec une caméra argentique ou numérique classique produit un flou de mouvement durant tout le tournage, ce qui ne correspond pas à la façon dont l'oeil humain perçoit le mouvement. Par exemple, demandez à quelqu'un de balancer ses bras. Dans un enregistrement classique, cette action produit un effet de flou de mouvement constant jusqu'à l'arrêt des bras. Cependant, vos yeux perçoivent à la fois un flou de mouvement et une référence plus nette des bras sur l'ensemble de la trajectoire. Le MAGIC MOTION crée une image qui correspond au mouvement naturel observé par l'oeil humain.

COPYRIGHT © 2018 RED.COM, LLC

RESSOURCES SUPPLÉMENTAIRES

Les ressources suivantes fournissent des informations supplémentaires au sujet de la société RED, du système DSMC et de la communauté RED :

- **RED.com** : consultez le site Web officiel RED pour vous tenir informés sur les produits RED.
- **RED Learn Articles** : RED propose des articles techniques approfondis sur les caméras RED, la postproduction et le cinéma numérique.
- **RED Downloads** : consultez la page de téléchargement RED Downloads pour télécharger les dernières versions du micrologiciel, les manuels d'utilisation et les logiciels de postproduction.
- **DSMC Toolkit** : consultez la page de téléchargement RED Downloads pour trouver le DSMC Toolkit, qui propose de nombreux outils et ressources utiles pour personnaliser et améliorer le workflow de votre caméra.
- **RED Support** : consultez le site RED SUPPORT pour obtenir des FAQ ou pour soumettre un ticket de support.
- **Bomb Squad Support** : pour plus d'informations, contactez votre représentant Bomb Squad (ventes et service après-vente).
- **In-Camera Help** : sélectionnez le bouton Help à l'écran d'une caméra pour obtenir de l'aide concernant cet écran.
- **REDUSER** : discutez de tous les sujets relatifs à RED sur le forum indépendant REDUSER.

COPYRIGHT © 2018 RED.COM, LLC

CHAPTER 2:

COMPOSANTS DU SYSTÈME DE CAMÉRA

NOTE: Les modules et monture d'objectif NE sont PAS REMPLAÇABLE À CHAUD, ce qui signifie que vous ne pouvez pas retirer ou installer ces éléments lorsque la caméra est allumée. Avant d'installer ou de retirer ces éléments, vous DEVEZ éteindre la caméra. Le non-respect de cette instruction pourrait endommager l'élément ou la caméra, ce qui n'est pas couvert par la garantie.

NOTE: La disponibilité des composants listés dans ce chapitre est susceptible de changer à tout moment.

RESSOURCES SUPPLÉMENTAIRES

Pour plus d'informations sur l'alimentation et les supports de stockage, consultez les guides suivants, disponibles à la page www.red.com/downloads :

- DSMC Power Operation Guide
- DSMC Media Operation Guide

COPYRIGHT © 2018 RED.COM, LLC

BRAIN

Figure: BRAIN EPIC-X RED DRAGON

Le BRAIN® DSMC est le centre de traitement d'image du système de caméra. Il prend en charge l'alimentation, les supports d'enregistrement et les autres modules.

CONTRÔLE DU BRAIN : TOUCHE PWR/REC

- Appuyez à fond sur la touche **PWR/REC** et maintenez-la enfoncée pendant deux (2) secondes pour allumer ou éteindre.
- Lorsque la caméra est allumée, appuyez à fond et relâchez la touche **PWR/REC** pour démarrer ou arrêter l'enregistrement.

COPYRIGHT © 2018 RED.COM, LLC

DEL DU BRAIN

Cette section décrit les fonctions des DEL de la caméra.

DEL	COULEUR/CLIGNOTEMENT	DESCRIPTION
DEL de témoin d'alimentation (PWR)	Off	Aucune alimentation branchée
	Verte	Alimentation branchée, caméra allumée
	Clignotement orange	Alimentation branchée, autonomie de batterie restante comprise entre 5 et 10 min
	Orange	Alimentation branchée, caméra en cours de démarrage
	Clignotement rouge	Alimentation branchée, autonomie de batterie restante ≤ 5 min
	Rouge	Alimentation branchée, caméra éteinte
DEL de témoin d'enregistrement (REC)	Off	Aucun support présent
	Verte	Prêt à enregistrer
	Orange	Finalisation en cours
	Clignotement rouge (lent)	Media monté avec un espace support disponible > 5 % et ≤ 10%
	Clignotement rouge (rapide)	Media monté avec 5 % d'espace support disponible
	Rouge	Enregistrement en cours
DEL de témoin d'alimentation (PWR) et DEL de témoin d'enregistrement (REC)	Clignotement vert des deux DEL	Mise à jour du micrologiciel en cours
	Clignotement rouge des deux DEL	Erreur de mise à jour du micrologiciel

COPYRIGHT © 2018 RED.COM, LLC

MODULES MÉDIA

Cette section décrit les modules support. RED® propose les modules support suivants :

ÉLÉMENT	RÉFÉRENCE
Module latéral SSD 1,8" DSMC	720-0013
Module latéral SSD 1,8" DSMC (DRAGON)[1]	N/A
Module latéral SSD 1,8" Carbon Fiber DSMC (DRAGON)[2]	N/A
Module SSD latéral RED MINI-MAG®	720-0021
Module SSD latéral RED MINI-MAG Carbon Fiber[2]	N/A
Module SSD arrière	720-0009

1. Le module latéral SSD 1,8" DSMC (DRAGON) est uniquement disponibles dans le cadre de l'achat d'un BRAIN équipé d'un capteur RED DRAGON.
2. Les modules SSD latéraux en fibres de carbone sont uniquement disponible dans le cadre de la vente d'un BRAIN en fibres de carbone.

MODULES SSD LATÉRAUX

Figure: Module SSD latéral DSMC

Modules support connectés à la caméra pour permettre l'utilisation d'un support SSD 1,8" RED MINI-MAG ou REDMAG™. Les deux modules SSD latéraux possèdent le même connecteur LEMO® EVF/LCD, les mêmes touches utilisateur et le même bouton REC.

Pour plus d'informations, consultez le manuel DSMC Media Operation Guide , disponible à la page www.red.com/downloads.

CONNECTEUR DES MODULES SSD LATÉRAUX

CONNECTEUR	TYPE DU CONNECTEUR	FONCTION DU CONNECTEUR
EVF/LCD	N/A	Prise en charge de l'alimentation et de la supervision externe pour un viseur électronique ou un écran

COPYRIGHT © 2018 RED.COM, LLC

COMMANDES DES MODULES SSD LATÉRAUX

CONTRÔLE	DESCRIPTION
Touche utilisateur 1	Touche programmable Appui simultané sur les touches utilisateur 1 et 2 : éjection du média
Bouton REC	Touche programmable Appui à fond : activation ou désactivation de l'enregistrement Appui à mi-course : démarrage AF
Touche utilisateur 2	Touche programmable Appui simultané sur les touches utilisateur 1 et 2 : éjection du média

DEL DU SSD LATÉRAL

DEL	COULEUR/CLIGNOTEMENT	DESCRIPTION
Record Status LED[1]	Off	Not recording, or media not mounted
	Red	Recording

1. Pour plus d'informations sur la manière d'activer ou de désactiver cette DEL, consultez la section "Témoin" à la page 119.

MODULE SSD ARRIÈRE

Figure: Module SSD arrière

Le module SSD arrière s'attache à l'arrière d'un Adaptateur de modules ou d'un module Adaptateur +1 pour être utilisé comme emplacement arrière pour l'enregistrement sur un disque SSD 1,8" REDMAG.

Pour plus d'informations, consultez le manuel DSMC Media Operation Guide , disponible à la page www.red.com/downloads.

COPYRIGHT © 2018 RED.COM, LLC

SYSTÈMES REDMAG ET RED MINI-MAG

Figure: RED MINI-MAG (120 Go)

NOTE: Pour plus d'informations, consultez le manuel DSMC Media Operation Guide, disponible à la page www.red.com/downloads.

Les disques SSD REDMAG 1,8" et RED MINI-MAG® constituent des options d'enregistrement fiables et rapides pour votre caméra. Un dispositif RED STATION® vous permet de connecter le support à votre ordinateur pour pouvoir y transférer et y éditer des données.

DISQUES SSD RED MINI-MAG

RED propose les disques SSD RED MINI-MAG suivants :

ÉLÉMENT	RÉFÉRENCE	MICROLOGICIEL REQUIS
RED MINI-MAG (120 Go)	750-0075	Pour la version 5 : version 5.3.47 ou supérieure Pour la version 6 : version 6.0.40 ou supérieure
RED MINI-MAG (240 Go)	750-0082	version 5.1.47 ou supérieure
RED MINI-MAG (480 Go)	750-0090	version 6.3.75 ou supérieure
RED MINI-MAG (512 Go) V4[1]	750-0078	version 5.1.34 ou supérieure
RED MINI-MAG (512 Go) V5[1]	750-0078	Pour la version 6.2 : version 6.2.60 ou supérieure Pour la version 6.3 : version 6.3.17 ou supérieure
RED MINI-MAG (512 Go) V6[1]	750-0078	Pour la version 6.2 : version 6.2.63 ou supérieure Pour la version 6.3 : version 6.3.27 ou supérieure
RED MINI-MAG (960 Go)	750-0087	version 6.3.75 ou supérieure
RED MINI-MAG (1 To)[2]	750-0081	version 5.3.34 ou supérieure

1. Pour afficher le numéro du modèle, allez dans **Menu** > **Media** > **Device**.
2. Le disque RED MINI-MAG 1 To peut nécessité jusqu'à 20 secondes pour être monté sur un ordinateur ou une caméra.

COPYRIGHT © 2018 RED.COM, LLC

DISQUES SSD 1,8" REDMAG

RED propose les disques SSD 1,8" REDMAG et les dispositifs RED STATION compatibles suivants :

ÉLÉMENT	RÉFÉRENCE
SSD 1,8" REDMAG (48 Go)	750-0044
SSD 1,8" REDMAG (64 Go)	750-0025
SSD 1,8" REDMAG (128 Go)[1]	750-0021
SSD 1,8" REDMAG (240 Go)[2]	750-0061
SSD 1,8" REDMAG (256 Go)[1]	750-0026
SSD 1,8" REDMAG (512 Go)[1]	750-0037
RED STATION REDMAG 1,8"	750-0006
RED STATION REDMAG 1.8" (MINI)–ESATA	750-0035
RED STATION REDMAG 1,8" (MI)–USB 3.0	750-0036
RED STATION REDMAG 2,5"	750-0007

1. Les disques SSD 1,8" REDMAG ne sont plus disponibles à l'achat sur le site red.com mais ils sont toujours pris en charge par RED.
2. Le disque SSD 1,8" REDMAG (240 Go) nécessite que votre caméra dispose d'un micrologiciel version 5.1.44 ou supérieure.

COPYRIGHT © 2018 RED.COM, LLC

MODULES ADAPTATEURS

Figure: Adaptateur de modules (à gauche) et module Adaptateur +1 (à droite)

Les modules adaptateurs vous permettent de connecter d'autres modules à la caméra pour étendre ses fonctionnalités. Le module Adaptateur +1 fournit un port d'alimentation auxiliaire pour les accessoires ainsi qu'un port EVF/LCD supplémentaire pour le visionnage et la sortie sur un autre moniteur.

Les deux modules adaptateurs offrent également des points de fixation 1/4-20 (M6 x 1) supplémentaires sur le dessus à des fins de configuration. La plupart des modules nécessitent un Adaptateur de modules ou un module Adaptateur +1 pour pouvoir se connecter à votre caméra.

Pour plus d'informations, veuillez consulter la section "Configuration de votre caméra" à la page 46.

WARNING: L'Adaptateur de modules n'est PAS compatible avec le module Adaptateur +1.

WARNING: Le module Adaptateur +1 n'est PAS compatible avec l'Adaptateur de modules.

WARNING: NE PAS utiliser le port EVF/LCD si un module d'E/S Pro est connecté à la caméra.

RED propose les modules adaptateurs suivants :

ÉLÉMENT	RÉFÉRENCE
Adaptateur de modules	720-0008
Module Adaptateur +1[1]	720-0018

1. Le module Adaptateur +1 nécessite que votre caméra dispose d'un micrologiciel version 4.08 ou supérieure.

COPYRIGHT © 2018 RED.COM, LLC

CONNEXIONS DU MODULE ADAPTATEUR +1

Figure: Module Adaptateur +1

#	CONNECTEUR	TYPE DU CONNECTEUR	FONCTION DU CONNECTEUR
1	Fixation	Fixation 1/4-20 (M6 x 1)	Supporte un équipement auxiliaire boulonné dessus
2	EVF/LCD	N/A	Interconnexion propriétaire pour l'alimentation et la vidéo numérique entre la caméra et un EVF RED ou un écran LCD RED. Le brochage n'est pas publié
3	Sortie d'alimentation auxiliaire (PWR)	LEMO 0B 4 broches	Fournit une alimentation de batterie pass-through non régulée de (+) 11,5 à 17 V ; connexion aux accessoires LEMO 2 broches au moyen du câble adaptateur 4 broches vers 2 broches RED ; courant permanent maximum de 2 A.
4	Connecteur pour station d'accueil REDMOTE®	Connecteur Pogo 8 broches	Alimentation et support pour le REDMOTE
5	Connecteur pour station d'accueil	Connecteur SEARAY	Assure l'alimentation et la communication avec les modules

WARNING: NE PAS utiliser le port EVF/LCD du module Adaptateur +1 si un module d'E/S Pro est connecté à la caméra. Le module d'E/S Pro se substitue au port EVF/LCD et au port de sortie d'alimentation AUX lorsqu'il est connecté.

COPYRIGHT © 2018 RED.COM, LLC

NOTE: Par défaut, la sortie d'alimentation auxiliaire est activé. Pour activer ou désactiver les paramètres d'alimentation, allez dans **Menu** > **Power** > **Power Out** > **+1 PWR**. Le dernier paramètre de sortie d'alimentation est sauvegardé jusqu'à la prochaine mise à niveau du micrologiciel ou réinitialisation aux paramètres d'usine.

ACCESSOIRES DU MODULE ADAPTATEUR +1

Pour obtenir plus d'informations et la liste complète des câbles EVF/LCD et des câbles des autres accessoires, consultez la boutique en ligne RED Store accessible à partir du site www.red.com.

ACCESSOIRE	TYPE DU CONNECTEUR	FONCTION DU CONNECTEUR	RÉFÉRENCE
Câble adaptateur 4 broches vers 2 broches[1]	0B 4 broches vers LEMO 0B 2 broches	Permet d'alimenter les accessoires disposant de 2 broches	790-0334
Adaptateur Micro HDMI vers HDMI[2]	Micro HDMI vers HDMI classique	Connexion vidéo HDMI pour permettre le branchement d'EVF et d'écrans LCD auxiliaires sur la caméra	N/A

1. Le câble adaptateur 4 broches vers 2 broches convertit la connexion d'alimentation 4 broches en une connexion LEMO femelle 2 broches, permettant le branchement d'accessoires utilisant 2 broches sur le module Adaptateur +1 ou sur le module d'E/S Pro.
2. L'adaptateur Micro HDMI vers HDMI est amovible à chaud.

MODULES D'ALIMENTATION

Les modules d'alimentation se branchent sur un Adaptateur de modules ou sur un module Adaptateur +1 pour offrir à la caméra des solutions d'alimentation flexibles au moyen des batteries REDVOLT®, REDVOLT-V, REDVOLT XL et RED BRICK®. En utilisant ces batteries avec un adaptateur d'alimentation secteur DSMC ou une poignée latérale DSMC, vous avez la possibilité de les remplacer à chaud sans interrompre l'enregistrement.

RED propose les modules d'alimentation suivants :

ÉLÉMENT	RÉFÉRENCE
Module de batterie pro (double)	720-0005
Module de batterie pro (quadruple)	720-0006
Module REDVOLT XL[1]	740-0031
Module Quickplate	790-0343
Backpack Quickplate (court)	790-0342
Quickplate RED	790-0008

1. Le module REDVOLT XL nécessite que votre caméra dispose d'un micrologiciel version 5.1.29 ou supérieure.

Pour plus d'informations, voir le Guide d'utilisation de l'alimentation DSMC , disponible à la pagewww.red.com/downloads.

BATTERIES ET CHARGEURS RED

Figure: REDVOLT XL (à gauche) et REDVOLT (à droite)

Les modèles REDVOLT, REDVOLT-V, REDVOLT XL et RED BRICK sont des batteries lithium-ion rechargeables et légères qui fournissent à la caméra une alimentation prolongée. Ces batteries assurent une alimentation mobile longue durée et se branchent sur la caméra au moyen d'un module d'alimentation ou d'un autre accessoire RED. Les chargeurs RED permettent de recharger les batteries REDVOLT, REDVOLT-V, REDVOLT XL et RED BRICK.

RED propose les batteries et chargeurs suivants :

ÉLÉMENT	RÉFÉRENCE
REDVOLT	740-0020
REDVOLT-V	740-0043
REDVOLT XL	740-0021
RED BRICK	740-0002
Chargeur de voyage REDVOLT	790-0134
Chargeur REDVOLT (quadruple)	740-0015
Chargeur RED	740-0006

Pour plus d’informations, voir le Guide d’utilisation de l’alimentation DSMC , disponible à la pagewww.red.com/downloads.

AUTRES MODULES

Cette section décrit les autres modules. RED propose les divers modules suivants :

ÉLÉMENT	RÉFÉRENCE
Module d'E/S Pro	720-0004
Module REDCAST[1]	720-0025

1. Le module REDCAST nécessite que votre caméra dispose d'un micrologiciel version 5.2.28 ou supérieure.

MODULE D'E/S PRO

Figure: Module d'E/S Pro

Le module d'E/S Pro réunit les connexions d'entrée/sortie (E/S) indispensables dans un (1) seul module, assurant un rôle de noeud central pour les composants audio et vidéo professionnels. Le module d'E/S Pro offre les fonctionnalités suivantes :

- Ports centralisés facilitant la gestion des câbles et des connexions.
- Port LCD/EVF permettant de connecter un EVF ou un écran LCD supplémentaire.
- Gâchettes personnalisables s'interfaçant avec des dispositifs de contrôle GPIO et RS232 tiers au moyen de câbles d'E/S Pro.
- Points de fixation pour un module supplémentaire ou un REDMOTE.
- Système de refroidissement interne maintenant une température de fonctionnement appropriée.

Pour plus d'informations, consulter le manuel Pro I/O Module Operation Guide, disponible à la page www.red.com/downloads.

MODULE REDCAST

Figure: Module REDCAST

Le module REDCAST® autorise une diffusion 4K en direct, vous permettant de capturer et de visionner une action en temps réel. Compatible avec les caméras EPIC DRAGON et SCARLET DRAGON, le module REDCAST utilise quatre (4) sorties 3G-SDI pour diffuser des vidéos 4K allant jusqu'à 60 trames par secondes. Cinq (5) orifices de fixation 1/4-20 (M6 x 1), situés dans la partie supérieure du module, permettent de fixer divers périphériques mécaniques.

Pour plus d'informations, consultez le manuel REDCAST Module Operation Guide, disponible à la page www.red.com/downloads.

COPYRIGHT © 2018 RED.COM, LLC

ÉCRANS ET VISEURS ÉLECTRONIQUES

RED propose les écrans et les viseurs électroniques (EVF) suivants :

NOTE: RED propose de nombreuses solutions de montage pour chaque type de caméra.

COPYRIGHT © 2018 RED.COM, LLC

ÉLÉMENT	DÉFINITION	INCLINAISON (VALEURS APPROXIMATIVES)	PIVOTEMENT (VALEURS APPROXIMATIVES)	RÉFÉRENCE
DSMC2 RED Touch 7.0" LCD (Woven CF)[1]	1920 x 1136	Totale : 180° Vers l'avant : 90° Vers l'arrière : 90°	Total : 360° Dans le sens horaire : 180° Dans le sens antihoraire : 180°	730-0018
DSMC2 RED Touch 7.0" LCD (Aluminum)[1]	1920 x 1136	Totale : 180° Vers l'avant : 90° Vers l'arrière : 90°	Total : 360° Dans le sens horaire : 180° Dans le sens antihoraire : 180°	730-0024
DSMC2 RED Touch 4.7" LCD[1]	1280 x 720	Totale : 240° Vers l'avant : 90° Vers l'arrière : 150°	Aucun pivotement	730-0019
RED Touch 5.0" LCD[2]	800 x 400	Totale : 270° Vers l'avant : 180° Vers l'arrière : 90°	Total : 360° Dans le sens horaire : 180° Dans le sens antihoraire : 180°	730-0008
RED Touch 7.0" LCD[2, 3]	1920 x 1136	Totale : 180° Vers l'avant : 90° Vers l'arrière : 90°	Total : 360° Dans le sens horaire : 180° Dans le sens antihoraire : 180°	730-0007
RED Touch 9.0" LCD[2]	1280 x 768	Totale : 270° Vers l'avant : 180° Vers l'arrière : 90°	Total : 360° Dans le sens horaire : 180° Dans le sens antihoraire : 180°	730-0011
RED PRO LCD 7"[2]	1024 x 600	Aucune inclinaison	Aucun pivotement	730-0009
RED PRO Touch 7,0" LCD2	1920 × 1136	Aucune inclinaison	Aucun pivotement	730-0025
DSMC2 RED EVF (OLED)[2]	1920 x 1080	N/A	N/A	730-0021
BOMB EVF® (LCOS)[2]	1280 x 784	N/A	N/A	730-0004
BOMB EVF (OLED)[2]	1280 x 1024	N/A	N/A	730-0010

1. L'utilisation de cet écran avec une caméra EPIC ou SCARLET nécessite l'emploi d'un adaptateur DSMC2 LEMO de type B.
2. L'utilisation de cet écran avec une caméra DSMC2 nécessite l'emploi d'un adaptateur DSMC2 LEMO de type A.
3. L'écran RED Touch 7.0" LCD nécessite que votre caméra dispose d'un micrologiciel version 5.2.38 ou supérieure.

COPYRIGHT © 2018 RED.COM, LLC

Pour obtenir la liste complète des touches utilisateur et des actions par défaut des écrans LCD et des EVF, consultez la section "Fonctions par défaut des touches" à la page 257.

ÉCRANS LCD RED

Figure: RED TOUCH 7.0" LCD

Les écrans RED affichent les paramètres importants de la caméra importants à travers l'interface utilisateur graphique (GUI) et offrent une grande variété d'options de visionnage. Les écrans tactiles RED vous permettent d'utiliser des gestes pour naviguer dans les menus et ajuster les paramètres de la caméra. Les écrans RED disposent d'un affichage RVB 8 bits et un balayage progressif 4:4:4 permettant de restituer jusqu'à 16,7 millions de couleurs et jusqu'à 70 % de la gamme de couleur NTSC.

PRÉCAUTIONS LIÉES À L'UTILISATION DES ÉCRANS LCD

WARNING: NE PAS utiliser un écran RED comme une poignée pour soulever ou transporter une caméra. Les dommages causés à l'écran RED ou aux autres composants du système de caméra suite à l'utilisation de l'écran comme poignée ne sont pas couverts par la garantie.

WARNING: NE PAS utiliser les orifices filetés présents à la base de l'écran tactile RED Touch LCD pour fixer l'écran sur la caméra. Les dommages causés à l'écran RED ou aux autres composants du système de caméra suite à l'utilisation de ces orifices filetés ne sont pas couverts par la garantie.

WARNING: NE PAS essayer de faire tourner un écran LCD au-delà de sa limite d'inclinaison ou de pivotement. Les dommages causés à l'écran RED ou aux autres composants du système de caméra suite à l'application d'une force excessive ne sont pas couverts par la garantie. Pour plus d'information sur les limites d'inclinaison et de pivotement de chaque écran, consultez la section "Écrans et viseurs électroniques" à la page 28.

COPYRIGHT © 2018 RED.COM, LLC

VISEURS BOMB EVF

Figure: EVF BOMB (OLED)

Les viseurs BOMB EVF (LCOS) et BOMB EVF (OLED) procurent à la caméra des solutions de visionnage spécialisées. Le modèle BOMB EVF (LCOS) est un viseur haute définition, léger et compact. Le viseur BOMB EVF (OLED) utilise la technologie OLED et propose des noirs plus profonds et des images aux couleurs plus précises.

ÉLÉMENT	RAPPORT DE CONTRASTE	AMPLITUDE DIOPTRIQUE
BOMB EVF (LCOS)[1]	1000:1 typique	De 2.0 à -5.0.1
BOMB EVF (OLED)[1]	> 10 000:1 typique	De 2.0 à -5.0.1

1. L'utilisation de ces écrans avec une caméra DSMC2 nécessite l'emploi d'un adaptateur DSMC2 LEMO de type A.

WARNING: NE PAS exposer l'oculaire du viseur BOMB EVF (OLED) à la lumière directe du soleil. L'exposition prolongée à la lumière directe du soleil peut endommager l'EVF. N'orientez pas l'oculaire vers la lumière du soleil lorsque vous ne l'utilisez pas. Les dommages causés au viseur BOMB EVF (OLED) suite à une exposition prolongée à la lumière directe du soleil ne sont pas couverts par la garantie.

CARACTÉRISTIQUES DES VISEURS BOMB EVF

#	CARACTÉRISTIQUE	DESCRIPTION
1	Connecteur EVF	Interconnexion propriétaire pour l'alimentation et la vidéo numérique entre la caméra et l'EVF RED. Le brochage n'est pas publié
2	DEL Tally de l'EVF	Lorsqu'elle est activée, la DEL s'allume en rouge lors d'un l'enregistrement. Pour plus d'informations, consultez la section "Témoin" à la page 119
3	Touche 1	Touche programmable Magnify: Toggle (agrandissement : activation ou désactivation)
4	Touche 2	Touche programmable Exposure Check: Toggle (vérification de l'exposition : activation ou désactivation)
5	Réchauffeur oculaire	Le réchauffeur oculaire intégré chauffe automatiquement l'oculaire lorsque l'EVF détecte une faible température ambiante.

COPYRIGHT © 2018 RED.COM, LLC

RED EVF DSMC2

Le modèle DSMC2 RED EVF (OLED) est un viseur électronique haute définition constituant une solution de supervision idéale pour un visionneur unique. Intégrant la dernière technologie OLED, cet EVF propose une expérience de visionnage inégalée avec son écran miniature 1080p et son rendu des couleurs amélioré grâce à un affichage couleur RVB 30 bits. Visionnez et surveillez vos séquences RED comme il se veut avec des couleurs réalistes et des noirs plus profonds dans un champ de vision plus large.

Conçu en gardant à l'esprit le concept OBSOLESCENCE OBSOLETE®, le viseur DSMC2 RED EVF (OLED) est le complément idéal des caméras WEAPON, SCARLET-W, RAVEN, EPIC ou SCARLET. RED propose de nombreuses solutions de montage pour chaque type de caméra.

WARNING: NE PAS exposer l'oculaire du viseur DSMC2 RED EVF (OLED) à la lumière directe du soleil. L'exposition prolongée à la lumière directe du soleil peut endommager l'EVF. N'orientez pas l'oculaire vers la lumière du soleil lorsque vous ne l'utilisez pas. Les dommages causés au viseur DSMC2 RED EVF (OLED) suite à une exposition prolongée à la lumière directe du soleil ne sont pas couverts par la garantie.

NOTE: NE PAS serrer trop la bague de serrage noire du connecteur EVF. L'EVF est conçu pour autoriser un mouvement de rotation même lorsque la bague de serrage est complètement vissée.

COPYRIGHT © 2018 RED.COM, LLC

CARACTÉRISTIQUES DU VISEUR DSMC2 RED EVF

Figure: RED EVF DSMC2

#	CARACTÉRISTIQUE	DESCRIPTION
1	Monture DSMC2 RED EVF	La monture DSMC2 RED EVF. NE PAS serrer trop la bague de serrage noire du connecteur EVF. L'EVF est conçu pour autoriser un mouvement de rotation même lorsque la bague de serrage est complètement vissée.
2	Connecteur EVF[1]	Interconnexion propriétaire pour l'alimentation et la vidéo numérique entre l'EVF et les dispositifs RED. Le brochage n'est pas publié ; il est compatible avec les câbles LEMO EVF/LCD RED.
3	Touche 1	Touche programmable Magnify: Toggle (agrandissement : activation ou désactivation)
4	Touche 2	Touche programmable Exposure Check: Toggle (vérification de l'exposition : activation ou désactivation)
5	Point de fixation	Point de fixation pour la plaque de fixation du DSMC2 RED EVF (supérieur)
6	Bloc optique modulaire DSMC2 RED EVF	Entièrement revêtu avec un champ de vision supérieur à 32°

1. Non visible. Illustré avec la monture DSMC2 RED EVF installée.

COPYRIGHT © 2018 RED.COM, LLC

ADAPTATEURS LEMO

Cette section décrit les adaptateurs DSMC2 LEMO de type A et B. Ces adaptateurs vous permettent d'utiliser les écrans EPIC/SCARLET avec votre caméra DSMC2 et d'utiliser les écrans DSMC2 avec votre caméra EPIC/SCARLET. Pour plus d'informations sur les écrans disponibles, consultez la section "Écrans et viseurs électroniques" à la page 28.

ÉLÉMENT	RÉFÉRENCE
Adaptateur DSMC2 LEMO de type A	720-0037
Adaptateur DSMC2 LEMO de type B	720-0038

ADAPTATEUR LEMO DE TYPE A

Figure: Adaptateur DSMC2 LEMO de type A

L'adaptateur DSMC2 LEMO de type A rend vos écrans actuels RED Touch, RED PRO et RED PRO Touch, de même que les EVF RED, entièrement compatibles avec le système de caméra DSMC2. L'adaptateur DSMC2 LEMO de type A assure la conversion de la connexion Pogo de la caméra DSMC2 vers un ancien port LEMO EVF/LCD. L'adaptateur DSMC2 LEMO de type A est conçu pour être branché sur le port EVF/LCD principal (sur le dessus) ou secondaire (sur le côté) de la caméra DSMC2.

Lorsqu'il est utilisé conjointement avec l'adaptateur DSMC2 LEMO de type B, cet adaptateur vous permet de fixer un écran LCD DSMC2 RED Touch loin de la caméra, par exemple sur un bras NOGA ou un sur un autre point de fixation stable.

L'adaptateur DSMC2 LEMO de type A est compatible avec les modèles BOMB EVF, (LCOS) et (OLED) ou plus récents.

COPYRIGHT © 2018 RED.COM, LLC

ADAPTATEUR LEMO DE TYPE B

Figure: Adaptateur DSMC2 LEMO de type B

L'adaptateur DSMC2 LEMO de type B vous permet d'utiliser un écran LCD DSMC2 RED Touch sur votre caméra existante EPIC ou SCARLET. L'adaptateur DSMC2 LEMO de type B convertit le signal vidéo d'une connexion Pogo vers un ancien port LEMO EVF/LCD. L'adaptateur DSMC2 LEMO de type B est conçu pour être monté sur votre caméra EPIC ou SCARLET en utilisant les orifices de fixation 1/4-20 (M6 x 1).

Lorsqu'il est utilisé conjointement avec l'adaptateur DSMC2 LEMO de type A, cet adaptateur vous permet de fixer un écran LCD DSMC2 RED Touch loin de la caméra, par exemple sur un bras NOGA ou un sur un autre point de fixation stable.

MODULES DE COMMANDE DE LA CAMÉRA

Cette section décrit les modules de commande de la caméra. Ces dispositifs proposent un large éventail de boutons et commandes programmables ainsi que d'autres fonctionnalités pour interagir avec la caméra. RED propose les commandes suivantes :

ÉLÉMENT	RÉFÉRENCE
Poignée latérale DSMC	720-0012
RED Switchblade-M[1]	720-0026
REDMOTE	770-0006
Passerelle R.C.P.™ Bridge (kit de développement R.C.P.)	720-0028

1. Le module RED Switchblade-M nécessite que votre caméra dispose d'un micrologiciel version 5.2.28 ou supérieure. La fonctionnalité complète nécessite le micrologiciel version 5.3 ou supérieure.
2. La passerelle R.C.P. Bridge nécessite que votre caméra dispose d'un micrologiciel version 5.2.28 ou supérieure.

COPYRIGHT © 2018 RED.COM, LLC

POIGNÉE LATÉRALE DSMC

Figure: Poignée latérale DSMC

La poignée latérale DSMC propose des commandes de menus programmables et un compartiment de batterie qui accueille une (1) batterie REDVOLT. L'écran LCD de la poignée latérale DSMC affiche les valeurs des paramètres de la caméra et procure une illumination permettant d'utiliser la caméra dans les environnements sombres. Lorsqu'une batterie REDVOLT est installée dans la poignée latérale DSMC, les batteries connectées aux autres modules alimentés peuvent être changées à chaud, ce qui autorise un fonctionnement sans interruption.

Pour obtenir la liste complète des touches utilisateur et des actions par défaut de la poignée latérale DSMC, consultez la section "Fonctions par défaut des touches" à la page 257.

RED SWITCHBLADE-M

Figure: RED Switchblade-M

Le module RED Switchblade-M est une solution d'interfaçage légère et compacte qui se fixe sur le côté de la caméra. Équipé d'un écran OLED 1,7" et de commandes de navigation complètes, le module RED Switchblade-M vous donne accès à l'ensemble des menus tout en optimisant la taille et le poids de la configuration de votre caméra.

Pour obtenir la liste complète des touches utilisateur et des actions par défaut du module RED Switchblade-M, consultez la section "Fonctions par défaut des touches" à la page 257.

NOTE: Le module RED Switchblade-M nécessite le micrologiciel de caméra version 5.2.28 ou supérieure. La fonctionnalité complète nécessite le micrologiciel version 5.3 ou supérieure.

COPYRIGHT © 2018 RED.COM, LLC

REDMOTE

Figure: REDMOTE

Le REDMOTE est une unité de commande à distance de la caméra qui se branche à l'arrière de la caméra ou du dernier module d'extension. Le REDMOTE peut être détaché de la caméra ou du dernier module et propose un contrôle à distance sans fil de la caméra au-dessus du protocole propriétaire RED Command Protocol (R.C.P.).

Pour obtenir la liste complète des touches utilisateur et des actions par défaut de l'extension REDMOTE, consultez la section "Fonctions par défaut des touches" à la page 257.

Pour plus d'informations, veuillez consulter la section "Système REDMOTE" à la page 165.

IMPORTANT: Pour un fonctionnement correct, mettez à niveau à la fois le micrologiciel du REDMOTE et de la caméra avec la dernière version disponible.

PASSERELLE R.C.P. BRIDGE

La passerelle R.C.P. Bridge est un module sans fil proposant la prise en charge des communications pour le développement d'applications tierces. La passerelle R.C.P. Bridge se branche à l'arrière de la caméra ou d'un autre module compatible. La passerelle R.C.P. Bridge fait partie du kit de développement RCP et utilise le protocole RED Command Protocol (R.C.P.) pour échanger des informations entre la caméra et votre application.

Pour plus d'informations, consultez le manuel R.C.P. Bridge Operation Guide , disponible sur la page www.red.com/downloads.

NOTE: La passerelle R.C.P. Bridge nécessite un micrologiciel de caméra version 5.2.8 ou supérieure.

MONTURES D'OBJECTIFS

RED propose les montures d'objectifs suivantes :

Figure: DSMC Mg PL Mount 2.0

ÉLÉMENT	RÉFÉRENCE
DSMC Mg PL Mount 2.0[1]	725-0024
DSMC Ti PL Mount (captive)	725-0022
DSMC Al Canon Mount (captive)	725-0026
DSMC Ti Canon Mount (captive)	725-0032
DSMC Al Nikon Mount	725-0006
DSMC Ti Nikon Mount	725-0007
DSMC Al Leica M Mount (captive)	725-0029
DSMC MOTION MOUNT Ti PL[2]	725-0012
DSMC MOTION MOUNT Ti Canon (captive)[2]	725-0038

1. Pour les caméras EPIC et SCARLET, les dispositifs DSMC Fan 2.0 (en bas) et DSMC Mg PL Mount 2.0 ne sont pas naturellement compatibles ensemble car la grille du ventilateur empêche la bague de verrouillage de la monture d'objectif de tourner. Pour utiliser ces dispositifs ensemble, retirez les attaches inférieures de la bague de verrouillage en utilisant un tournevis TORX® T8.
2. La monture DSMC RED MOTION MOUNT nécessite que votre caméra soit équipée du micrologiciel version 5.1.14 ou supérieure.

COPYRIGHT © 2018 RED.COM, LLC

OLPF INTERCHANGEABLES

Le système de caméra comporte des filtres optiques passe-bas (OLPF) intelligents et interchangeables. La caméra reconnait automatiquement le type d'OLPF installé, éliminant ainsi la nécessité de configurer les paramètres OLPF dans le menu de la caméra.

Figure: Système OLPF interchangeable DSMC

NOTE: Le système OLPF interchangeable DSMC est uniquement compatible avec le capteur DRAGON.

Le système OLPF interchangeable DSMC est une évolution du filtre passe-bas optique (OLPF) de votre EPIC DRAGON ou SCARLET DRAGON. Ce système de montage modulable vous permet de retirer et de remplacer les OLPF pour parvenir à une reproduction optimale des couleurs, quels que soient l'environnement et la luminosité.

RED propose les OLPF interchangeables modulables suivants pour les systèmes EPIC DRAGON et SCARLET DRAGON :

COPYRIGHT © 2018 RED.COM, LLC

ÉLÉMENT	LIBELLÉ [1]	RÉFÉRENCE	MICROLOGICIEL REQUIS
OLPF DSMC Skin Tone-Highlight (mise en relief du teint naturel de la peau)	S	790-0461	version 5.2.28 ou supérieure
OLPF DSMC Low Light Optimized (optimisé pour une faible luminosité)	L	790-0462	version 5.2.28 ou supérieure
OLPF DSMC H_2O	H	790-0472	version 5.3.29 ou supérieure
OLPF DSMC Standard	D	790-0517	version 6.0.37 ou supérieure
OLPF DSMC IR Pass (passe-bande infrarouge, couleur)	I	790-0473	version 5.3.33 ou supérieure
DSMC Monochrome OLPF2	M	790-0481	version 5.2.9 ou supérieure
OLPF DSMC IR Pass (passe-bande infrarouge, monochrome)[2]	I	790-0474	version 5.3.33 ou supérieure

1. Visible au-dessus de la partie intérieure de l'OLPF.
2. Les OLPF monochromes sont UNIQUEMENT destinés au capteur monochrome DRAGON.

RAILS, MONTURES, ÉQUIPEMENTS TACTIQUES ET CÂBLES

RED offre un large éventail de dispositifs de support, de plateformes de montage, de câbles, d'accessoires et autres équipements. Pour plus d'informations, consultez la boutique en ligne RED Store à la page www.red.com/store.

CHAPTER 3:

FONCTIONNEMENT DE BASE

FONCTIONNEMENT DE L'ALIMENTATION

Cette section décrit le fonctionnement de base de l'alimentation du système de caméra.

Pour plus d'informations, voir le Guide d'utilisation de l'alimentation DSMC , disponible à la pagewww.red.com/downloads.

NOTE: Les modules et monture d'objectif NE sont PAS REMPLAÇABLE À CHAUD, ce qui signifie que vous ne pouvez pas retirer ou installer ces éléments lorsque la caméra est allumée. Avant d'installer ou de retirer ces éléments, vous DEVEZ éteindre la caméra. Le non-respect de cette instruction pourrait endommager l'élément ou la caméra, ce qui n'est pas couvert par la garantie.

WARNING: Si les batteries de tiers peuvent être mécaniquement compatibles avec le système de caméra, c'est le fabricant qui est responsable des performances et de la stabilité des options proposées par ces tierces solutions, et non RED®. Les dommages au système de caméra ou aux périphériques tiers résultant d'option d'alimentation de tiers ne sont pas couverts par la garantie. La caméra peut ne pas être à même de déterminer et d'afficher la tension ou la charge restante de batterie d'options d'alimentations tierces.

COPYRIGHT © 2018 RED.COM, LLC

ENTRÉES D'ALIMENTATION

Figure: Connecteur SEARAY (en haut) et connecteur Entrée CC (en bas)

Il y a deux (2) entrées d'alimentation principales qui alimentent la caméra :

#	ENTRÉE D'ALIMENTATION	DESCRIPTION
1	Connecteur d'alimentation SEARAY	Alimente la caméra au moyen des modules branchés
2	Connecteur Entrée CC	Alimente la caméra au moyen d'un adaptateur d'alimentation DSMC ou de certains modules de batteries, comme le dispositif Backpack Quickplate.

NOTE: En outre, une (1) batterie REDVOLT peut être utilisée conjointement avec la poignée latérale DSMC pour fournir une alimentation à court terme et permettre de changer à chaud les autres sources d'alimentation.

PRIORITÉ D'ALIMENTATION

Quand plusieurs sources d'alimentation sont connectées à la caméra, la consommation électrique est classée par ordre de priorité selon la séquence suivante :

1. Entrée CC (adaptateur d'alimentation secteur ou batterie externe)
2. Module arrière de batteries (le plus bas état de charge en premier)
3. La batterie REDVOLT dans une poignée latérale DSMC

COPYRIGHT © 2018 RED.COM, LLC

CONSOMMATION ÉLECTRIQUE

La caméra consomme environ 60 W lors d'un enregistrement vidéo en résolution 5K, à 24 images par seconde.

Dans des conditions habituelles, les batteries fournissent les temps de fonctionnement suivants :

- **REDVOLT** : alimente la caméra et les accessoires pendant environ 30 minutes.
- **REDVOLT-V** : alimente la caméra et les accessoires pendant environ 35 minutes.
- **REDVOLT XL** : alimente la caméra et les accessoires pendant environ 90 minutes.
- **RED BRICK** : alimente la caméra et les accessoires pendant environ 120 minutes.

ÉTAT DE L'ALIMENTATION

L'état d'alimentation de la source d'alimentation principale actuelle s'affiche dans la Barre d'état inférieure de l'interface utilisateur graphique (GUI). Parcourez le menu Power In en allant dans **Menu** > **Power** > **Power In** afin de voir l'état de toutes les sources d'alimentation connectées. Pour plus d'informations, consultez la section "Menu Power" à la page 141.

ALIMENTATION CC EXTERNE APPROUVÉE

La caméra accepte des tensions de 11,5 V à 17 V et un appel de courant maximum de 12 A. La caméra peut être alimentée en continu en connectant une (1) des sources d'alimentation suivante au port Entrée CC de la caméra :

- **Adaptateur secteur CA DSMC**
- **Chargeur RED BRICK** : se connecte à votre caméra de deux (2) façons différentes :
  - En utilisant un câble d'alimentation CC RED ONE (réf. 790-0060) et un câble d'alimentation avec adaptateur 2B vers 1B (réf. 790-0138).
  - En utilisant un câble d'alimentation LEMO 2B vers 1B RED (réf. 790-0556).
- **RED BRICK** : nécessite un accessoire Backpack Quickplate ou Battery Belt Clip (DSMC). Également possible avec un accessoire RED Quickplate ou RED Cradles en utilisant un câble d'alimentation avec adaptateur 2B vers 1B.
- **REDVOLT-V** : nécessite un accessoire Backpack Quickplate ou Battery Belt Clip (DSMC). Également possible avec un accessoire RED Quickplate ou RED Cradles en utilisant un câble d'alimentation avec adaptateur 2B vers 1B.
- **Source d'alimentation CC XLR** : nécessite un câble d'alimentation XLR.

ALLUMAGE DE LA CAMÉRA

NOTE: Si vous venez d'éteindre la caméra, attendez au moins trois (3) secondes avant de la rallumer.

1. Branchez une source d'alimentation à la caméra.

   La DEL d'état d'alimentation s'allume en rouge, indiquant qu'une source d'alimentation adaptée est branchée.
2. Appuyez brièvement sur la touche **PWR/REC** située sur le côté droit de la caméra.

   La DEL d'état d'alimentation s'allume en orange lors de la mise sous tension de la caméra.

   La DEL d'état d'alimentation s'allume en vert pour confirmer que la caméra est bien allumée et prête à être utilisée.

COPYRIGHT © 2018 RED.COM, LLC

EXTINCTION DE LA CAMÉRA

Utilisez l'une des méthodes suivantes pour éteindre la caméra :

- Allez dans **Menu** > **Power** et sélectionnez l'option **Shutdown**.
- Appuyez sur le bouton **PWR/REC** et maintenez-le enfoncé jusqu'à l'affichage de la notification **« Shutting Down.. ».** à l'écran.

NOTE: La caméra s'éteint automatiquement si la tension d'alimentation descend en dessous de 11,5 V.

COPYRIGHT © 2018 RED.COM, LLC

CONFIGURATION DE VOTRE CAMÉRA

Cette section décrit les options courantes de configuration de votre système de caméra.

POIGNÉE LATÉRALE DSMC : INSTALLATION/RETRAIT

INSTALLATION DE LA POIGNÉE LATÉRALE DSMC

WARNING: Avant de monter ou de démonter cet élément, vous DEVEZ éteindre la caméra.

REQUIRED TOOL(S): Clé TORX® T10

1. Éteignez la caméra.
2. Utilisez une clé TORX T10 pour retirer l'unique vis située dans la partie inférieure de la plaque latérale du BRAIN (si cette dernière est installée).
3. Faites pivoter la plaque latérale du BRAIN vers le haut pour dégager la languette située au sommet de la plaque latérale. Retirez ensuite cette dernière du BRAIN.
4. Insérez la languette de la poignée latérale DSMC dans la rainure où la languette de la plaque latérale du BRAIN était installée.
5. Appuyez sur la poignée latérale DSMC pour la faire coulisser vers le bas, le long de la partie latérale de la caméra.
6. Tournez la vis moletée vers le haut en appliquant une pression constante jusqu'à ce qu'elle soit serrée.

RETRAIT DE LA POIGNÉE LATÉRALE DSMC

WARNING: Avant de monter ou de démonter cet élément, vous DEVEZ éteindre la caméra.

REQUIRED TOOL(S): Clé TORX T10

1. Éteignez la caméra.
2. Tournez la vis moletée vers le bas jusqu'à ce que la poignée latérale DSMC se détache du corps de la caméra.
3. Dégagez la languette de tension de la poignée latérale DSMC en tirant sur la partie inférieure de celle-ci pour la désolidariser de la caméra.
4. Insérez la languette de tension de la plaque latérale du BRAIN dans la rainure située sur le côté de la caméra.
5. Installez la vis correspondante dans la partie inférieure de la plaque latérale du BRAIN en utilisant une clé TORX T10. NE PAS serrer avec un couple supérieur à 70 pouces-once (0,49 Nm) pour éviter tout dommage.
   - **Vis de la plaque latérale EPIC** : M3 x 0,5 x 8 mm
   - **Vis de la plaque latérale SCARLET** : M3 x 0,5 x 5,5 mm

   WARNING: NE SERREZ PAS TROP FORT

COPYRIGHT © 2018 RED.COM, LLC

RED SWITCHBLADE-M : INSTALLATION/RETRAIT

INSTALLATION DE L'INTERFACE RED SWITCHBLADE-M

WARNING: Avant de monter ou de démonter cet élément, vous DEVEZ éteindre la caméra.

REQUIRED TOOL(S): Clé TORX T10

1. Éteignez la caméra.
2. Utilisez une clé TORX T10 pour retirer l'unique vis située dans la partie inférieure de la plaque latérale du BRAIN (si cette dernière est installée).
3. Faites pivoter la plaque latérale du BRAIN vers le haut pour dégager la languette située au sommet de la plaque latérale. Retirez ensuite cette dernière du BRAIN.
4. Insérez la languette de l'interface RED Switchblade-M dans la rainure où la languette de la plaque latérale du BRAIN était installée.
5. Appuyez sur l'interface RED Switchblade-M pour la faire coulisser vers le bas, le long de la partie latérale de la caméra.
6. Serrez à fond la vis moletée avec vos doigts et insérez le mécanisme à vis moletée.

RETRAIT DE L'INTERFACE RED SWITCHBLADE-M

WARNING: Avant de monter ou de démonter cet élément, vous DEVEZ éteindre la caméra.

REQUIRED TOOL(S): Clé TORX T10

1. Éteignez la caméra.
2. Dégagez le mécanisme à vis moletée.
3. Desserrez la vis moletée jusqu'à ce que l'interface RED Switchblade-M se détache de la caméra.
4. Tirez sur la partie inférieure de l'interface RED Switchblade-M en l'éloignant de la caméra afin de dégager la languette de tension.
5. Retirez l'interface RED Switchblade-M de la caméra.
6. Insérez la languette de tension de la plaque latérale du BRAIN dans la rainure située sur le côté de la caméra.
7. Installez la vis correspondante dans la partie inférieure de la plaque latérale du BRAIN en utilisant une clé TORX T10. NE PAS serrer avec un couple supérieur à 70 pouces-once (0,49 Nm) pour éviter tout dommage.
   - **Vis de la plaque latérale EPIC** : M3 x 0,5 x 8 mm
   - **Vis de la plaque latérale SCARLET** : M3 x 0,5 x 5,5 mm

   WARNING: NE SERREZ PAS TROP FORT

COPYRIGHT © 2018 RED.COM, LLC

ADAPTATEUR DE MODULES ET MODULE ADAPTATEUR +1 : INSTALLATION/RETRAIT

INSTALLATION DE L'ADAPTATEUR DE MODULES

Vous devez installer un Adaptateur de modules à l'arrière de la caméra avant d'installer un module.

REQUIRED TOOL(S): Clé TORX T20

1. Éteignez la caméra.
2. Retirez le REDMOTE ou le R.C.P. Bridge le cas échéant.
3. Positionnez l'Adaptateur de modules au-dessus de la fixation en V située à l'arrière de la caméra.

Figure: Installation du module Adaptateur +1

4. Appliquez une pression et serrez en croix (en suivant une disposition en forme de « X ») les quatre (4) vis captives à l'aide de la clé TORX T20 en effectuant environ deux (2) tours pour chaque vis. NE SERREZ PAS COMPLÈTEMENT LES VIS.

Figure: Insérez le connecteur HDMI dans le connecteur correspondant du BRAIN

COPYRIGHT © 2018 RED.COM, LLC

5. Serrez complètement en croix (en suivant une disposition en forme de « X ») les quatre (4) vis à l'aide d'une clé TORX T20.

Figure: Serrez les vis

WARNING: NE SERREZ PAS TROP FORT

RETIREZ L'ADAPTATEUR DE MODULES

REQUIRED TOOL(S): Clé TORX T20

1. Éteignez la caméra.
2. Utilisez une clé TORX T20 pour desserrer les vis fixant l'Adaptateur de modules à la caméra.
3. Retirez l'Adaptateur de modules de la caméra.

INSTALLATION DU MODULE ADAPTATEUR +1

REQUIRED TOOL(S): Clé TORX T20

1. Éteignez la caméra.
2. Retirez le REDMOTE ou le R.C.P. Bridge le cas échéant.
3. Positionnez le module Adaptateur +1 au-dessus de la fixation en V située à l'arrière de la caméra.
4. Insérez le connecteur HDMI dans le port HDMI de la caméra.
5. Appliquez une pression et serrez en croix (en suivant une disposition en forme de « X ») les quatre (4) vis captives à l'aide de la clé TORX T20 en effectuant environ deux (2) tours pour chaque vis. NE SERREZ PAS COMPLÈTEMENT LES VIS.
6. Serrez complètement en croix (en suivant une disposition en forme de « X ») les quatre (4) vis à l'aide d'une clé TORX T20.

   WARNING: NE SERREZ PAS TROP FORT

COPYRIGHT © 2018 RED.COM, LLC

RETRAIT DU MODULE ADAPTATEUR +1

REQUIRED TOOL(S): Clé TORX T20

1. Éteignez la caméra.
2. Desserrez en croix (en suivant une disposition en forme de « X ») les quatre (4) vis de fixation captives à l'aide d'une clé TORX T20.
3. Débranchez le connecteur HDMI de la caméra.
4. Retirez le module Adaptateur +1 de la caméra.

COPYRIGHT © 2018 RED.COM, LLC

MODULES : INSTALLATION/RETRAIT

INSTALLATION D'UN MODULE

REQUIRED TOOL(S): Clé TORX T20

1. Éteignez la caméra.
2. Insérez la languette située au sommet du module dans la rainure située au sommet du module d'adaptation.

Figure: Insérez la languette du module

3. Faites pivoter le module vers le bas en restant aligné avec l'arrière du module d'adaptation.

Figure: Appuyez sur l'arrête du module

4. Appliquez une pression et utilisez une clé TORX T20 pour tourner dans le sens horaire la serrure située en bas du module d'adaptation afin de la mettre en position verrouillée.

COPYRIGHT © 2018 RED.COM, LLC

RETRAIT D'UN MODULE

REQUIRED TOOL(S): Clé TORX T20

1. Éteignez la caméra.
2. Utilisez une clé TORX T20 pour tourner dans le sens antihoraire la serrure du module d'adaptation afin de la mettre en position déverrouillée.
3. Faites pivoter le module vers le haut en l'éloignant de l'adaptateur de module afin de le dégager.
4. Retirez le module.

REMPLACEMENT DE LA PRISE D'AIR

REQUIRED TOOL(S): Clé TORX T8

La prise d'air de certains modèles EPIC-X et EPIC-M dépasse de la plaque arrière de la caméra. RED propose des prises d'air plus courtes afin de brancher un écran LCD ou un autre accessoire sur les points de fixation situés au-dessus du module adaptateur +1.

Figure: Remplacement de la prise d'air

Pour remplacer la prise d'air du capot de ventilation, suivez les instructions ci-après :

1. Éteignez la caméra.
2. Retirez les quatre (4) vis M3 x 0,5 x 6 mm maintenant la prise d'air en utilisant une clé TORX T8.
3. Retirez la prise d'air.
4. Positionnez la nouvelle prise d'air d'air sur la caméra.
5. Alignez les orifices des vis de la prise d'air sur les orifices filetés.
6. Mettez en place et serrez légèrement en croix (en suivant une disposition en forme de « X ») les quatre (4) vis M3 x 0,5 x 6 mm à l'aide d'une clé TORX T8. NE SERREZ PAS COMPLÈTEMENT LES VIS.
7. Serrez complètement en croix (en suivant une disposition en forme de « X ») et de manière uniforme les quatre (4) vis M3 x 0,5 x 6 mm. NE PAS serrer avec un couple supérieur à 30 pouces-once (0,21 Nm) pour éviter tout dommage.

   WARNING: NE SERREZ PAS TROP FORT

COPYRIGHT © 2018 RED.COM, LLC

SYSTÈME D'OLPF INTERCHANGEABLES

WARNING: Veuillez lire attentivement et en intégralité ces instructions avant de retirer ou d'installer un OLPF. Les dommages causés au module OLPF, à la caméra ou au capteur suite à une mauvaise manipulation ne sont pas couverts par la garantie.

WARNING: Une fois l'OLPF interchangeable retiré de la caméra, le capteur est exposé. Une mauvaise manipulation des modules OLPF ou de la caméra lors de cette procédure pourrait compromettre l'installation ou causer des dégâts irréversibles à la caméra ou au capteur.

WARNING: NE PAS laisser des saletés ou des débris entrer dans la cavité optique.

WARNING: Cette procédure est UNIQUEMENT applicable aux caméras équipées d'un capteur DRAGON et qui sont compatibles avec le système d'OLPF interchangeables.

WARNING: Utilisez uniquement des OLPF DSMC. NE PAS utiliser d'OLPF DSMC2. Pour toute question relative à la compatibilité des OLPF, veuillez contacter votre représentant Bomb Squad (ventes et service après-vente).

ÉCHANGE D'UN OLPF INTERCHANGEABLE

REQUIRED TOOL(S): Clé TORX T20, clé TORX T6

1. Éteignez la caméra.
2. Retirez tous les modules, câbles et autres accessoires qui pourraient gêner les manipulations.
3. Desserrez en croix (en suivant une disposition en forme de « X ») les quatre (4) vis M4 x 0,7 x 8 mm de la monture d'objectif à l'aide d'une clé TORX T20 et retirez-les.

   NOTE: Certaines montures d'objectif possèdent des vis captives qui ne peuvent pas être enlevées.

   NOTE: Le retrait des vis pourrait nécessiter l'emploi d'une longue clé TORX T20 et d'un outil supplémentaire pour faire levier.
4. Retirez la monture d'objectifs

Figure: Retirez la monture d'objectifs

5. Utilisez un chiffon humide non pelucheux pour essuyer délicatement la zone autour de la monture d'objectifs et du module OLPF. Retirez le maximum de saletés et de débris possible.

COPYRIGHT © 2018 RED.COM, LLC

6. Desserrez en croix (en suivant une disposition en forme de « X ») les quatre (4) vis M2 x 0,4 x 4 mm du module OLPF (réf. 600-0224) à l'aide d'une clé TORX T6 et retirez-les.

Figure: Retirez les vis du module OLPF

7. Retirez le module OLPF et mettez-le dans son boitier de protection.

Figure: Retirez le module OLPF

8. Utilisez une lampe à DEL pour vous assurer que la cavité optique est propre et dénuée de poussière ou de saletés.

Figure: Assurez-vous que la cavité optique est propre et dénuée de saletés

9. Assurez-vous que le nouveau module OLPF est propre et dénué de saletés.
10. Installez le nouveau module OLPF dans la cavité optique en le maintenant droit et en conservant l'avant du module OLPF parallèle à l'avant de la caméra.

    NOTE: Le module OLPF pourrait ne pas être positionné correctement s'il est inséré de travers.
11. Remettez en place et serrez légèrement en croix (en suivant une disposition en forme de « X ») les quatre (4) vis M2 x 0,4 x 4 mm du module OLPF (réf. 600-0224) à l'aide d'une clé TORX T6. NE SERREZ PAS COMPLÈTEMENT LES VIS.

Figure: Remettez en place le module OLPF et les vis

12. Serrez complètement en croix (en suivant une disposition en forme de « X ») les quatre (4) vis du module OLPF à l'aide d'une clé TORX T6. NE PAS serrer avec un couple supérieur à 30 pouces-once (0,21 Nm) pour éviter tout dommage.

    WARNING: NE SERREZ PAS TROP FORT

COPYRIGHT © 2018 RED.COM, LLC

13. Remettez en place la monture d'objectifs.
14. Remettez en place et serrez légèrement en croix (en suivant une disposition en forme de « X ») les quatre (4) vis M4 x 0,7 x 8 mm de la monture d'objectif à l'aide d'une clé TORX T20. NE SERREZ PAS COMPLÈTEMENT LES VIS.

    NOTE: Certaines montures d'objectif possèdent des vis captives qui ne peuvent pas être enlevées.
15. Serrez complètement en croix (en suivant une disposition en forme de « X ») les quatre (4) vis de la monture d'objectifs à l'aide d'une clé TORX T20. NE PAS serrer avec un couple supérieur à 350 pouces-once (2,47 Nm) pour éviter tout dommage.

    WARNING: NE SERREZ PAS TROP FORT

Figure: Remettez en place la monture d'objectifs

16. Allumez la caméra.
17. Allez dans **Menu** > **Settings** > **Maintenance** > **OLPF**.
18. Sélectionnez l'OLPF installé dans le menu déroulant **Type**.

    IMPORTANT: Assurez-vous de sélectionner le bon type d'OLPF dans le menu déroulant. Si le type d'OLPF sélectionné est incorrect, cela altère la fidélité des couleurs. Pour plus d'informations, consultez la section "OLPF" à la page 135.

Figure: Menu indiquant le type d'OLPF

VÉRIFICATION DE L'OLPF INSTALLÉ

Figure: Étiquettes de type d'OLPF

Vous pouvez voir quel OLPF interchangeable DSMC est installé même si une monture d'objectifs est branchée. Le type de l'OLPF est étiqueté à deux (2) endroits sur chaque OLPF interchangeable DSMC.

#	EMPLACEMENT SUR LA PIÈCE	ÉTIQUETTE	VISIBLE AVEC
1	À l'intérieur, au sommet	Symbole d'identification, comme (S)	Montures PL
2	À l'avant, en bas	Type d'OLPF	Toutes les montures

UTILISATION D'UN TRÉPIED OU D'UN MONOPODE

Cette section décrit les points de fixation de la caméra et les équipements de fixation nécessaires pour utiliser un trépied ou un monopode. La caméra dispose de deux (2) orifices de fixation 3/8-16 (M10 x 1,5) et d'un (1) orifice de fixation 1/4-20 (M6 x 1) dans sa partie inférieure. Ces points de fixation sont conçus pour pouvoir utiliser de nombreuses plaques et matériel de fixation pour des trépieds ou d'autres systèmes de support.

WARNING: Assurez-vous que le trépied, le monopode ou le système de support est conçu et validé pour supporter le poids de votre configuration de caméra. RED décline toute responsabilité concernant les dommages causés par l'utilisation d'un trépied, d'un monopode ou d'un système de support ne proposant pas un support adapté.

WARNING: NE PAS forcer excessivement pour monter un accessoire de support afin de ne pas endommager le filetage des vis.

RED propose les produits suivants pour utiliser des trépieds et d'autres systèmes de support :

ÉLÉMENT	RÉFÉRENCE
Plaque de fixation (DSMC)	790-0094
Pack plaque modulable de terrain DSMC	790-0224
Pack plateforme à dégagement rapide DSMC	790-0183
Pack plateforme à dégagement rapide (à boulonner)	790-0078
Plateforme à dégagement rapide (queue d'aronde)	790-0079
Plateforme à dégagement rapide (miniature)	790-0390
Plaque de fixation de type queue d'aronde (longue)	790-0083
Plaque de fixation de type queue d'aronde (courte)	790-0084

Pour plus d'informations, consultez la boutique en ligne RED store à la page www.red.com/store.

COPYRIGHT © 2018 RED.COM, LLC

SORTIES MONITEUR VIDÉO

Le chemin de supervision convertit les données RAW du capteur en un signal vidéo RVB 4:4:4 de 1920 x 1080 pixels avec une profondeur de 12 bits et une balance des blancs. Le signal peut être modifié en utilisant le réglage ISO, la balance des blancs et d'autres ajustements d'espace colorimétrique RVB. Le signal subit ensuite un redimensionnement et une correction gamma pour produire des sorties moniteur avec une profondeur de 10 bits en YCC 4:2:2 ou de 8 bits en RVB 4:4:4.

La caméra propose les sorties moniteur suivantes :

- **EVF/LCD** : supporte un écran LCD ou un EVF RED.
- **HD-SDI** : fournit une sortie 720p ou 1080p adaptée à la supervision ou à l'enregistrement sur un dispositif VTR ou DDR externe. Elle peut être configurée pour des données encodées en 10 bits LIN (VIDEO) ou en 10 bits LOG (FILM).
- **HDMI** : fournit une sortie 480p, 720p ou 1080p adaptée à la supervision à travers un moniteur Windows® ou la plupart des téléviseurs HD.

CATÉGORIES DE MONITEURS VIDÉO

Les sorties moniteur vidéo sont classées en trois (3) catégories :

- **VIEWFINDER** : la Barre d'état supérieure, la Zone de direct et la Barre d'état inférieure sont affichées. La sortie par défaut est le connecteur EVF/LCD situé sur la face avant du module SSD. S'il n'y a pas d'écran LCD ou d'EVF connecté, vous pouvez transférer la sortie VIEWFINDER vers la sortie HDMI ou la sortie 3G-SDI (HD-SDI) de la caméra.
- **PROGRAM/Clean** : aucune superposition graphique ne s'affiche.
- **PREVIEW** : la Zone de direct et les superpositions graphiques associées sont affichées.

Pour plus d'informations sur la façon de changer la catégorie de votre moniteur vidéo, consultez la section "Mode du moniteur" à la page 87.

ENREGISTREMENT

Effectuez l'une des actions suivantes pour débuter l'enregistrement :

- Appuyez sur la touche **PWR/REC** de la caméra.
- Appuyez sur la touche **REC** d'un module SSD latéral branché.
- Appuyez sur la touche **REC** d'une poignée latérale DSMC branchée.
- Déclenchez le démarrage/l'arrêt d'enregistrement à travers un déclencheur compatible proposé par une société tierce.
- Effectuez un double appui rapide dans le quart droit de l'écran tactile branché (lorsqu'il est activé).

NOTE: Pour activer la fonction Double-Tap Right 25% to Record (appuyez deux fois de suite dans le quart droit pour enregistrer), consultez la section "Advanced" à la page 93.

COPYRIGHT © 2018 RED.COM, LLC

ENREGISTREMENT À PARTIR DES PORTS HD-SDI OU HDMI

NOTE: Les ports HD-SDI et HDMI sont uniquement disponibles sur certaines extensions DSMC2. Pour plus d'informations, consultez la section "Connecteurs d'entrées/sorties" à la page 231.

NOTE: Le port LCD/EVF secondaire (situé sur le côté de la caméra) et le port HDMI ne peuvent pas être utilisés en même temps. Pour plus d'informations, consultez la section "Advanced" à la page 93.

Cette section décrit comment enregistrer à partir des ports HD-SDI ou HDMI pour effectuer un enregistrement simultané (sur un disque SSD et sur un enregistreur externe en même temps) ou un enregistrement externe seulement. Pour plus d'informations sur la façon d'activer les menus par défaut pour un enregistreur externe, consultez la section "Dépannage général" à la page 202.

ENREGISTREMENT SIMULTANÉ

NOTE: Les ports HD-SDI et HDMI sont uniquement disponibles sur certaines extensions DSMC2. Pour plus d'informations, consultez la section "Connecteurs d'entrées/sorties" à la page 231.

Vous pouvez enregistrer simultanément sur un enregistreur externe et sur un disque RED SSD. Pour enregistrer simultanément, suivez les instructions ci-après :

1. Connectez la caméra à un enregistreur externe à l'aide d'un câble HD-SDI ou HDMI.
2. Assurez-vous qu'un disque SSD formaté est inséré dans la caméra.
3. Configurez la sortie HD-SDI ou HDMI :
   A. Allez dans **Menu** > **Settings** > **Display** > **Monitor Control** > **Monitor Setup**.
   B. Sélectionnez **HDMI** ou **HDSDI** dans le menu déroulant situé en haut du menu.
   C. Sélectionnez l'option **Clean** dans le menu déroulant **Mode** (dans le cas contraire, l'enregistreur externe enregistre la superposition).
   D. Sélectionnez la définition de sortie dans le menu déroulant **Resolution**.

      NOTE: La définition maximale pour le HDMI et le HD-SDI est 1080p. Pour plus d'informations, consultez la section "Ports d'enregistrement/de sortie moniteur" à la page 233.
4. Désactivez l'ensemble des fausses couleurs (dans le cas contraire, l'enregistreur externe enregistre les fausses couleurs). Pour plus d'informations, consultez la section "Menu Tools" à la page 83.
5. Si vous surveillez l'audio à travers un moniteur tiers qui prend en charge l'audio, configurez le mixage du moniteur :
   A. Allez dans **Menu** > **Settings** > **Audio** > **Mix** > **Monitor Mix**.
   B. Ajustez les canaux entrants.
6. Allez dans **Menu** > **Settings** > **Recording** > **Mode**.
7. Sélectionnez l'option **Local** dans le menu déroulant **Storage**.
8. Commencez l'enregistrement.

COPYRIGHT © 2018 RED.COM, LLC

ENREGISTREMENT EXTERNE

Vous pouvez enregistrer sur un enregistreur externe sans devoir enregistrer sur un disque SSD. Pour enregistrer uniquement sur un dispositif d'enregistrement externe, suivez les instructions ci-après :

1. Connectez la caméra à un enregistreur externe à l'aide d'un câble HD-SDI ou HDMI.
2. Assurez-vous que le disque SSD est éjecté.
3. Configurez la sortie HD-SDI ou HDMI :
   A. Allez dans **Menu** > **Settings** > **Display** > **Monitor Control** > **Monitor Setup**.
   B. Sélectionnez **HDMI** ou **HDSDI** dans le menu déroulant situé en haut du menu.
4. Sélectionnez l'option **Clean** dans le menu déroulant **Mode** (dans le cas contraire, l'enregistreur externe enregistre la superposition).
5. Sélectionnez la définition de sortie dans le menu déroulant **Resolution**.

   NOTE: La définition maximale pour le HDMI et le HD-SDI est 1080p. Pour plus d'informations, consultez la section "Ports d'enregistrement/de sortie moniteur" à la page 233.
6. Désactivez l'ensemble des fausses couleurs (dans le cas contraire, l'enregistreur externe enregistre les fausses couleurs). Pour plus d'informations, consultez la section "Menu Tools" à la page 83.
7. Si vous surveillez l'audio à travers un moniteur tiers qui prend en charge l'audio, configurez le mixage du moniteur :
   A. Allez dans **Menu** > **Settings** > **Audio** > **Mix** > **Monitor Mix**.
   B. Ajustez les canaux entrants.
8. Allez dans **Menu** > **Settings** > **Recording** > **Mode**.
9. Sélectionnez l'option **External** dans le menu déroulant **Storage**.
10. Commencez l'enregistrement.

COPYRIGHT © 2018 RED.COM, LLC

CHAPTER 4:

COMMANDES ET MENUS DE BASE

PRÉSENTATION DES MENUS DE L'INTERFACE GRAPHIQUE

Cette section décrit la structure et la disposition de l'interface utilisateur graphique (GUI) qui se superpose au signal du moniteur vidéo. Les commandes avancées du menu de l'interface graphique utilisateur permettent un accès aisé aux menus, aux informations superposées et aux autres informations de caméra indispensables. Les fonctionnalités varient en fonction du type de sortie du moniteur et de la version du micrologiciel. Le menu de l'interface graphique est divisé en trois (3) sections :

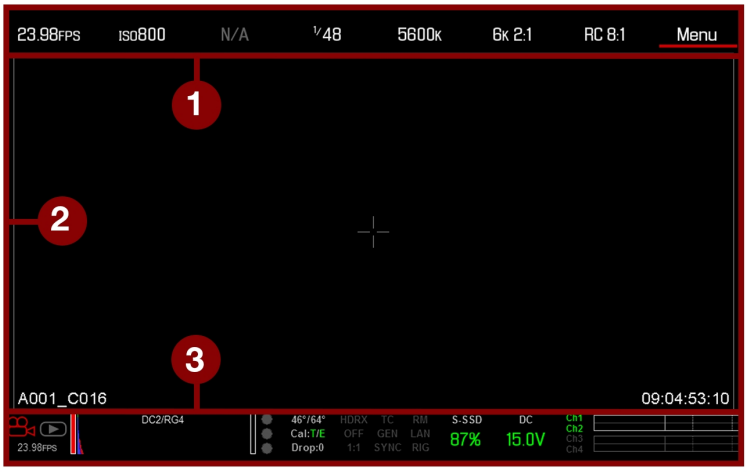

Figure: Menu de commande de l'interface graphique

#	ÉLÉMENT	DESCRIPTION
1	Barre d'état supérieure (menu de base)	Accès aisé aux paramètres de capture de la caméra principale. Consultez la section "Barre d'état supérieure (menu de base)" à la page suivante.
2	Zone de direct	Vue d'enregistrement de la caméra en direct, informations superposées et guides, entre autres. Consultez la section "Zone de direct" à la page 66.
3	Barre d'état inférieure	Paramètres indispensables de la caméra, modes d'enregistrement/lecture, état de l'alimentation et du support d'enregistrement, et audiomètre. Consultez la section "Barre d'état inférieure" à la page 67.

COPYRIGHT © 2018 RED.COM, LLC

BARRE D'ÉTAT SUPÉRIEURE (MENU DE BASE)

La Barre d'état supérieure affiche les paramètres de base du projet. Le paramètre actuellement sélectionné dans la Barre d'état supérieure est souligné d'une barre rouge. La Barre d'état supérieure est également connue sous le nom de Menu de base.

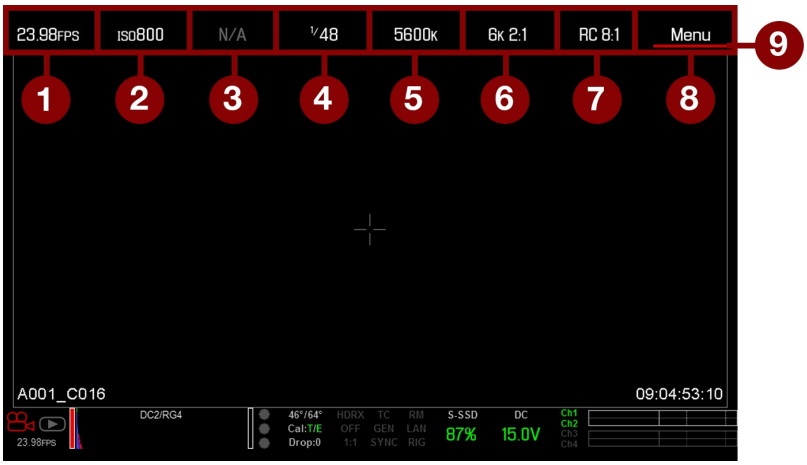

Figure: Barre d'état supérieure

La Barre d'état supérieure comporte les éléments d'interface utilisateur graphique (GUI) suivants :

#	ÉLÉMENT	DESCRIPTION	INFORMATIONS
1	Fréquence d'images (exprimée en fps)	Fréquence d'enregistrement d'images	"Fréquence d'images" à la page 102
2	ISO	Sensibilité de la caméra	"ISO" à la page 98
3	Aperture (ouverture)	Informations concernant l'ouverture de l'objectif (f/N)	"Aperture (ouverture)" à la page 64
4	Exposition (obturateur)	Durée d'intégration ou angle d'obturation	"Exposition/Obturation" à la page 103
5	Température de couleur	Balance des blancs et teinte	"Color Temperature" à la page 101
6	Définition	Définition d'enregistrement	"Format" à la page 106
7	REDCODE®	REDCODE compression setting (paramètre de compression REDCODE)	"REDCODE" à la page 65
8	Menu	Accès aux paramètres avancés	"Menus Advanced" à la page 82
9	Curseur	Indique l'élément actuellement sélectionné dans la Barre d'état supérieure	N/A

COPYRIGHT © 2018 RED.COM, LLC

ACCÈS AUX MENUS AVANCÉS

Pour chaque élément de la Barre d'état supérieure, vous pouvez sélectionner le bouton **Advanced...** afin d'accéder au menu correspondant dans les menus avancés.

Par exemple, sélectionnez **Advanced...** dans le menu de fréquence d'images pour accéder à **Menu** > **Settings** > **Project** > **Frame Rate**.

Pour plus d'informations sur les menus avancés, consultez la section "Menus Advanced" à la page 82.

Figure: Sélectionnez « Advanced... » Bouton

Figure: Menu Advanced

FONCTIONNALITÉ : EDIT LIST

Sélectionnez le bouton **Edit List...** dans les menus de la Barre d'état supérieure afin de modifier les valeurs qui s'affichent pour chaque paramètre. Par exemple, si vous ouvrez le menu de fréquence d'images et que vous sélectionnez **Edit List...**, vous pouvez ajouter ou supprimer des valeurs.

Figure: Sélectionnez « Edit List.. » Bouton

APERTURE (OUVERTURE)

Le paramètre d'ouverture (f/N) est affiché lorsqu'une monture d'objectifs et un objectif compatibles sont installés. L'ouverture contrôle la profondeur de champ de l'image ainsi que la quantité de lumière qui atteint le capteur (exposition), conjointement avec le paramètre de vitesse/d'angle d'obturation.

- L'augmentation de l'ouverture vers un nombre plus élevé augmente la profondeur de champ mais réduit l'exposition (luminosité).
- La diminution de l'ouverture vers un nombre plus faible diminue la profondeur de champ mais augmente l'exposition (luminosité).

MONTURE PL RED DSMC INSTALLÉE

L'ouverture courante de l'objectif utilisé s'affiche lorsqu'une monture PL DSMC® est installée et qu'un objectif équipé d'un système Cooke® S4/i® est branché.

MONTURE CANON ET MONTURE NIKON DSMC INSTALLÉES

Le menu Aperture est visible si une monture DSMC Nikon®, une monture DSMC Canon® ou RED® DSMC MOTION MOUNT Ti Canon est installée et qu'un objectif pris en charge est branché. Cela vous permet d'ajuster l'ouverture de l'objectif branché.

Sélectionnez le bouton **Advanced...** pour accéder à l'écran **Menu** > **Settings** > **Setup** > **Lens**. Pour plus d'informations, consultez la section "Objectif" à la page 126.

REDCODE

Sélectionnez le taux de compression REDCODE cible pour votre projet.

Si la caméra parvient à atteindre le taux de compression cible, ce dernier s'affiche en blanc. Si la caméra ne parvient pas à atteindre le taux de compression cible, ce dernier s'affiche en jaune et la caméra utilise le taux de compression atteignable suivant.

Le taux de compression actuel est automatiquement recalculé lorsque des changements sont apportés à la définition, au rapport d'aspect, au paramètre d'anamorphose, à la fréquence d'images, au mode HDRX®, au support ou au taux de compression REDCODE cible.

La compression REDCODE altère la qualité globale de la séquence. Une compression plus faible (par exemple de 2:1) augmente la qualité de la séquence alors qu'une compression plus élevée (par exemple de 22:1) diminue la qualité.

Pour plus d'informations, consultez la section "Format de fichiers R3D et REDCODE" à la page 12.

- **MYSTERIUM-X** : la plage varie de 3:1 à 18:1. La valeur par défaut est de 8:1.
- **RED DRAGON** : la plage varie de 2:1 à 22:1. La valeur par défaut est de 8:1.

Pour connaitre les valeurs maximales de REDCODE disponibles, consultez le manuel DSMC Media Operation Guide disponible à la page www.red.com/downloads.

ZONE DE DIRECT

La Zone de direct comprend la zone correspondant à l'image enregistrée, la zone Tour d'horizon et diverses superpositions. La couleur de chaque information superposée peut être personnalisée pour optimiser le contraste entre les guides et la scène capturée.

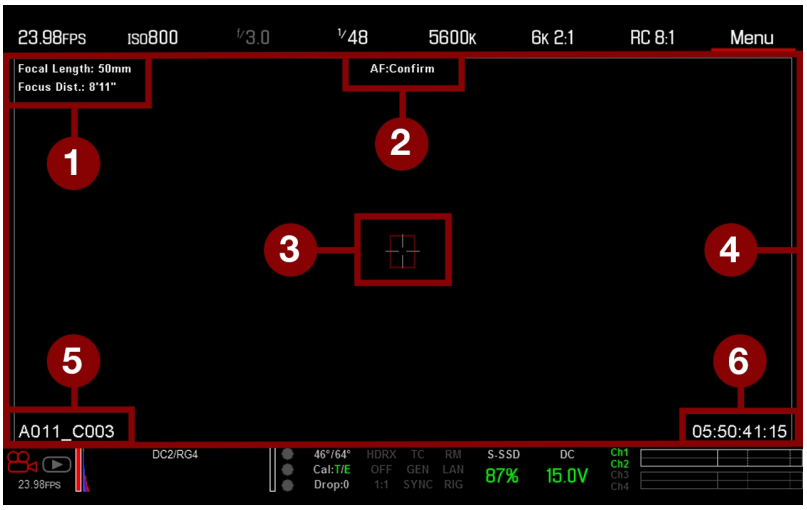

Figure: Zone de direct

La Zone de direct comporte les éléments graphiques suivants :

#	ÉLÉMENT	DESCRIPTION	INFORMATIONS
1	Informations sur l'objectif	Informations fournies en utilisant des objectifs pris en charge Canon, Nikon, ou Cooke	"Informations sur l'objectif" à la page suivante
2	État AF	Mode de mise au point automatique actuellement sélectionné	"Menu Focus" à la page 145
3	Guide pour croix centrale et mise au point spot	Croix : centre du guide sélectionné Guides de référence : action sécurisée/titre sécurisé, centre de l'image, grille superposée	"Onglet General" à la page 96
4	Guides de cadrage	Zone d'enregistrement ou de projection du capteur	"Menu Guides" à la page 96
5	Nom de fichier du clip	Nom de fichier du clip en cours d'enregistrement, ou nom de fichier du prochain clip à enregistrer	N/A
6	Valeur du code temporel	Valeur actuelle du code temporel	"Timecode (code temporel)" à la page 179

COPYRIGHT © 2018 RED.COM, LLC

INFORMATIONS SUR L'OBJECTIF

Cette section décrit les informations qui sont affichées lorsqu'un objectif pris en charge est branché.

OBJECTIFS PL

Affiche la longueur focale et la distance de mise au point lorsqu'une monture PL est installée et qu'un objectif avec système Cooke S4/i (ou équivalent) est branché. Pour plus d'informations, consultez la section "Onglet Lens" à la page 126.

OBJECTIFS CANON ET NIKON

La caméra affiche la longueur focale et la distance de mise au point lorsqu'une monture Canon DSMC ou une monture Nikon DSMC est installée et qu'un objectif pris en charge, d'un point de vue électronique, est branché. Lorsque l'AF est en mode Manual ou Confirm, la distance de mise au point est affichée sous la forme d'une paire de distances Near–Far (Proche-Éloignée). En mode AF, une distance de mise au point estimée est affichée. Les valeurs et les plages de valeurs de la longueur focale et de la distance de mise au point dépendent de l'objectif branché. Lorsque la longueur focale de l'objectif change, les valeurs actuelles sont affichées. Pour plus d'informations, consultez la section "Onglet Lens" à la page 126.

BARRE D'ÉTAT INFÉRIEURE

La Barre d'état inférieure fournit un accès aux informations essentielles du système et aux valeurs de la caméra.

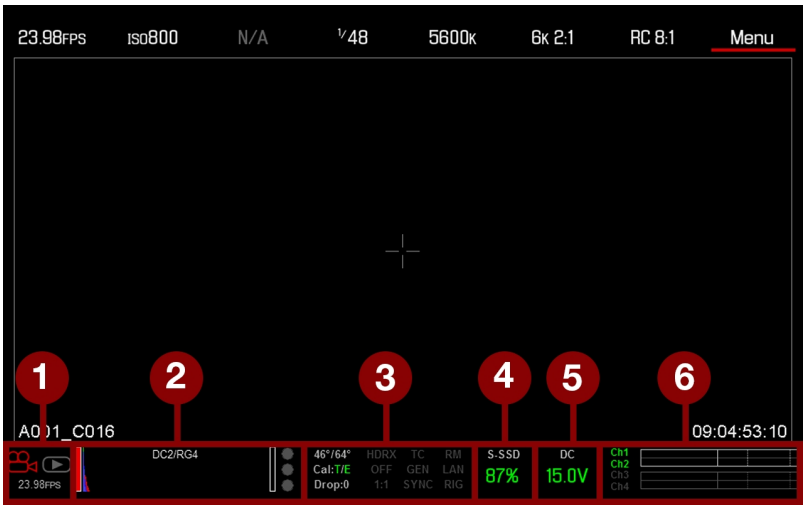

Figure: Barre d'état inférieure

#	ÉLÉMENT	SOUS-ÉLÉMENT/DESCRIPTION	INFORMATIONS
1	Option Camera Mode	Faites glisser vers le haut pour naviguer entre les modes Motion/Stills/Playback	"Option Camera Mode" à la page suivante
2	Histogramme	Histogramme ; appuyez pour ouvrir le menu Tools	"Histogramme" à la page 70

#	ÉLÉMENT	SOUS-ÉLÉMENT/DESCRIPTION	INFORMATIONS
3	Témoins d'état du système	Appuyez pour ouvrir le menu System Status	"Témoins" à la page 134
		Température du capteur de la caméra et température interne	"Calibrage du capteur" à la page 128
		Cal: T/E	"Témoin CAL: T/E" à la page 71
		HDRX : s'affiche lorsque le mode HDRC est activé	"Menu HDRX" à la page 143
		Modes de fausses couleurs : affiche les modes	"Mode de fausses couleurs" à la page 83
		Mode Magnify	"Agrandissement" à la page 85
		Timecode (code temporel)	"Témoin TC" à la page 71
		Genlock	"Témoin GEN" à la page 71
		Sync	"Témoin SYNC" à la page 71
		RM : indique une liaison vers le REDMOTE	"Système REDMOTE" à la page 165
		LAN	"Témoin LAN" à la page 72
		RIG : indique que les métadonnées du rig 3D sont présentes	N/A
4	Media Status (état du média)	Emplacement du support et capacité restante ; appuyez pour ouvrir le menu Media	"Menu Media" à la page 136
5	État de l'alimentation	Tension CC ou pourcentage d'autonomie restante de la batterie ; appuyez pour ouvrir le menu Power	"État de l'alimentation" à la page 72
6	Audio Meter (audiomètre)	Entrée audio et volume ; appuyez pour ouvrir le menu Audio	"Système audio" à la page 157

OPTION CAMERA MODE

L'option Camera Mode vous permet de passer sans effort en mode Motion, Stills ou Playback. Pour sélectionner un mode de caméra, sélectionnez l'icône **Camera Mode** dans la Barre d'état inférieure, faites glisser vers le haut et sélectionnez un mode de caméra.

NOTE: Les ajustements de paramètres effectués en mode Stills n'affectent pas les paramètres du mode Motion et inversement.

NOTE: Vous pouvez également passer du mode Stills ou mode Motion en utilisant l'interrupteur Motion/Stills de la poignée latérale DSMC ou du REDMOTE.

Vous pouvez sélectionner les modes de caméra suivants :

- "Mode Motion" à la page suivante
- "Mode Stills" à la page suivante
- "Playback" à la page 137

MODE MOTION

Le mode Motion optimise les paramètres de votre caméra pour capturer des scènes en mouvement. Ce mode fait passer par défaut la caméra en mode Continuous Record. Le mode Motion intègre les fonctionnalités suivantes :

- Modes d'enregistrement du mode Motion :
  - "Mode Continuous Record" à la page 112
  - "Mode Internal Timelapse Timer" à la page 112
  - "Mode Frame Trigger" à la page 113
  - "Mode Speed Ramp" à la page 114
  - "Mode REDCODE Burst" à la page 115
- Raccourcis pour le geste de glissement vers le haut
  - Camera Mode
  - Tools
  - Media
  - Power
- Préréglage par défaut du mode Motion (RED)

NOTE: Pour plus d'informations, consultez les sections "Menu Swipe-Up" à la page 74 et "Fonctions par défaut des touches" à la page 257.

MODE STILLS

Le mode Stills optimise les paramètres de votre caméra pour capturer des photographies. Le mode Stills intègre les fonctionnalités suivantes :

- Modes d'enregistrement du mode Stills :
  - "Mode Multi-Shot" à la page 116
  - "Mode Motion + Stills" à la page 117
- Raccourcis pour le geste de glissement vers le haut :
  - Auto Exposure
  - Auto Focus
  - Record Mode
- Préréglage par défaut du mode Stills (RED)

Pour plus d'informations, consultez les sections "Menu Swipe-Up" à la page 74 et "Fonctions par défaut des touches" à la page 257.

COPYRIGHT © 2018 RED.COM, LLC

HISTOGRAMME

Cette section décrit les éléments qui composent la section Histogram de la Barre d'état inférieure. Cette partie de l'interface utilisateur graphique aide à garantir que la séquence enregistrée est correctement exposée.

Appuyez sur l'histogramme dans la Barre d'état inférieure pour accéder au menu Tools. Pour plus d'informations, consultez la section "Menu Tools" à la page 83.

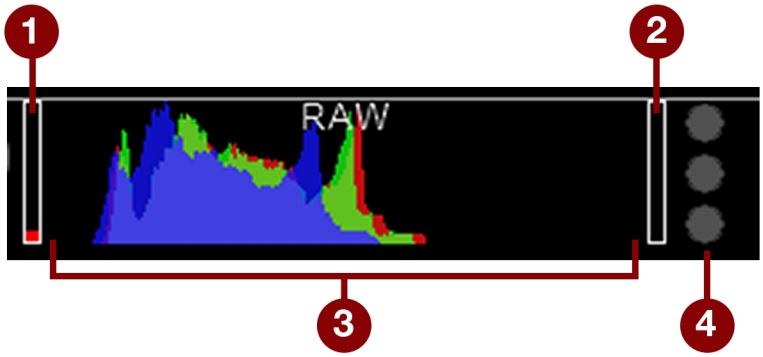

Figure: Histogramme (exposition)

#	ÉLÉMENT	DESCRIPTION
1	Barre de niveau RAW (à gauche)[1]	Également connue sous le nom de « goal post ». Affiche le nombre de pixels sous-exposés dans l'image (bruit)
2	Barre de niveau RAW (à droite)[1]	Également connue sous le nom de « goal post ». Affiche le nombre de pixels surexposés dans l'image (écrêtage)
3	Histogramme RVB	Fournit une représentation visuelle de l'exposition et du niveau des données du capteur pour les canaux rouge, vert et bleu ; la mesure dépend de la balance des blancs, des paramètres ISO et VIEW/LOOK.
4	Mesureur d'écrêtage RAW	Également connu sous le nom de « traffic lights » (feux de circulation). Fournit une représentation visuelle de l'exposition et du niveau des données du capteur pour les canaux rouge, vert et bleu ; les cercles (feux de circulation) s'allument en cas d'écrêtage.

1. Les barres de niveau RAW représentent 1/4 du nombre total de pixels dans l'image. Elles illustrent le nombre de pixels sujets à du bruit ou à un écrêtage par rapport au nombre total de pixels. Par exemple, si la barre de niveau RAW de gauche atteint 1/8e de sa hauteur totale, cela signifie qu'environ 1/32e de l'ensemble des pixels composants l'image présente un niveau d'exposition risquant de provoquer du bruit en cas d'augmentation des valeurs ISO ou FLUT® en postproduction.

TÉMOINS D'ÉTAT DU SYSTÈME

Cette section décrit les couleurs et le comportement des témoins d'état du système situés dans la Barre d'état inférieure. Appuyez sur les témoins d'état du système dans la Barre d'état inférieure pour accéder au menu System Status. Pour plus d'informations, consultez la section "Témoins" à la page 134.

COPYRIGHT © 2018 RED.COM, LLC

TÉMOIN CAL: T/E

E Le témoin CAL: T/E illustre les changements de température (T) et d'exposition (E) relatifs à la cartographie de calibrage active. Si la température ou l'exposition change de manière significative, recalibrez le capteur à la température et à l'exposition désirée. La qualité de l'image peut être dégradée si le capteur n'est pas recalibré.

- **Vert** : la température et l'exposition du capteur sont correctement calibrées pour les réglages actuels.
- **Jaune** : légère modification de la température ou de l'exposition du capteur.
- **Rouge** : modification significative de la température ou de l'exposition du capteur.
- Les signes - et + indiquent si la température ou l'exposition du capteur a respectivement diminué ou augmenté.

NOTE: Les témoins T et E changent de couleur de manière indépendante.

TÉMOIN TC

Le témoin TC illustre l'état actuel du code temporel.

- **Gris** : aucun code temporel analogique détecté.
- **Rouge** : un code temporel analogique est détecté mais il n'est pas activé.
- **Vert** : un code temporel analogique est utilisé pour le décompte de l'heure.

Pour plus d'informations, consultez la section "Configuration du code temporel, du genlock et du mode multicaméras" à la page 179.

TÉMOIN GEN

Le témoin GEN affiche l'état actuel du signal genlock.

- **Gris** : aucun signal genlock détecté ou signal ne pouvant pas être verrouillé au projet (24,00 fps vs. 23,98 fps).
- **Rouge** : signal genlock en cours de synchronisation ou perdu lors de l'enregistrement.
- **Vert** : un signal genlock correspondant à la fréquence actuelle du moniteur HD-SDI est verrouillé.
- **Jaune** : le timing est potentiellement verrouillable mais ne correspond pas à la fréquence du moniteur. Par exemple, le signal genlock est de 24,00 fps et la fréquence du moniteur HD-SDI est de 25,00 fps.

NOTE: NE PAS effectuer d'opérations 3D lorsque le témoin GEN est jaune. Cela permet d'avertir que les paramètres du signal genlock source et de la caméra ne sont as alignés. La synchronisation entre les caméras n'est donc pas garantie.

Pour plus d'informations, consultez la section "Configuration du code temporel, du genlock et du mode multicaméras" à la page 179.

TÉMOIN SYNC

Le témoin SYNC montre l'état actuel de synchronisation du capteur par rapport au signal de genlock.

- **Gris** : le capteur est en mode de synchronisation avec le signal de genlock.
- **Rouge** : le capteur est en mode de synchronisation avec le signal de genlock mais il n'est pas actuellement synchronisé avec ce dernier. Cela peut se produire en cas de perte du signal de genlock ou de la synchronisation du capteur lors d'un enregistrement.
- **Vert** : le capteur et la fréquence du moniteur HD-SDI sont synchronisés avec un signal de genlock compatible.

Pour plus d'informations, consultez la section "Configuration du code temporel, du genlock et du mode multicaméras" à la page 179.

COPYRIGHT © 2018 RED.COM, LLC

TÉMOIN LAN

Le témoin LAN montre l'état actuel de la connexion LAN externe à travers le port GIG-E.

- **Gris** : le contrôle de la caméra depuis l'extérieur n'est pas activé.
- **Vert** : Ethernet est activé.
- **Jaune** : si le témoin LAN est jaune, le contrôle de la caméra depuis l'extérieur est impossible. Pour plus d'informations, consultez la section "Dépannage général" à la page 202.

NOTE: Le témoin LAN jaune ne s'applique qu'aux dispositifs EPIC-X MYSTERIUM et EPIC-M MYSTERIUM-X.

ÉTAT DE L'ALIMENTATION

L'élément État de l'alimentation affiche la tension actuelle ou l'autonomie restante de la batterie. Appuyez sur l'élément État de l'alimentation pour accéder au menu Power (alimentation). Pour plus d'informations, consultez la section "Menu Power" à la page 141.

TENSION D'ALIMENTATION DE L'ENTRÉE CC

Lorsque la caméra est alimentée en courant continu (CC), la tension actuellement appliquée est affichée. Lorsque la caméra est alimentée par des batteries, l'autonomie restante de la batterie est affichée. L'autonomie restante est indiquée par les couleurs suivantes :

- **Vert** : 12,0 V et plus
- **Jaune** : entre 11,8 V et 11,9 V
- **Rouge** : entre 11,6 V et 11,7 V

NOTE: La caméra s'éteint automatiquement si la tension d'alimentation descend en dessous de 11,5 V.

TEMPS DE BATTERIE RESTANT

En cas d'utilisation d'une batterie REDVOLT, REDVOLT-V ou REDVOLT XL, l'état d'alimentation affiche l'emplacement de la source d'alimentation (exemple : SH pour poignée latérale DSMC, RM pour module arrière) ainsi que l'autonomie restante de la batterie. En cas d'utilisation d'une batterie RED BRICK connectée à l'entrée d'alimentation Entrée CC, l'état d'alimentation affiche le texte BRICK ainsi que l'autonomie restante de la batterie.

La couleur de l'autonomie restante de la batterie représente le temps restant :

- **Vert** : > 10 minutes
- **Jaune** : entre 5 et 10 minutes
- **Rouge** : < 5 minutes

COPYRIGHT © 2018 RED.COM, LLC

COMMANDES DE NAVIGATION

Cette section décrit les commandes de base pour naviguer dans les menus de la caméra.

NAVIGATION SUR L'ÉCRAN TACTILE

Vous pouvez contrôler certains paramètres et naviguer dans les menus de la caméra en utilisant les boutons ainsi que des gestuelles sur les écrans RED Touch.

BOUTONS DES ÉCRANS RED TOUCH

L'écran LCD RED Touch offre un contrôle intuitif des menus et quatre (4) boutons programmables.

Figure: Écran LCD RED Touch 7,0 pouces DSMC2

#	BOUTON DE L'ÉCRAN LCD RED TOUCH	DESCRIPTION
1	Touche utilisateur 1	Magnify: Toggle (agrandissement : activation ou désactivation)
2	Bouton « haut »	Augmente la luminosité de l'écran
3	Bouton « bas »	Diminue la luminosité de l'écran
4	Touche utilisateur 2	Active ou désactive le mode Exposure

NOTE: Les touches de l'écran LCD RED Touch sont programmables. Pour plus d'informations, consultez la section "Key Mapping" à la page 120.

COPYRIGHT © 2018 RED.COM, LLC

GESTUELLES DES ÉCRANS RED TOUCH

Les gestes suivants permettent de naviguer dans les menus à l'aide de l'écran tactile :

- **Appui** : l'appui possède plusieurs fonctions :
  - Appuyez pour sélectionner un menu de base, un sous-menu ou un bouton.
  - Si un menu est ouvert, appuyez à n'importe quel endroit hors du menu pour sauvegarder les modifications et fermer le menu.
  - Appuyez sur les parties de droite ou de gauche de l'écran tactile pour accéder aux touches programmables.
- **Glissement** : faites glisser votre doigt pour sélectionner différentes valeurs au sein des menus déroulants ou des champs avec boutons fléchés. Pour plus d'informations, consultez la section "Menu Swipe-Up" ci-dessous.
- **Double-appui** : permet de passer en mode Overlay si le moniteur est en mode Clean.
- **Appui prolongé** : appuyez sur une icône et maintenez-la enfoncée pour afficher un écran d'interface avancée.
- **Pincement/étirement** : écartez ou rapprochez deux (2) doigts pour augmenter/diminuer la taille de l'image. Par défaut ce geste est désactivé.

Pour plus d'informations, consultez la section "Gestes" à la page 93.

MENU SWIPE-UP

Le menu Swipe-Up est disponible dans la Barre d'état inférieure des écrans LCD RED Touch et fournit des raccourcis vers les modes Motion, Stills et Playback pour le geste de glissement vers le haut. Sélectionnez par exemple l'icône **Camera Mode** dans la Barre d'état inférieure, faites glisser vos doigts vers le haut et sélectionnez un **mode de caméra**.

Figure: Faites glisser le doigt vers le haut pour sélectionner un mode de caméra

GROUPE DE NAVIGATION

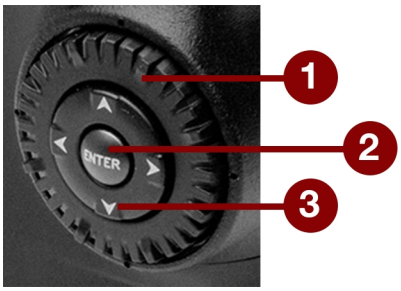

Figure: Groupe de navigation

Le groupe de navigation constitue la principale interface de commande de la poignée latérale DSMC, du RED Switchblade-M et du REDMOTE.

#	ÉLÉMENT DU GROUPE DE NAVIGATION	DESCRIPTION
1	Molette de défilement	Permet de sélectionner et d'ajuster la valeur du paramètre sélectionné
2	Touche ENTER	Appuyez sur la touche **ENTER** pour confirmer un paramètre ou accéder au menu sélectionné
3	Touches directionnelles	Permet de naviguer dans les menus et les éléments de menu

Pour naviguer dans les menus, utilisez les commandes suivantes :

- Appuyez sur la touche **ENTER** pour ouvrir un menu, puis tournez la **molette de défilement** dans le sens horaire pour vous déplacer vers la droite ou dans le sens antihoraire pour vous déplacer vers la gauche et sélectionner le menu ou le paramètre désiré. Appuyez sur la touche **ENTER** pour effectuer la sélection.
- Appuyez sur la **touche directionnelle flèche vers le haut** pour ouvrir le menu Advanced Settings correspondant, le cas échéant.

Pour plus d'informations sur le REDMOTE, consultez la section "Système REDMOTE" à la page 165.

POIGNÉE LATÉRALE DSMC

Cette section décrit les commandes et l'écran de la poignée latérale DSMC.

Figure: Commandes de la poignée latérale DSMC

#	COMMANDE/ÉLÉMENT	DESCRIPTION
1	Écran LCD	Consultez la section "Écran de la poignée latérale DSMC" à la page 78
2	Touches utilisateur (1 à 4)[1]	Les touches utilisateur 1 à 4 sont utilisées pour sélectionner une option sur l'écran de la poignée latérale DSMC. La molette avant ajuste ensuite la valeur de l'option sélectionnée.
3	Bouton Menu	Permet d'accéder aux menus ou de sortir du menu sélectionné
4	Interrupteur basculant	Ouvre (vers le haut) ou ferme (vers le bas) l'iris
5	Touches utilisateur (5 à 7)	**5** : active ou désactive le mode Exposure **6** : touche désactivée **7** : éjecte le média
6	Verrouillage à molette	Permet d'installer et de retirer la poignée latérale DSMC
7	Bouton de rétroéclairage de l'écran LCD	Active ou désactive le rétroéclairage de l'écran LCD
8	Groupe de navigation	Pour plus d'informations sur les menus de navigation et les éléments des menus, consultez la section "Groupe de navigation" à la page précédente
9	Touches utilisateur (A à D)	**A** : fait défiler les options du mode Auto-Focus **B** : option Auto White Balance **C** : active ou désactive l'agrandissement **D** : active ou désactive le mode Exposure

COPYRIGHT © 2018 RED.COM, LLC

#	COMMANDE/ÉLÉMENT	DESCRIPTION
10	Bouton de mise au point/enregistrement	Appuyez à moitié le bouton pour effectuer une mise au point ou appuyez à fond pour démarrer/arrêter l'enregistrement
11	Cadran rotatif	Permet d'ajuster les valeurs des paramètres de la caméra en se basant sur la valeur soulignée affichée sur l'écran LCD de la poignée latérale DSMC
12	Bouton de déblocage de la porte de la batterie	Appuyez dessus pour ouvrir la porte de la batterie
13	Port de synchronisation PC	Déclenche des flashs ou des stroboscopes externes
14	Interrupteur du mode Stills/Motion	Permet de passer en mode Stills ou en mode Motion. Ce bouton est activé à partir de la version 6.0 du micrologiciel

1. Appuyez simultanément sur les touches utilisateur **1** et **4** pour verrouiller ou déverrouiller les boutons de la poignée latérale DSMC afin d'éviter toute modification intempestive.

NOTE: Les touches de la poignée latérale DSMC sont programmables. Pour plus d'informations, consultez la section "Touches" à la page 120.

ÉCRAN DE LA POIGNÉE LATÉRALE DSMC

La poignée latérale DSMC affiche des paramètres de menu basiques ainsi que d'autres informations sur l'état du système.

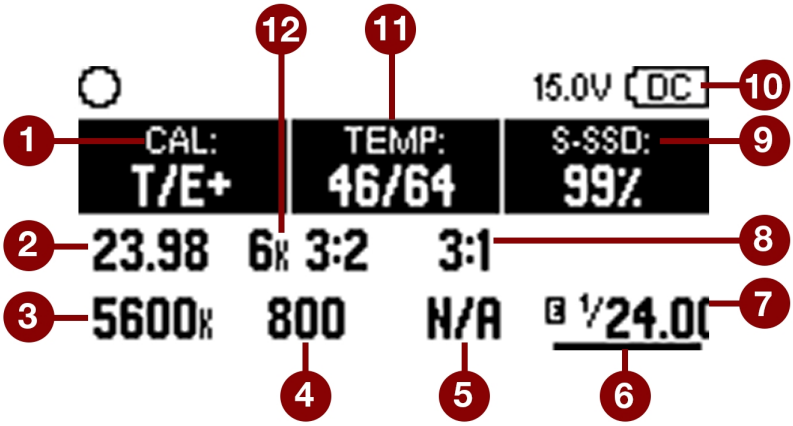

Figure: Écran de la poignée latérale DSMC

La poignée latérale DSMC affiche les paramètres de caméra suivants :

#	ÉLÉMENT AFFICHÉ	DESCRIPTION
1	Calibrage	Témoin de modification relative de la température et de l'exposition du capteur depuis le dernier calibrage
2	Fréquence d'enregistrement d'images	Fréquence d'enregistrement d'images actuelle
3	Balance des blancs	Température de couleur
4	ISO	Sensibilité du capteur de la caméra
5	Informations sur l'objectif	Affiche l'ouverture lorsqu'un objectif Canon, Nikon ou Cooke pris en charge est branché.
6	Curseur	Les touches utilisateur 1 à 4 sont utilisées pour déplacer le curseur afin de sélectionner une option. La molette avant ajuste ensuite la valeur de l'option sélectionnée.
7	Vitesse d'obturation	Durée d'intégration ou angle d'obturation
8	REDCODE	REDCODE compression setting (paramètre de compression REDCODE)
9	Media Status (état du média)	Affiche l'emplacement du support et la capacité restante du support
10	État de l'alimentation	Tension d'alimentation CC ou pourcentage d'autonomie restante de la batterie
11	Température	Affiche respectivement la température du capteur de la caméra et la température interne
12	Définition	Définition d'enregistrement

COPYRIGHT © 2018 RED.COM, LLC

RED SWITCHBLADE-M

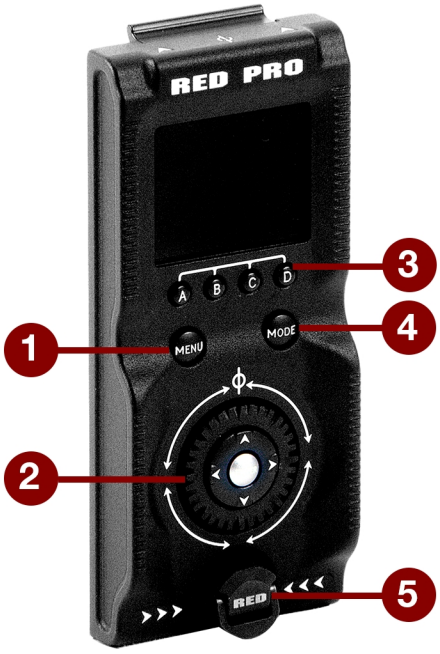

Figure: Commandes de l'interface RED Switchblade-M

#	COMMANDE/ÉLÉMENT	DESCRIPTION
1	Bouton MENU	Permet d'accéder aux menus ou de sortir du menu sélectionné
2	Groupe de navigation	Pour plus d'informations sur les menus de navigation et les éléments des menus, consultez la section "Groupe de navigation" à la page 75
3	Touches utilisateur (A à D)[1]	**A** : fait défiler les options du mode Auto-Focus **B** : option Auto White Balance **C** : active ou désactive l'agrandissement **D** : active ou désactive le mode Exposure
4	Bouton MODE[2]	Permet de faire basculer l'interface RED Switchblade-M en mode Remote ou en mode Local.
5	Vis moletée de fixation	Permet d'installer et de retirer l'interface RED Switchblade-M

1. Appuyez simultanément sur les touches utilisateur **A** et **D** pour verrouiller ou déverrouiller les boutons de l'interface RED Switchblade-M afin d'éviter toute modification intempestive.
2. Le bouton MODE ne fonctionne qu'avec la version 5.3 ou ultérieure du micrologiciel.

NOTE: Les touches de l'interface RED Switchblade-M sont programmables. Pour plus d'informations, consultez la section "Key Mapping" à la page 120.

COPYRIGHT © 2018 RED.COM, LLC

MODES DE FONCTIONNEMENT

L'écran de l'interface RED Switchblade-M reflète le mode actuellement sélectionné. Utilisez la **molette de défilement** et **les touches directionnelles** pour naviguer dans les menus. Appuyez sur le bouton **MENU** pour accéder au menu Advanced. Appuyez sur le bouton **MODE** pour passer de l'un des modes suivants à l'autre :

- **Mode Remote** : navigation à l'aide des commandes de l'interface RED Switchblade-M, en utilisant un EVF, un écran LCD ou un autre moniteur comme référence. L'interface RED Switchblade-M affiche l'écran de commande principal.
- **Mode Local** : navigation à l'aide des commandes et de l'écran de l'interface RED Switchblade-M. Les touches utilisateur A à D sont inactives.

VERROUILLAGE ET DÉVERROUILLAGE DES TOUCHES

Vous pouvez verrouiller les touches de l'interface RED Switchblade-M afin d'éviter d'appuyer de manière intempestive sur les boutons et de modifier les menus.

- **Verrouillage** : appuyez simultanément sur les touches **A** et **D**.
- **Déverrouillage** : appuyez simultanément sur les touches **A** et **D**. Vous pouvez également appuyer sur la touche **ENTER** et la maintenir enfoncée lorsque les touches sont verrouillées.

COPYRIGHT © 2018 RED.COM, LLC

ÉCRAN DE L'INTERFACE RED SWITCHBLADE-M

L'écran OLED de l'interface RED Switchblade- M affiche les paramètres de base de la caméra durant le fonctionnement.

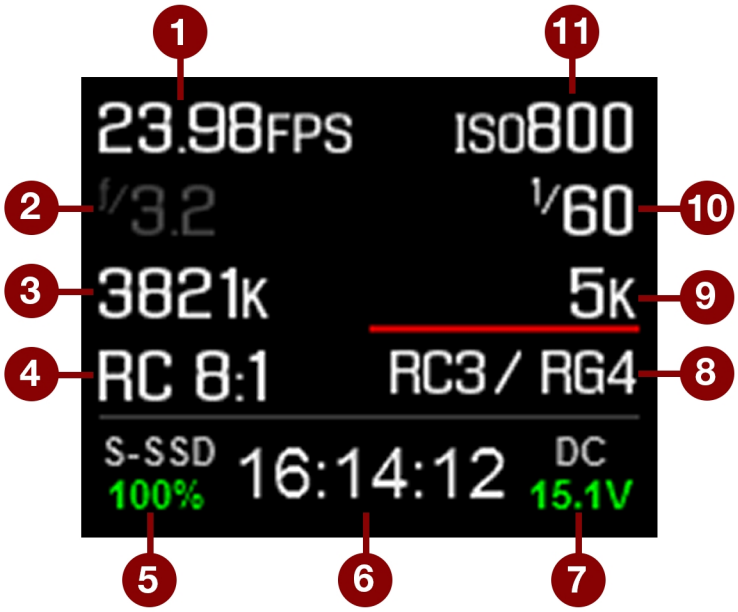

Figure: Écran OLED RED Switchblade-M (mode Local)

L'interface RED Switchblade-M affiche les paramètres de caméra suivants :

#	ÉLÉMENT AFFICHÉ	DESCRIPTION
1	Fréquence d'images	Fréquence d'enregistrement d'images actuelle
2	Informations sur l'objectif	Affiche l'ouverture lorsqu'un objectif Canon, Nikon ou Cooke pris en charge est branché.
3	Balance des blancs	Température de couleur
4	REDCODE	REDCODE compression setting (paramètre de compression REDCODE)
5	Media Status (état du média)	Affiche l'emplacement du support et la capacité restante du support
6	Timecode (code temporel)	Valeur actuelle du code temporel
7	État de l'alimentation	Tension d'alimentation CC ou pourcentage d'autonomie restante de la batterie
8	Couleur et espace gamma	Paramètres RED de couleur et d'espace gamma actuellement sélectionnés
9	Définition	Définition d'enregistrement
10	Vitesse d'obturation	Durée d'intégration ou angle d'obturation
11	ISO	Sensibilité du capteur de la caméra

COPYRIGHT © 2018 RED.COM, LLC

CHAPTER 5:

MENUS ADVANCED

PRÉSENTATION DES MENUS ADVANCED

Les menus Advanced comportent les options suivantes :

MENU ADVANCED	DESCRIPTION	INFORMATIONS
Settings	Les paramètres de caméra comportent les options suivants : Display, Look, Project, Audio, Recording, Setup et Maintenance	"Menu Settings" à la page suivante
Media	Opérations sur le disque SSD telles que le formatage ou l'éjection, entre autres	"Menu Media" à la page 136
Playback	Visionnage de clips enregistrés sur le disque SSD branché.	"Playback" à la page 137
Power	Sources d'alimentation, paramètres, états et mise hors tension	"Menu Power" à la page 141
HDRX	Mode HDRX et paramètres	"Menu HDRX" à la page 143
Focus	Modes de mise au point, fonctionnalités, paramètres et mises au point sélectives	"Menu Focus" à la page 145
Exposure Assist	Paramètres et commandes d'exposition automatique	"Menu Exposure Assist" à la page 152
Presets	Ajustement des Looks, des associations de touches ou des E/S, entre autres	"Menu Presets" à la page 154

ACCÈS AUX MENUS ADVANCED

Pour accéder aux menus Advanced, procédez de l'une des manières suivantes :

- Appuyez sur le bouton **Menu** de la poignée latérale DSMC® ou du REDMOTE®.
- Appuyez sur l'icône **Menu** de l'écran tactile.
- Ouvrez n'importe quel menu dans la Barre d'état supérieure et appuyez sur le bouton **Advanced...**

COPYRIGHT © 2018 RED.COM, LLC

MENU SETTINGS

Le menu Settings comporte les options suivantes : Display, Look, Project, Audio, Recording, Setup et Maintenance.

Figure: Menu Settings

MENU DISPLAY

Le menu Display comporte les options suivantes : Tools, Zebra, Monitor Control, Modes, Guides, Test Signal, et REDCAST® (le menu REDCAST est uniquement accessible lorsqu'un module REDCAST est installé).

MENU TOOLS

Le menu Tools permet d'accéder aux paramètres de fausse couleur et aux modes d'affichage.

Pour plus d'informations, consultez l'article Exposure with RED Cameras: False Color & Zebra Tools , disponible à la page www.red.com/learn/red-101/exposure-false-color-zebra-tools.

MODE DE FAUSSES COULEURS

Les modes de fausses couleurs sont les suivants : Off, Exposure, Video, Focus, Edge et Gio Scope.

NOTE: Seuls les moniteurs dont la case Tools est sélectionnée dans le menu Monitor Control affichent les fausses couleurs. Pour plus d'informations, consultez la section "Menu Tools" à la page 88.

NOTE: Les modes de fausses couleurs altèrent les vidéos enregistrées à travers le HDMI® ou le HD-SDI sur un enregistreur externe si la case Tools est activée dans le menu Monitor Control. Lors d'un enregistrement à travers un signal HDMI ou HD-SDI, utilisez uniquement les modes de fausses couleurs pour faciliter la configuration des paramètres du projet, puis désactivez le mode avant l'enregistrement.

OFF

Désactive tous les modes de fausses couleurs.

COPYRIGHT © 2018 RED.COM, LLC

EXPOSITION

L'outil d'exposition affiche des couleurs superposées au-dessus d'une image désaturée, ce qui vous permet de trouver la bonne exposition. Lorsqu'il est activé, le témoin « E√ » est affiché dans la Barre d'état inférieure.

Les couleurs du mesureur d'exposition indiquent les informations suivantes :

- **Violet** : sous-exposition ; indique des niveaux d'exposition du capteur qui peuvent générer du bruit en cas d'accumulation en postproduction.
- **Vert** : 41 à 48 IRE ; basé sur les niveaux RVB du signal de sortie vidéo et non sur les données RAW.
- **Rouge** : surexposition ; indique des niveaux d'exposition du capteur qui provoquent un écrêtage.

Le violet (sous-exposition) et le rouge (surexposition) sont basés sur les données RAW et montrent les zones qui sont subissent ou qui sont sur le point de subir un écrêtage. Les paramètres RVB N'AFFECTENT PAS les témoins d'exposition.

VIDÉO

L'outil Video affiche une superposition en couleur qui indique le niveau vidéo du chemin du moniteur RVB (calibré sur le signal de test SMPTE). Lorsqu'il est activé, le témoin « V√ » est affiché dans la Barre d'état inférieure.

Les couleurs sont basées sur les niveaux RVB du signal vidéo de sortie (c'est-à-dire l'apparence « remaniée » et non les données RAW). Les paramètres RVB affectent les témoins vidéo.

Les témoins vidéo représentent les valeurs IRE suivantes (pour toutes les autres valeurs, l'image désaturée représente la valeur de luminance de l'image à la sensibilité ISO ajustée) :

- **Violet** : 0 à 4 IRE
- **Bleu** : 5 IRE
- **Bleu canard** : 10 à 12 IRE
- **Vert** : 41 à 48 IRE
- **Rose** : 61 à 70 IRE
- **Straw** : 92 à 93 IRE
- **Jaune** : 94 à 95 IRE
- **Orange** : 96 à 98 IRE
- **Rouge** : 99 à 100 IRE

FOCUS

L'outil de mise au point améliore le contraste et les contours de l'image sans changer la luminosité ou le contenu de l'image, ce qui facilite l'estimation de la mise au point. Ajustez le zoom et la mise au point afin de voir facilement sur quels objets se fait la mise au point.

Lorsqu'il est activé, le témoin « F√ » est affiché dans la Barre d'état inférieure.

EDGE

Montre les contours et la silhouette des objets lorsque la mise au point se fait sur eux. Lorsqu'il est activé, le témoin « F√ » est affiché dans la Barre d'état inférieure.

NOTE: Le paramètre Edge peut interférer avec les enregistrements effectués à travers un signal HDMI ou HD-SDI en mode Clean.

COPYRIGHT © 2018 RED.COM, LLC

GIO SCOPE

Affiche une superposition de couleurs par-dessus une image désaturée, identifiant les 16 indices de lumination (IL) au sein de la gamme dynamique du capteur RED DRAGON®.

Sur les caméras équipées du capteur MYSTERIUM-X®, vous pouvez également sélectionner jusqu'à 16 IL. Cependant, la caméra ne détecte pas les indices de lumination (IL) dans le haut et dans le bas de la gamme.

Lorsqu'il est activé, le témoin « G√ » est affiché dans la Barre d'état inférieure. Les témoins Gio Scope se basent sur les données RAW. Les paramètres RVB (paramètres du menu Look) n'affectent PAS les témoins.

Chaque chiffre indique un indice de lumination (IL) différent.

- **11** : représente les gris mi-tons.
- **16** : représente l'indice de lumination supérieur, divisé en incréments de 1/8e pour illustrer la décroissance de la surbrillance. Chaque 1/8e d'indice de lumination (IL) est représenté par un ton de rouge différent, allant du rouge clair (moins de luminosité) au rouge sombre (plus de luminosité).

MODES D'AFFICHAGE

AGRANDISSEMENT

L'outil d'agrandissement affiche la partie centrale du capteur avec une définition en pixels à l'échelle 1:1 sur un moniteur branché. Lorsqu'il est activé, le texte 1:1 de la Barre d'état inférieure devient vert et la fenêtre AF ainsi que la zone agrandie s'affichent. La fenêtre AF détermine le point central de la zone agrandie. Si l'objectif ou la monture de l'objectif n'est pas capable d'effectuer une mise au point automatique avec la caméra, utilisez le mode Confirm pour activer la fenêtre AF. La fonction d'amélioration de la netteté de l'image est désactivée lorsque le mode Magnify est activé. La caméra sort automatiquement du mode Magnify lorsque l'enregistrement débute.

L'outil d'agrandissement agrandi une zone de 1920 x 1020 pixels, centrée sur un affichage de 1920 x 1080 pixels. Si la définition est inférieure à 1920 x 1020 pixels, la bordure de l'image n'est pas agrandie. Utilisez les équations suivantes pour déterminer la partie de la bordure d'image qui n'est pas agrandie :

- **Largeur de la bordure** : (1920 – L) / 2
- **Hauteur de la bordure** : (1020 – H) / 2

NOTE: La fréquence d'images et la définition ne peuvent pas être modifiés en mode Magnify.

RAW

Lorsqu'il est activé, la caméra affiche les images non affectées par les réglages RVB (paramètres du menu Look). Le format RAW affecte les vidéos enregistrées à travers un signal HDMI ou HD-SDI vers un enregistreur externe. Les paramètres d'image RAW n'affectent PAS les métadonnées de l'image ; les paramètres affectent seulement la sortie du moniteur.

Les paramètres d'image RAW sont les suivants :

- **Color Space** : REDcolor2
- **Gamma Space** : REDlogFilm
- **White Balance** : 5600K
- **ISO** : 800 ISO
- **Tint** : 0 tinte

NOTE: En mode RAW, les commandes suivantes sont désactivées sur toutes les caméras : température de couleur, teinte, saturation, gains RVB, ISO, contraste, luminosité, ombre, FLUT®, compensation d'exposition, commandes LGG, courbes RVB et courbe luma.

COPYRIGHT © 2018 RED.COM, LLC

HORIZON

Affiche une superposition qui comporte une référence sur la position de l'horizon. La superposition d'horizon artificiel est composée de deux (2) barres courtes latérales qui sont toujours centrées horizontalement sur le moniteur, ainsi que d'une unique ligne d'horizon plus longue qui se positionne sur l'horizon en fonction de l'orientation de la caméra.

Les barres latérales sont vertes si le tangage est de +/- 1° par rapport à la position zéro calibrée. Dans le cas contraire, elles sont rouges. La ligne d'horizon est verte si le roulis est de +/- 1° par rapport à la position zéro calibrée. Dans le cas contraire, elle est rouge.

Pour ajouter des valeurs numériques à la superposition d'horizon artificiel pour le tangage et le roulis, suivez les instructions ci-après :

1. Allez dans **Menu** > **Settings** > **Display** > **Monitor Control** > **Overlay**.
2. Sélectionnez l'option **Create...**, **Clone...** ou **Edit...**, pour respectivement effectuer l'action de superposition désirée.
3. Sélectionnez un emplacement sur l'interface où ajouter les données numériques pour la superposition d'horizon artificiel.
4. Sélectionnez l'option **Motion: Gyro Data (GYRO)** dans le menu déroulant **Item**.
5. Sélectionnez la taille de texte désirée.
6. Sélectionnez l'option **Add**.
7. Sélectionnez l'option **Save**.
8. Allez dans **Menu** > **Settings** > **Display** > **Monitor Control** > **Monitor** et sélectionnez la superposition dans le menu déroulant **Overlay**.

NOTE: Le gyroscope et l'accéléromètre interne doivent être calibrés pour que la superposition d'horizon artificiel fonctionne correctement. Pour plus d'informations, consultez la section "Calibrage du gyroscope et de l'accéléromètre" à la page 132.

ZEBRAS

Utilisez le mode Zebra pour activer et utiliser la valeur supérieure et la valeur inférieure des deux (2) témoins zebra indépendants. Utilisez le témoin Zebra 1 pour l'exposition en surbrillance et le témoin Zebra 2 pour les tons moyens et les ombres. Les Zebras sont visibles en mode Magnify et désactivés par défaut.

La caméra propose deux (2) types de zebras :

- **Video** : mode basé sur la valeur IRE ; l'évaluation se fait en fonction des paramètres ISO et Look actuels et non sur l'image RAW.
- **RAW** : l'évaluation se fait en fonction de l'image RAW.

Pour plus d'informations, consultez l'article Exposure with RED Cameras: False Color & Zebra Tools , disponible à la page www.red.com/learn/red-101/exposure-false-color-zebra-tools.

ACTIVATION DES TÉMOINS ZEBRA

1. Allez dans **Menu** > **Settings** > **Display** > **Zebra**.
2. Sélectionnez un **Zebra** :
   - **Zebra 1** :
     - **Video** : les zones de l'image exposées dans les limites de la plage IRE sont indiquées par des lignes diagonales rouges à -45°. La plage par défaut est de 98 à 100 IRE.
     - **RAW** : les zones de l'image exposées dans les limites de la plage d'IL sont indiquées en rouge vif. La plage par défaut est de 15,80 à 16,00 IL.
   - **Zebra 2** :
     - **Video** : les zones de l'image exposées dans les limites de la plage IRE sont indiquées par des lignes diagonales vertes à 45°. La plage par défaut est de 41 à 48 IRE.
     - **RAW** : les zones de l'image exposées dans les limites de la plage d'IL sont indiquées en violet vif. La plage par défaut est de 0,00 à 4,00 IL.

MENU MONITOR CONTROL

Utilisez le menu Monitor Control pour configurer les paramètres du moniteur et de superposition, contrôler les priorités de surface, la luminosité et les gestes.

MONITEUR

Sélectionnez le moniteur à configurer dans le menu déroulant situé au sommet du menu. Les autres paramètres du menu s'appliquent au moniteur sélectionné.

NOTE: Certaines modifications prennent immédiatement effet alors que d'autres deviennent effectives lorsque vous fermez le menu.

MODE DU MONITEUR

Sélectionnez une option pour le paramètre **Mode**, ce qui détermine les éléments affichés sur le moniteur :

- **Clean** : seule la vidéo est affichée. La Barre d'état supérieure, la Barre d'état inférieure et les superpositions ne sont pas affichées.
- **Overlay** : les superpositions sont affichées. Les superpositions intègrent la Barre d'état supérieure et la Barre d'état inférieure.
- **Mirror** : le moniteur reproduit un autre écran de définition identique. Vous ne pouvez pas reproduire un écran qui est en mode Clean. La disponibilité de l'option Mirror dépend des paramètres des autres moniteurs branchés. Le nom du moniteur qui peut être reproduit est également indiqué dans l'option.

NOTE: Vous pouvez définit jusqu'à quatre (4) moniteurs en mode Overlay à la fois. Pour définir d'autres moniteurs en mode Overlay, reproduisez un moniteur de définition identique étant déjà défini en mode Overlay.

NOTE: Lorsque deux (2) écrans tactiles de définition identique sont branchés à la caméra et que l'un (1) des deux est actuellement la surface de contrôle, vous pouvez définir le second en mode Mirror, ce qui donne l'impression d'avoir deux (2) surfaces de contrôle.

OVERLAY

Définit quelle superposition s'affiche par-dessus la vidéo. RED® fournit des superpositions prédéfinies, dont le nom commence par « (RED) ». Vous pouvez créer des superpositions personnalisées dans l'onglet Overlay. Pour plus d'informations, consultez la section "Superpositions personnalisées" à la page 90.

DÉFINITION

Sélectionne la définition de sortie pour les moniteurs (vous ne pouvez pas sélectionner de définition pour les écrans LCD et les EVF car elle est automatiquement déterminée). Pour plus d'informations sur les définitions HD-SDI et HDMI disponibles, consultez les sections"Sortie 3G-SDI (HD-SDI)" à la page 233 et "Sortie HDMI" à la page 234.

FRÉQUENCE

Détermine la fréquence du moniteur. Les fréquences disponibles dépendent du moniteur sélectionné. La valeur par défaut pour les écrans LCD est de 60,00 Hz, ce qui correspond à la fréquence de rafraichissement optimale des écrans LCD RED.

Pour les moniteurs HD-SDI, la fréquence dépend de la base temporelle du projet. Pour plus d'informations, consultez les sections "Sortie 3G-SDI (HD-SDI)" à la page 233 et "Sortie HDMI" à la page 234.

HD-SDI Auto : définit la fréquence à la même valeur que la base temporelle du projet, sauf si cette dernière est de 47,95/48 fps. Lorsque la base temporelle du projet est de 47,95/48 fps, la fréquence correspond à la moitié de cette valeur (23,98/24 Hz).

MENU TOOLS

Active les modes de fausses couleurs du moniteur. Pour plus d'informations, consultez la section "Menu Tools" à la page 83.

OPTION FLIP VIDEO (RETOURNEMENT DE LA VIDÉO)

NOTE: Ce paramètre n'est PAS disponible sur les écrans LCD RED Touch 4,7" DSMC2, RED Touch 7,0" DSMC2 et RED Touch 7,0".

Retourne la séquence horizontalement, c'est-à-dire à l'envers. Ce paramètre agit seulement sur le moniteur et pas sur la séquence capturée

OPTION FRAMED OVERLAY (SUPERPOSITION PAR ENCADREMENT)

La vidéo affichée est réduite sur le moniteur de manière à ce que les éléments de superposition apparaissent en dehors de la vidéo plutôt que par-dessus. Ce paramètre agit seulement sur le moniteur et pas sur la séquence capturée

OPTION AUTO HIDE MENUS (MASQUAGE AUTOMATIQUEMENT DES MENUS)

Masque la Barre d'état inférieure et la Barre d'état supérieure. Lorsque cette option est désactivée, la vidéo est mise à l'échelle pour que les menus ne soient pas superposés par-dessus la vidéo. Lorsque cette option est activée, la vidéo n'est pas mise à l'échelle. Cette option crée une surface de contrôle sur un moniteur sans mise à l'échelle de la vidéo. Ce paramètre agit seulement sur le moniteur et pas sur la séquence capturée

Pour masquer ou afficher les menus lorsque l'option Auto Hide Menus est activée, effectuez l'une des opérations suivantes :

- Appuyez sur le bouton **Menu** de la poignée latérale DSMC ou du dispositif RED Switchblade-M.
- Appuyez sur l'écran tactile.

NOTE: L'activation de cette option sur une surface non contrôlable fait que les menus ne sont jamais affichés sur ce moniteur.

COPYRIGHT © 2018 RED.COM, LLC

OPTION FLIP/MIRROR (ROTATION À 180°)

NOTE: Ce paramètre est UNIQUEMENT disponible sur les écrans LCD RED Touch 4,7" DSMC2, RED Touch 7,0" DSMC2, RED Touch 7,0" et RED Pro Touch 7.0".

Effectue une rotation à 180° de l'interface utilisateur graphique (GUI) et la séquence. Utilisez cette option lorsque vous montez un moniteur ou le rig entier de caméras à l'envers. Ce paramètre agit seulement sur le moniteur et pas sur la séquence capturée

OPTION UI FLIP/MIRROR (ROTATION À 180° DE L'INTERFACE UTILISATEUR)

Effectue une rotation à 180° de l'interface utilisateur graphique (GUI) uniquement ; la séquence elle-même n'est pas affectée par cette opération. Utilisez cette option lorsque vous montez un moniteur à l'envers. Ce paramètre agit seulement sur le moniteur et pas sur la séquence capturée

COPYRIGHT © 2018 RED.COM, LLC

SUPERPOSITIONS PERSONNALISÉES

Vous pouvez créer des superpositions personnalisées qui incluent des éléments spécifiques. Les superpositions peuvent être stockées dans la caméra ou transférées vers un disque SSD pour être partagées avec d'autres caméras.

- **Camera** : les superpositions sauvegardées en interne dans la caméra sont affichées dans le menu déroulant Overlay de l'onglet Monitor Control > Monitor.
- **Media** : les superpositions sauvegardées dans le disque SSD se trouvent dans le répertoire : \overlays:.

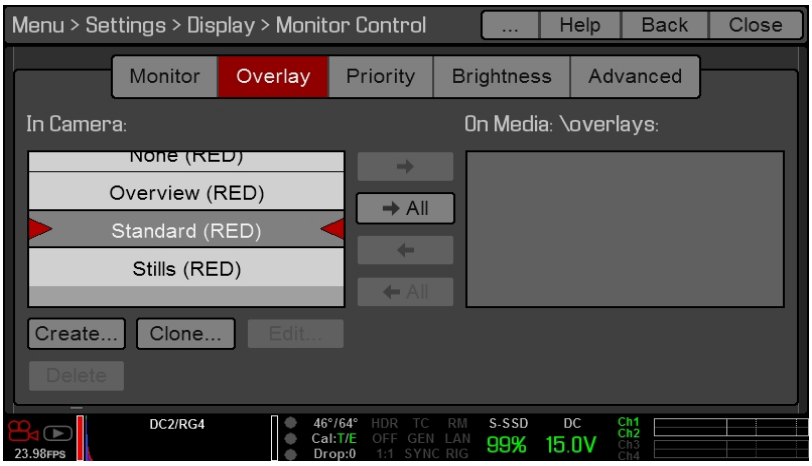

Figure: Overlay

NOTE: Les superpositions se terminant par (RED) sont fournies par défaut et ne peuvent pas être éditées, supprimées ou exportées.

ACTIONS SUR LES SUPERPOSITIONS

- **Create...** : crée une nouvelle superposition personnalisée à partir d'un modèle de superposition dans l'éditeur de superpositions.
- **Clone...** : crée une nouvelle superposition personnalisée à partir d'une superposition de caméra sélectionnée servant de modèle dans l'éditeur de superpositions.
- **Edit...** : édite la superposition de caméra sélectionnée dans l'éditeur de superpositions.
- **Delete** : efface la superposition de caméra sélectionnée.

EXPORTATION ET IMPORTATION DE SUPERPOSITIONS

- ➡ : exporte la superposition sélectionnée depuis la caméra vers le disque SSD.
- ➡ **All** : exporte toutes les superpositions depuis la caméra vers le disque SSD.
- ⬅ : importe la superposition sélectionnée depuis le disque SSD vers la caméra.
- ⬅ **All** : importe toutes les superpositions depuis le disque SSD vers la caméra.

COPYRIGHT © 2018 RED.COM, LLC

CRÉATION ET ÉDITION DE SUPERPOSITIONS

1. Allez dans **Menu** > **Settings** > **Display** > **Monitor Control** > **Overlay**.
2. Sélectionnez l'option **Create** ou sélectionnez une superposition existante et l'option **Clone** ou **Edit**.
3. Si vous créez une nouvelle superposition, entrez un nom pour cette dernière et sélectionnez **OK**.
4. Activez les cases nécessaires parmi les cases suivantes pour ajouter les guides correspondants à votre superposition :
   - Frame Guide
   - Action Guide
   - Title Guide
5. Sélectionnez un bouton dans la matrice pour ajouter un élément d'interface utilisateur à cet emplacement dans la matrice.

   Par défaut, le témoin d'agrandissement (MI) se trouve en haut à gauche, le témoin d'enregistrement (REC) en haut à droite, nom du clip (CLIP) en bas à gauche et le code temporel (TC) en bas à droite.

   Si vous sélectionnez l'un (1) des boutons, une nouvelle boite de dialogue s'affiche, vous permettant de choisir un élément de l'interface utilisateur.
6. Sélectionnez **l'élément** que vous voulez ajouter.
7. Sélectionnez la **taille** de l'élément.
8. Si vous souhaitez ajouter un libellé personnalisé (LBL), entrez le **texte personnalisé** pour cet élément.
9. Sélectionnez l'option **Add** pour revenir à l'écran précédent.
10. Ajout de tous les éléments à la superposition.
11. Sélectionnez l'option **Create** ou **Save**.

    La nouvelle superposition est affichée dans la liste de la caméra.

    NOTE: À l'exception du libellé personnalisé (LBL), chaque élément ne peut être ajouté qu'une seule fois. Si vous ajoutez un élément que vous avez déjà ajouté à la superposition, l'élément est déplacé vers la nouvelle position.

LUT

Le menu LUTs est uniquement accessible lorsqu'un module REDCAST est installé. Pour plus d'informations, consultez le manuel REDCAST Module Operation Guide, disponible à la page www.red.com/downloads.

PRIORITÉ

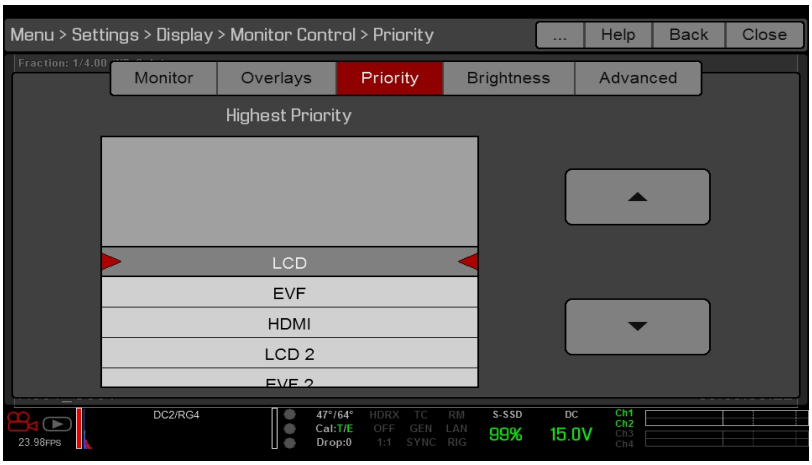

Figure: Priorité

La caméra peut seulement avoir un (1) moniteur de contrôle pour interagir sur les paramètres de la caméra. L'onglet Priority détermine l'ordre dans lequel un moniteur devient un moniteur de contrôle. Si vous prévoyez de retirer ou d'ajouter des moniteurs en cours de tournage, configurez la liste de priorité à l'avance.

Pour qu'un moniteur devienne un moniteur de contrôle, les conditions suivantes doivent être respectées :

- Le moniteur doit être mis en mode Overlay dans le menu Monitor Control.
- Chaque moniteur qui est plus prioritaire sur la liste doit être débranché ou ne plus être en mode Overlay.

EXEMPLE

Par défaut, la priorité des moniteurs est la suivante :

1. Écran LCD du BRAIN
2. EVF du BRAIN
3. Connexion HDMI du BRAIN

Si vous retirez un écran LCD alors qu'un EVF est branché, ce dernier devient alors le moniteur de contrôle. Si vous retirez l'EVF alors qu'un moniteur HDMI est branché, ce dernier devient à son tour le moniteur de contrôle. Si vous branchez de nouveau l'écran LCD, il redevient le moniteur de contrôle.

LUMINOSITÉ

Contrôlez la luminosité de chaque écran LCD et de chaque EVF. Déplacez le curseur vers la droite pour obtenir un affichage plus lumineux et vers la gauche pour obtenir un affichage plus sombre.

L'interface utilisateur LCD latérale contrôle la luminosité de l'écran LCD du module Switchblade-M.

NOTE: Un écran LCD/EVF arrière est un écran LCD/EVF qui est branché à l'arrière d'un module RED comme le module Adaptateur +1 ou le module d'E/S Pro.

COPYRIGHT © 2018 RED.COM, LLC

ADVANCED

Permet d'accéder aux paramètres supplémentaires du moniteur.

Figure: Commandes avancées du moniteur

GESTES

- **Pinch to Magnify** : écartez ou rapprochez les deux (2) doigts pour agrandir ou réduire l'image. Pour plus d'informations, consultez la section "Agrandissement" à la page 85.
- **Double-Tap Right 25% to Record** : appuyez deux fois de suite sur l'écran LCD, dans le premier quart de l'image en partant de la droite, pour déclencher l'enregistrement.
- **Double-Tap Left 25% to Start AF** : appuyez deux fois de suite sur l'écran LCD, dans le premier quart de l'image en partant de la gauche, pour démarrer la mise au point automatique lorsqu'un objectif compatible est utilisé.

AUTRE

- **Lock Touch Screen** : verrouille l'écran tactile. Pour le déverrouiller, touchez l'écran et suivez les instructions affichées.
- **Small Dialogs on 9" LCD** : les boites de dialogue de l'écran LCD RED Touch 9,0" sont réduites par rapport aux boites de dialogue classiques.

DÉCALAGE DU SIGNAL GENLOCK

NOTE: Les ports HD-SDI sont uniquement disponibles sur certaines extensions DSMC2. Pour plus d'informations, consultez la section "Connecteurs d'entrées/sorties" à la page 231.

Décale la vidéo de la sortie HDSDI ou du module REDCAST pour l'aligner sur le signal genlock :

- **Negative offset** : avance la vidéo de manière à ce qu'elle atteigne le mélangeur plus tôt que ce qui était initialement prévu.
- **Positive offset** : retarde la vidéo de manière à ce qu'elle atteigne le mélangeur plus tard que ce qui était initialement prévu.

COPYRIGHT © 2018 RED.COM, LLC

ACTIVATION DU MODE OPEN GATE

Le mode Open Gate permet de prévisualiser des images sur la caméra avec un taux de rafraichissement deux fois plus élevé que celui de la base temporelle du projet. Par exemple, si la base temporelle du fichier est de 23,98 fps ou 24,00 fps, l'activation de la fonction Open Gate permet d'obtenir un taux de rafraichissement de 48 Hz (50 Hz) sur l'écran LCD ou sur l'EVF.

Il est impossible d'utiliser la fonction Open Gate dans les cas suivants :

- Lorsque le Varispeed est activé.
- Lorsque le mode Speed Ramp est activé.
- Lorsque le Genlock est activé.
- Lorsque l'angle de l'obturateur est supérieur ou égal à 180°.

NOTE: Lorsque vous désactivez le mode Open Gate, l'image de l'EVF peut être interrompue pendant trois (3) secondes maximum.

MODES

Utilisez le menu Modes pour déterminer de quelle manière les paramètres suivants s'affichent :

- Caméra
- Objectif

CAMÉRA

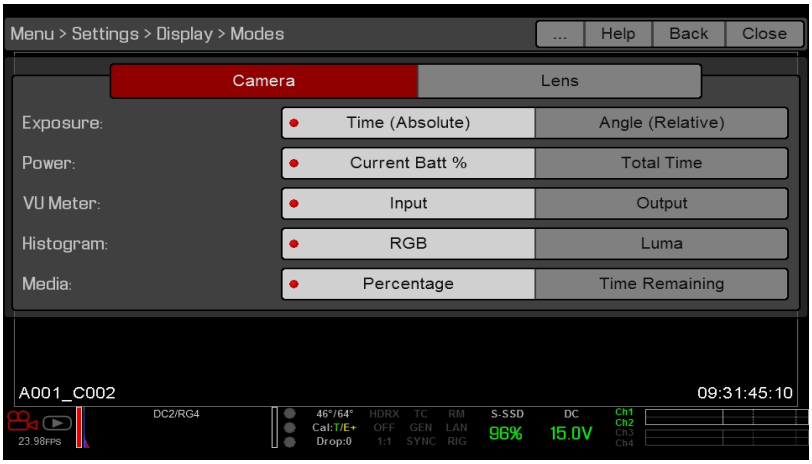

Figure: Mode d'affichage : caméra

EXPOSITION

- **Time (Absolute)** : affiche la durée d'exposition en secondes (1/xx s). Lorsque vous changez la fréquence d'images dans ce mode, la durée d'exposition reste la même mais l'angle d'obturation change. (par défaut)
- **Angle (Relative)** : affiche l'exposition sous forme d'angle (la plage varie de 1 à 360°). Lorsque vous changez la fréquence d'images dans ce mode, l'angle d'obturation reste le même mais la durée d'exposition change.

COPYRIGHT © 2018 RED.COM, LLC

POWER

- **Current Batt %** : affiche le pourcentage de la capacité restante de la batterie. (par défaut)
- **Total Time** : affiche la durée totale de la capacité restante de la batterie, en prenant en compte l'ensemble des batteries disponibles.

VU METER

- **Input** : affiche le niveau des entrées audio (avant le mélangeur). (par défaut)
- **Output** : affiche le niveau des sorties audio (après le mélangeur).

HISTOGRAMME

NOTE: Le paramètre Histogram est désactivé sur les caméras monochromes.

- **RGB** : affiche les canaux rouge, vert et bleu sur l'histogramme. (par défaut)
- **Luma** : affiche le canal luma sur l'histogramme.

MEDIA

- **Percentage** : affiche l'espace support restant sous forme de pourcentage. (par défaut)
- **Time Remaining** : affiche l'espace support restant sous forme d'heures et de minutes (HHH:MM).

OBJECTIF

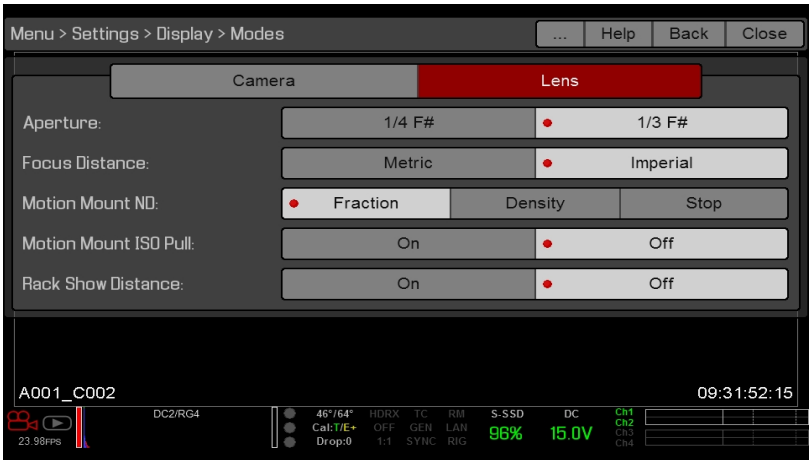

Figure: Mode d'affichage : objectif

APERTURE (OUVERTURE)

- **1/4 F#** : incréments d'ouverture en 1/4 d'IL.
- **1/3 F#** : incréments d'ouverture en 1/3 d'IL. (par défaut)

FOCUS DISTANCE

- **Metric** : affiche les distances de mise au point de l'objectif en mètres.
- **Imperial** : affiche les distances de mise au point de l'objectif en pouces. (par défaut)

MOTION MOUNT ND ET MOTION MOUNT ISO PULL

Uniquement applicable à la monture RED MOTION MOUNT® DSMC. Pour plus d'informations, consultez le manuel RED MOTION MOUNT Operation Guide, disponible à la page www.red.com/downloads.

RACK SHOW DISTANCE

- **On** : affiche la distance de mise au point de chaque point d'ancrage sur la Zone de direct lorsque la mise au point sélective est activée. Pour plus d'informations, consultez la section "Configuration de la mise au point sélective" à la page 150.
- **Off** : n'affiche pas la distance de mise au point de chaque point de sélection lorsque la mise au point sélective est activée. (par défaut)

MENU GUIDES

Utilisez le menu Guides pour configurer les zones Frame Guide, Action Guide et Title Guide.

MODE

- **Off** : désactive l'ensemble des guides.
- **Full** : le guide possède le même rapport d'aspect que le format d'enregistrement.
- **4:3, 16:9, 1.85:1, 1.9:1, 2.4:1** : le guide possède le rapport d'aspect sélectionné.
- **User** : sélectionne un rapport d'aspect dans le menu déroulant qui s'affiche lorsque vous choisissez cette option.
- **Absolute** : le guide est défini par des dimensions absolues en pixels plutôt que par un rapport d'aspect et une échelle. Lorsque vous sélectionnez l'option Absolute, les champs Width/Height remplacent le champ Scale.

CHAMP SCALE

Pourcentage de mise à l'échelle du guide à partir de sa taille maximale possible. La plage disponible varie de 0 à 100 %.

CHAMPS WIDTH/HEIGHT

Les champs Width/Height remplacent le champ Scale lorsque vous sélectionnez l'option Absolute dans le menu déroulant Mode. Sélectionnez les valeurs, en nombre de pixels, pour la largeur et la hauteur du guide.

CHAMP OFFSET X/Y

Pourcentage de décalage du guide par rapport à sa position centrale par défaut. La plage disponible varie de -100 à 100 %.

- **100%** : aligné à droite (pour le décalage horizontal) et en bas (pour le décalage vertical).
- **-100%** : aligné à gauche (pour le décalage horizontal) et en haut (pour le décalage vertical).

APPARENCE

- **Line Style** : sélectionnez l'un des styles de ligne suivants : Solid, Dashed ou Bracket.
- **Color** : sélectionnez la couleur qui propose le contraste le plus élevé par rapport à la scène. La couleur par défaut est le blanc.
- **Opacity** : définit l'opacité du guide. Les options disponibles sont les suivantes : 25 %, 50 %, 75 % et 100 %.

OPTION RELATIVE TO FRAME GUIDE

Activez la case **Relative to Frame Guide** pour dimensionner et positionner le guide par rapport à la zone Frame Guide (délimitant également le guide) plutôt que par rapport au format d'enregistrement.

NOTE: La case à cocher Relative to Frame Guide est disponible dans les onglets Action Guide et Title Guide.

ONGLET GENERAL

COPYRIGHT © 2018 RED.COM, LLC

Permet d'activer/désactiver et de sélectionner l'emplacement (champ Relative To), la couleur et l'opacité des éléments suivants :

- **Center** : le pointeur central.
- **Grid** : grille de la règle des tiers.
- **Shading** : la partie grisée située à l'extérieur de zone en question.

MENU TEST SIGNAL

Utilisez le menu Test Signal pour remplacer les sorties moniteur vidéo par l'un des modèles de test vidéo suivants :

- Chip Chart (mire)
- SMPTE Bars (barres SMPTE)
- Luma

Si nécessaire, activez une **tonalité audio**.

NOTE: Il est impossible d'enregistrer les signaux de test ; ils sont destinés à aligner les moniteurs HD-SDI et HDMI externes.

MENU REDCAST

Le menu REDCAST est uniquement accessible lorsqu'un module REDCAST est installé. Pour plus d'informations, consultez le manuel REDCAST Module Operation Guide, disponible à la page www.red.com/downloads.

LOOK

Le menu Look comporte les options suivantes : Color, Gain, ISO/FLUT, Sharpness, Curves, Video, Color Temperature et LGG (Lift, Gamma, Gain).

Les paramètres Look agissent sur l'aspect du chemin du moniteur et pas sur les données RAW enregistrées.

COLOR (COULEUR)

NOTE: Le paramètre de saturation est désactivé sur les caméras monochromes.

- **Saturation** : ajuste la saturation des couleurs.
- **Contrast** : ajuste le contraste global de l'image. La plage de valeurs varie de -1,0 (plat) à 1,0 (contraste maximum). La valeur par défaut est 0,0.
- **Brightness** : ajuste la luminosité sans atténuer les reflets. La plage des valeurs disponibles varie de -10,0 à 10,0 La valeur par défaut est 0,0.
- **Exp Comp** : ajuste la compensation d'exposition. La plage des valeurs disponibles varie de -7,0 à 7,0 La valeur par défaut est 0,0.

MENU GAIN

Ajustez séparément les canaux rouge, bleu et vert. La plage pour chaque canal varie de 0,0 (aucune couleur) à 10,0. La valeur par défaut pour chaque canal est fixée à 1,0.

COPYRIGHT © 2018 RED.COM, LLC

MENU ISO/FLUT

Utilisez le menu ISO/FLUT pour ajuster les paramètres ISO, FLUT® et Shadow. Pour plus d'informations, consultez les articles suivants :

- Exposure with RED Cameras: Strategy , disponible à la page www.red.com/learn/red-101/exposure-with-red-cameras
- ISO Speed Revisited , disponible à la page www.red.com/learn/red-101/iso-speed-revisited

ISO

NOTE: Par défaut, la valeur maximale affichée pour la plage des indices ISO est de 3200. Pour voir la plage complète des indices ISO, sélectionnez **ISO** dans la Barre d'état supérieure, puis sélectionnez **Edit List** et **Custom**.

NOTE: Pour les caméras monochromes, la valeur ISO 2000 est choisie par défaut.

Permet de sélectionner l'indice ISO de la caméra. La valeur de sensibilité s'incrémente par palier de 1/3 d'IL. Lorsque l'indice ISO est ajusté, la caméra consigne la modification sous forme de métadonnées et le chemin du moniteur réagit en conséquence. Des valeurs ISO supérieures conduisent à une augmentation de la luminosité des images dans le chemin du moniteur, et inversement.

RED recommande de conserver la valeur par défaut pour le paramètre ISO et d'ajuster ensuite l'ouverture, l'éclairage et les filtres ND. Pour un réglage fin, la valeur ISO peut par la suite être ajustée par palier d'environ un (1) IL.

La plage de valeurs ISO varie de 250 à 12 800. La valeur par défaut est de 800.

PARAMÈTRE FLUT

Le concept de Floating Point Lookup Table (FLUT) est une exclusivité de la société RED pour le contrôle de l'exposition. Le paramètre FLUT fonctionne comme un paramètre ISO classique mais il peut être affiné en postproduction pour atteindre n'importe quel niveau de précision d'exposition. Le FLUT préserve automatique les surbrillances et les ombres, même lorsqu'elles sont sensiblement altérées.

Le paramètre FLUT se mesure en indice d'exposition (EV) relatif, où chaque unité représente une modification par palier de 1 IL du niveau d'exposition des tons moyens. La plage des valeurs varie de -8,0 à 8,0. La valeur par défaut est 0,0.

PARAMÈTRE SHADOW

Le paramètre Shadow ajuste la valeur de pointe du FLUT (le ton proche du noir) L'augmentation de la valeur Shadow élève le niveau vidéo des tons proches du noir. La diminution de la valeur Shadow abaisse le niveau vidéo des tons proches du noir. La plage des valeurs varie de -2,0 à 2,0. La valeur par défaut est 0,0.

NETTETÉ

Contrôle de la netteté de chaque sortie moniteur Déplacez le curseur vers la gauche pour obtenir une image plus nette et vers la droite pour obtenir une image moins nette.

MENU CURVES

NOTE: Le canal Luma est le seul canal disponible sur les caméras monochromes.

Définit les courbes individuelles pour les canaux Luma, Red, Green et Blue. Vous pouvez seulement ajuster une (1) seule courbe en même temps. Sélectionnez l'option **Reset Curve** pour réinitialiser une courbe.

COPYRIGHT © 2018 RED.COM, LLC

VIDÉO

Utilisez les menus Video pour ajuster l'espace colorimétrique et l'espace gamma des sorties moniteur. Tous les paramètres des menus Video affectent uniquement les métadonnées et peuvent être modifiés dans le logiciel REDCINE-X PRO®.

NOTE: Les options du menu Video peuvent rendre le menu plus clair ou plus sombre. La caméra applique l'espace colorimétrique et l'espace gamma par-dessus l'interface utilisateur, qui est donc affectée par la modification de ces paramètres.

NOTE: RED recommande d'utiliser les plus récents paramètres d'espace colorimétrique et d'espace gamma calibré. Utilisez les anciens paramètres (comme le REDcolor2) uniquement si vous devez enregistrer une séquence qui corresponde avec une séquence précédemment enregistrée avec un ancien paramètre.

VIDEO SOURCE

1. Sélectionnez une source dans le menu déroulant **Video Source** :
   - **Graded** : sélectionnez cette option pour choisir un espace colorimétrique et un espace gamma calibré.
   - **Graded (ACES)** : sélectionnez cette option pour restituer un proxy ACES calibré.
   - **Graded (ACEScc)** : sélectionnez cette option pour restituer un proxy ACEScc calibré.
   - **RLF** : sélectionnez cette option pour restituer un effet REDLogFilm. Choisissez ensuite un espace colorimétrique et un espace gamma calibré. L'option RLF vous permet d'appliquer une apparence neutre aux fichiers enregistrés tout en appliquant une apparence calibrée aux moniteurs.
   - **LOG3G12** : sélectionnez cette option pour restituer un effet LOG3G12. Choisissez ensuite un espace colorimétrique et un espace gamma calibré.
   - **ACES** : sélectionnez cette option pour restituer un proxy ACES calibré. Choisissez ensuite un espace gamma calibré. L'option ACES vous permet d'appliquer une apparence neutre aux fichiers enregistrés tout en appliquant une apparence calibrée aux moniteurs.
   - **ACEScc** : sélectionnez cette option pour générer un proxy ACEScc calibré. Choisissez ensuite un espace gamma calibré.
2. **Graded, RLF** : sélectionnez un espace colorimétrique dans le menu déroulant **Color Space**.
3. **Graded, RLF, ACES** : sélectionnez un espace gamma calibré dans le menu déroulant **Graded Gamma Space**.
4. **IRLF, ACES** : définit la configuration du moniteur. Pour plus d'informations, consultez la section "Menu Monitor Config (Monitor Configuration)" à la page suivante.

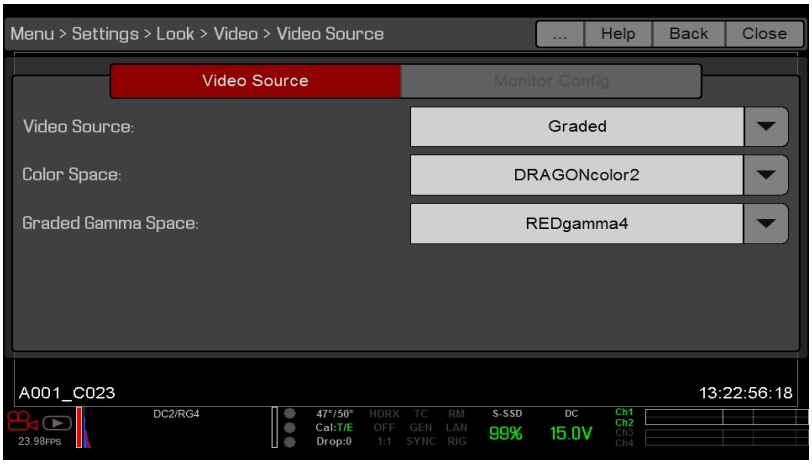

Figure: Sélection de la source vidéo

MENU MONITOR CONFIG (MONITOR CONFIGURATION)

Le menu Monitor Config est disponible si le paramètre Video Source est défini à la valeur RLF ou ACES. Pour plus d'informations, consultez la section "Video Source" à la page précédente.

Utilisez le menu Monitor Config pour appliquer des courbes aux sorties moniteur.

1. Sélectionnez le moniteur à configurer dans le menu déroulant situé au sommet du menu.
2. Sélectionnez une courbe dans le menu déroulant **Curve** :
   - **Neutral** : la caméra n'applique pas d'espace gamma calibré à la sortie moniteur.
   - **Graded** : la caméra applique un espace gamma calibré à la sortie moniteur.

   Le champ Video Path affiche la source vidéo et l'espace gamma calibré appliqué au moniteur.

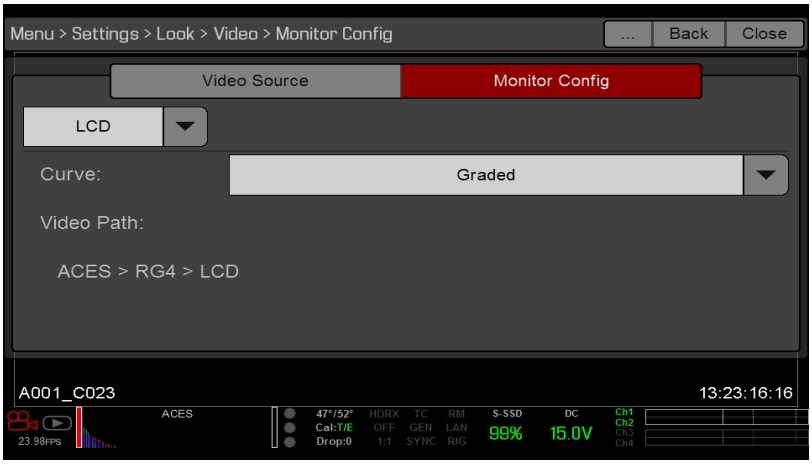

Figure: Menu Monitor Config

COLOR TEMPERATURE

NOTE: Le paramètre de température de couleur est désactivé sur les caméras monochromes.

Sélectionnez une température de couleur. La plage varie de 1700 à 10 000 kelvins et la valeur par défaut est de 5600 kelvins.

PARAMÈTRE TINT

NOTE: Le paramètre Tint est désactivé sur les caméras monochromes.

Les calculs de température de couleur reposent sur une source de lumière pure, ce qui peut ne pas être le cas dans une scène spécifique que la caméra met en images. Afin de compenser toute couleur prédominante résiduelle, le paramètre Tint ajuste la balance des couleurs RVB avec un composant de compensation magenta/vert. La plage du paramètre Tint varie de -100 à 100, avec une valeur par défaut à 0,000.

La valeur du paramètre Tint s'affiche sous la forme d'un chiffre encerclé dans la Barre d'état inférieure.

NOTE: La valeur du paramètre Tint est recalculée si l'option Auto White Balance est sélectionnée. La valeur ne change pas si vous ajustez manuellement la température de couleur. La valeur du paramètre Tint est réinitialisée à 0,000 si un préréglage est sélectionné.

PRESETS

Chaque préréglage possède un paramètre Tint avec une valeur à 0,000. Les options de préréglage disponibles sont les suivantes :

- **Incandescent**: 2800 K
- **Tungsten**: 3200 K
- **Fluorescent**: 4500 K
- **Flash**: 5500 K
- **Daylight**: 5600 K
- **Cloudy**: 7500 K
- **Shade**: 9000 K

OPTION AUTO WHITE BALANCE

La balance automatique des blancs analyse les 25 % situés au centre de l'image visible sur le moniteur pour calculer une température de couleur rendant blanc un objet blanc.

Pour utiliser la balance automatique des blancs, suivez les instructions ci-après :

1. Mettez un objet gris ou blanc à la lumière ambiante.
2. Allez dans **Menu** > **Settings** > **Look** > **Color Temp**.
3. Sélectionnez l'option **Auto White Balance**.

MENU LGG (LIFT, GAMMA, GAIN)

Permet d'ajuster indépendamment les paramètres lift, gamma et gain pour chaque canal rouge, vert et bleu.

PROJECT

Le menu Project comporte des paramètres qui définissent le fichier d'enregistrement, en intégrant la fréquence d'enregistrement d'images, l'exposition et le format.

COPYRIGHT © 2018 RED.COM, LLC

FRÉQUENCE D'IMAGES

FRÉQUENCE D'ENREGISTREMENT D'IMAGES

Choisissez la fréquence d'enregistrement d'images (également appelée fréquence de capture d'images). La fréquence d'enregistrement d'images correspond au nombre de trames par seconde (fps) qui sont enregistrées. La fréquence d'enregistrement d'images est différente de la base temporelle du projet, qui correspond à la fréquence de lecture de la séquence.

Fréquence d'enregistrement d'images par défaut est de 23,98 fps. Si vous modifiez la base temporelle du projet, la valeur de la fréquence d'enregistrement d'images est automatiquement modifiée pour s'adapter à la base temporelle du projet.

La fréquence d'enregistrement d'images maximale de chaque format est déterminée par plusieurs facteurs, notamment la base temporelle du projet, les paramètres REDCODE et Tour d'horizon.

Pour plus d'informations sur les valeurs maximales des paramètres REDCODE pour chaque fréquence d'enregistrement d'images classique, consultez le manuel DSMC Media Operation Guide, disponible à la page www.red.com/downloads.

BASE TEMPORELLE DU PROJET

Choisissez la base temporelle du projet. La base temporelle du projet correspond à la fréquence de lecture de la séquence. La base temporelle du projet est affichée dans le coin inférieur gauche de l'écran.

La base temporelle du projet peut prendre l'une des valeurs suivantes :

- 23,98 fps (par défaut)
- 24,00 fps
- 25,00 fps
- 29,97 fps
- 47,95 fps
- 48,00 fps
- 50,00 fps
- 59,94 fps

MODE VARISPEED

Lorsqu'une fréquence d'enregistrement d'images différente de la base temporelle du projet est sélectionnée, le texte fps devient jaune et le mot Varispeed remplace l'audiomètre dans le coin inférieur droit de l'écran.

Le signal audio n'est pas enregistré en mode Varispeed.

COPYRIGHT © 2018 RED.COM, LLC

EXPOSITION/OBTURATION

Sélectionnez l'exposition (vitesse d'obturation / angle d'obturation) de chaque trame. Vous pouvez changer l'exposition en cours d'enregistrement.

La diminution de la vitesse d'obturation augmente la durée pendant laquelle la lumière arrive au capteur, ce qui augmente l'exposition et le flou des objets en mouvement. L'augmentation de la vitesse d'obturation diminue la durée pendant laquelle la lumière arrive au capteur, ce qui diminue l'exposition et le flou des objets en mouvement.

La Barre d'état supérieure affiche l'exposition par le biais de la vitesse d'obturation ou de l'angle d'obturation. Pour plus d'informations, consultez la section "exposition" à la page 94.

Si la caméra est en mesure d'atteindre l'exposition désirée, l'indice d'exposition s'affiche en blanc. Si la caméra n'est pas en mesure d'atteindre l'exposition désirée, l'indice d'exposition s'affiche en jaune et la caméra utilise l'exposition la plus proche disponible.

NOTE: Si le mode Speed Ramp est activé, sélectionnez une exposition valide pour chaque fréquence d'images à atteindre correspondant à un ralenti. Si la caméra effectue une transition vers une fréquence d'images incompatible avec l'exposition actuelle, cette dernière est définie à la plus longue exposition possible pour la fréquence d'images sélectionnée. Pour plus d'informations, consultez la section "Mode Speed Ramp" à la page 114.

NOTE: Vous ne pouvez pas modifier l'exposition lorsque le HDR est activé.

DURÉE D'INTÉGRATION

Entrez l'indice d'exposition sous la forme d'une vitesse d'obturation (1/xx seconde).

La vitesse d'obturation la plus lente est de 1/(fréquence d'enregistrement d'images). Par exemple, si la fréquence d'enregistrement d'images est de 24 fps, la vitesse d'obturation la plus lente disponible est de 1/24e de seconde. La vitesse d'obturation la plus rapide est de 1/131 579e de seconde. La vitesse d'obturation par défaut est de 1/48e de seconde.

ANGLE D'OBTURATION

Entrez l'indice d'exposition sous la forme d'un angle d'obturation (xx°). La plage de l'angle d'obturation varie de 1,000° à 360,000°. L'angle d'obturation par défaut est de 180,000°.

COPYRIGHT © 2018 RED.COM, LLC

CONVERSIONS D'EXPOSITION

Le tableau ci-dessous liste les vitesses d'obturation courantes et leurs angles d'obturation équivalents. Les calculs dans le tableau utilisent une fréquence d'enregistrement d'images de 24 fps.

VITESSE D'OBTURATION (1/XX SECONDE)	ANGLE D'OBTURATION (°)	VITESSE D'OBTURATION (1/XX SECONDE)	ANGLE D'OBTURATION (°)
1/32	270	1/120	72
1/48	180	1/192	45
1/50	172,8	1/384	22,5
1/60	144	1/696	12,4
1/96	90	1/1000	8,6

CONVERSION D'UNE VITESSE D'OBTURATION EN ANGLE D'OBTURATION

Angle d'obturation = (vitesse d'obturation x fréquence d'images x 360)

Exemple : (1/48 x 24 x 360) = 180

CONVERSION D'UN ANGLE D'OBTURATION EN VITESSE D'OBTURATION

Vitesse d'obturation = 1/(fréquence d'images x 360/angle d'obturation)

Exemple : 1/(24 x 360/180) = 1/48

TIMECODE (CODE TEMPOREL)

Pour plus d'informations sur le code temporel, consultez la section "Configuration du code temporel, du genlock et du mode multicaméras" à la page 179.

MODE D'AFFICHAGE DU CODE TEMPOREL

- **Time of Day (TOD)** : affiche l'heure actuelle (HH:MM:SS:FF). Un code temporel de type TOD effectue un décompte permanent et n'est pas affecté par l'enregistrement. Un code temporel de type TOD peut être synchronisé avec l'horloge temps-réel (RTC) de la caméra.
- **Edge** : un code temporel de type Edge effectue un décompte permanent entre les clips, c'est-à-dire entre le début et la fin de l'enregistrement. et à la fin de l'enregistrement, le code temporel s'arrête. Par défaut, un code temporel de type Edge commence à 01:00:00:00, mais il peut être configuré dans le menu Media lors du formatage d'un disque SSD.

SOURCE DE CODE TEMPOREL

- **User Provided** : vous permet de sélectionner l'une des options suivantes :
  - **Use RTC Time** : utilise l'horloge temps-réel comme source de décomptage du code temporel. Vous pouvez définir les heures, les minutes et les secondes dans les champs numériques à l'écran.
  - **Set Manually** : définit une valeur personnalisée pour le décompte de départ de la base temporelle. Définissez les heures, les minutes et les secondes dans les champs numériques à l'écran.
- **External: BRAIN**: utilise le code temporel fourni par le dispositif externe branché sur le connecteur de code temporel de la caméra.
- **External: Rear Module** : utilise le code temporel fournit par le dispositif externe branché à un module d'E/S Pro ou à un module REDCAST.

COPYRIGHT © 2018 RED.COM, LLC

OPTION LTC OUT (CODE TEMPOREL LINÉAIRE EN SORTIE)

La case LTC Out (code temporel linéaire en sortie) ne peut être activée que lorsqu'un module d'E/S Pro est branché. Activez la case **LTC Out** pour rediriger le signal de code temporel linéaire généré par la caméra sur le port de code temporel (TCODE) du module d'E/S Pro.

NOTE: En cas de synchronisation du code temporel de la caméra avec le code temporel d'un dispositif, assurez-vous que la case LTC Out n'est pas activée.

MENU SLATE

Utilisez le menu Slate pour ajouter des métadonnées aux clips. Après avoir configuré les champs suivants, les informations sont utilisées pour remplir le menu Media lors du formatage d'un support :

- Camera ID (ID de la caméra)
- Camera Position

NOTE: Le nom de la scène est limité à huit (8) caractères.

INCRÉMENTATION AUTOMATIQUE DU NOMBRE DE PRISES

Pour incrémenter automatiquement le nombre de prises lorsque la caméra arrête l'enregistrement, suivez les instructions ci-après :

1. Allez dans **Menu** > **Settings** > **Project** > **Slate** > **Scene**.
2. Entrez une valeur dans le champ **Take**.

ONGLET AUTO SLATE

Pour définir les valeurs de trame des paramètres **Auto Head Frames** et **Auto Tail Frames**, allez dans l'onglet **Auto Slate**. Ces valeurs sont uniquement affichées dans la caméra. Les valeurs des métadonnées Auto Head Frames et Auto Tail Frames sont actuellement désactivées dans le logiciel REDCINE-X PRO.

COPYRIGHT © 2018 RED.COM, LLC

FORMAT

Utilisez le menu Format pour sélectionne la définition, le rapport d'aspect, le paramètre d'anamorphose et le paramètre Tour d'horizon.

Les rapports d'aspect disponibles dépendent de la définition.

Après avoir choisi les paramètres de format, sélectionnez **Set Format**.

Lorsque vous diminuez la définition de la caméra, seule une partie du capteur est utilisée. La caméra utilise toujours la définition la plus élevée lors d'un enregistrement RAW.

FORMATS DE LA CAMÉRA EPIC DRAGON

Le tableau ci-dessous décrit les formats disponibles pour la caméra EPIC DRAGON.

Le format par défaut pour la caméra EPIC DRAGON est le format 6K 2:1.

Le tableau ci-dessous exclut les formats anamorphiques dans la mesure où les dimensions en pixels de chaque format anamorphique ne sont pas identiques à celles du format non anamorphique correspondant. Pour plus d'informations, consultez la section "Anamorphose" à la page 109.

L'utilisation d'un rapport d'aspect 6:5 avec une anamorphose x2 donne un rapport d'aspect 2.4:1.

COPYRIGHT © 2018 RED.COM, LLC

FORMATS DE LA CAMÉRA SCARLET DRAGON

Le tableau ci-dessous décrit les formats disponibles pour la caméra SCARLET DRAGON.

La caméra SCARLET DRAGON propose un rapport d'aspect 6:5 pour chaque définition. L'utilisation d'un rapport d'aspect 6:5 avec une anamorphose x2 donne un rapport d'aspect 2.40:1.

DÉFINITION	DIMENSIONS (PIXELS)		DIMENSIONS (MM)		
	LARGEUR	HAUTEUR	LARGEUR	HAUTEUR	DIAGONALE
6K FF	6144	3160	30,72	15,80	34,55
6K 3:2	4752	3160	23,76	15,80	28,53
6K 6:5	3792	3160	18,96	15,80	24,68
5K FF	5120	2700	25,60	13,50	28,94
5K 2:1	5120	2560	25,60	12,80	28,62
5K 2.4:1 (écran large)	5120	2160	25,60	10,80	27,78
5K 16:9 (HD)	4800	2700	24,00	13,50	27,54
5K 6:5	3240	2700	16,20	13,50	21,09
4K FF	4096	2160	20,48	10,80	23,15
4K 2:1	4096	2048	20,48	10,24	22,90
4K 2.4:1 (écran large)	4096	1728	20,48	8,64	22,23
4K 16:9 (HD)	3840	2160	19,20	10,80	22,03
4K 6:5	2592	2160	12,96	10,80	16,87
3K FF	3072	1620	15,36	8,10	17,36
3K 2:1	3072	1536	15,36	7,68	17,17
3K 2.4:1 (écran large)	3072	1296	15,36	6,48	16,67
3K 16:9 (HD)	2880	1620	14,40	8,10	16,52
3K 6:5	1944	1620	9,72	8,10	12,65
2K FF	2048	1080	10,24	5,40	11,58
2K 2:1	2048	1024	10,24	5,12	11,45
2K 2.4:1 (écran large)	2048	864	10,24	4,32	11,11
2K 16:9 (HD)	1920	1080	9,60	5,40	11,01
2K 6:5	1296	1080	6,48	5,40	8,44

COPYRIGHT © 2018 RED.COM, LLC

FORMATS DES CAMÉRAS EPIC MYSTERIUM-X ET SCARLET MYSTERIUM-X

Le tableau ci-dessous décrit les formats disponibles pour les caméras EPIC MYSTERIUM-X et SCARLET MYSTERIUM-X.

- **EPIC MYSTERIUM-X** : le format par défaut est le format 5K 2:1.
- **SCARLET MYSTERIUM-X** : le format par défaut est le format 4K.

Le tableau ci-dessous exclut les formats anamorphiques dans la mesure où les dimensions en pixels de chaque format anamorphique ne sont pas identiques à celles du format non anamorphique correspondant. Pour plus d'informations, consultez la section "Anamorphose" à la page suivante.

DÉFINITION	DIMENSIONS (PIXELS)		DIMENSIONS (MM)		
	LARGEUR	HAUTEUR	LARGEUR	HAUTEUR	DIAGONALE
5K FF	5120	2700	27,65	14,58	31,26
5K 2:1	5120	2560	27,65	13,82	30,91
5K 2.4:1 (écran large)	5120	2160	27,65	11,66	30,01
5K 16:9 (HD)	4800	2700	25,92	14,58	29,74
5K 1.22:1	3300	2700	17,80	14,58	23,01
4K FF	4096	2160	22,12	11,66	25,01
4K 2.4:1 (écran large)	4096	1708	22,12	9,22	23,96
4K 16:9 (HD)	3840	2160	20,74	11,66	23,79
3K FF	3072	1620	16,59	8,75	18,75
3K 2.4:1 (écran large)	3072	1284	16,59	6,93	17,98
3K 16:9 (HD)	2880	1620	15,55	8,75	17,84
2K FF	2048	1080	11,06	5,83	12,50
2K 2.4:1 (écran large)	2048	854	11,06	4,61	11,98
2K 16:9 (HD)	1920	1080	10,37	5,83	11,90
1K 16:9 (HD)	1280	720	6,91	3,89	7,93
1K 2.4:1 (écran large)	1280	480	6,91	2,59	7,38

COPYRIGHT © 2018 RED.COM, LLC

ANAMORPHOSE

Sélectionnez le cas échéant un paramètre **Anamorphic**. Le paramètre d'anamorphose décomprime l'image et marque la séquence comme étant anamorphique dans les métadonnées du clip. Lorsque vous ouvrez le clip dans REDCINE-X PRO, le programme décomprime automatiquement l'image. Les paramètres d'anamorphose disponibles dépendent du type de votre caméra.

La caméra WEAPON prend en charge également l'anamorphose x1,25 pour le format full 6K.

- **EPIC DRAGON** : prend en charge l'anamorphose x1,3 et x2 pour chaque format.
- **SCARLET DRAGON** : prend en charge l'anamorphose x2 pour le format 5K 6:5.
- **EPIC MYSTERIUM-X et SCARLET MYSTERIUM-X** : prend en charge les anamorphoses suivantes :
  - **5K FF** : anamorphose x1,3 et x2
  - **5K 1.22:1** : anamorphose x2

NOTE: Pour pouvoir décomprimer une image sur un écran LCD RED PRO 7.0" , votre caméra doit disposer d'un micrologiciel version 5.3 ou supérieure.

DÉFINITION DÉCOMPRIMÉE ET RAPPORT D'ASPECT DÉCOMPRIMÉ

Lorsque vous activez l'anamorphose, le format réel et le format décompressé sont affichés dans la partie inférieure du menu Format. Pour voir le format réel et le format décompressé, allez dans **Menu** > **Settings** > **Project** > **Format** > **Format**.

Lorsque l'anamorphose est activée, la caméra ne rogne pas l'image du capteur. L'image enregistrée possède donc la même définition et les mêmes dimensions que le format non anamorphique correspondant.

Après avoir décomprimé la séquence en postproduction, le format de la séquence résultante est différent du format d'image d'origine. Le format de la séquence décomprimée correspond au second format (définition et rapport d'aspect) qui est affiché dans le menu Format.

Dans la mesure où la caméra ne rogne pas l'image, une zone d'image horizontale supplémentaire permet de cadrer l'image. Il suffit par la suite de rogner ou de changer l'échelle de la séquence pour obtenir le rapport d'aspect désiré.

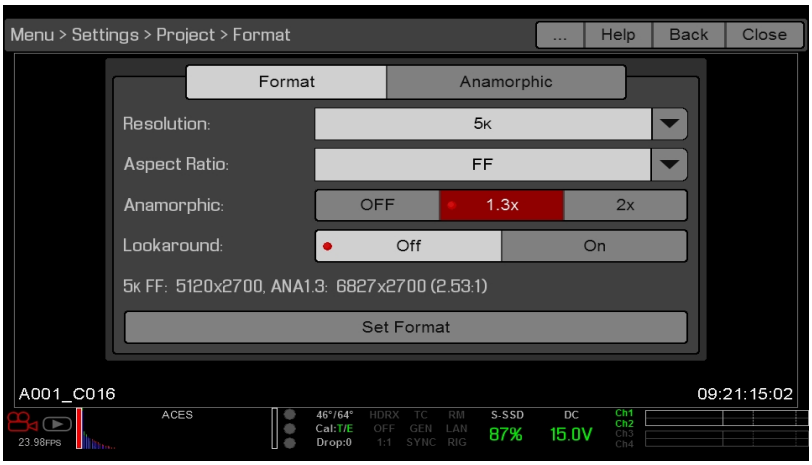

Figure: Définition décomprimée et rapport d'aspect décomprimé

RACCOURCI VERS LES FORMATS ANAMORPHIQUES STANDARDS DE L'INDUSTRIE

Pour accéder rapidement aux formats anamorphiques standards de l'industrie, allez dans **Menu** > **Settings** > **Project** > **Format** > **Anamorphic**. L'onglet Anamorphic est un raccourci vers les formats anamorphiques standards de l'industrie, où vous pouvez facilement sélectionner les formats anamorphiques les plus courants.

L'onglet Anamorphic propose les formats anamorphiques suivants :

- **EPIC DRAGON** : tous les formats avec un rapport d'aspect de 6:5, 5:4 ou 4:3 et un paramètre d'anamorphose x1,3 ou x2
- **SCARLET DRAGON** : 5K 6:5 x2
- **EPIC MYSTERIUM-X et SCARLET MYSTERIUM-X** : 5K 1.22:1 x2

NOTE: L'onglet Anamorphic propose uniquement les formats anamorphiques standards de l'industrie. Pour accéder à l'ensemble des formats anamorphiques et non anamorphiques, allez dans **Menu** > **Settings** > **Project** > **Format** > **Format**.

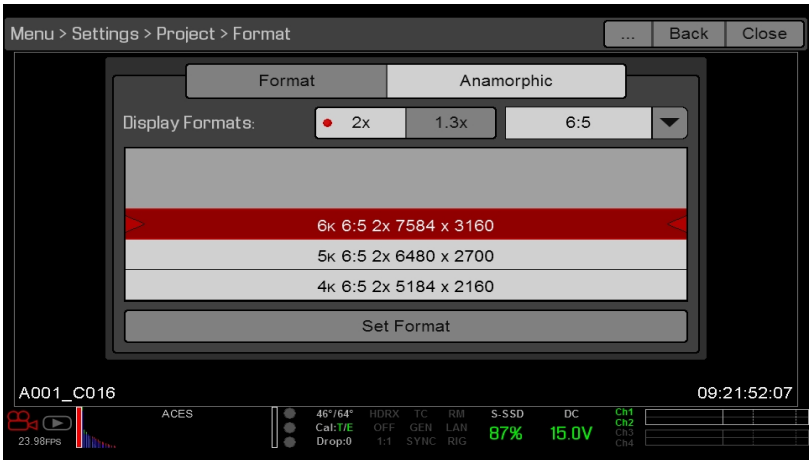

Figure: Raccourci vers les formats anamorphiques standards de l'industrie

TOUR D'HORIZON

Lorsque l'option Tour d'horizon est activée, le Frame Guide et la zone d'enregistrement sont réduits à l'écran afin de vous permettre de voir quelles images entrent dans la zone d'enregistrement.

Pour superposer une ombre sur la zone Tour d'horizon (la zone située en dehors de la zone d'enregistrement), consultez la section "Onglet General" à la page 96.

Tour d'horizon limite les fréquences d'images disponibles. Dans les définitions élevées, la zone d'enregistrement sur l'écran affiche la zone complète du capteur ou la hauteur complète du capteur. Il n'y a donc pas de place pour la zone Tour d'horizon.

De plus, l'option Tour d'horizon est limitée ou non utilisable pour les définitions élevées (comme le 5K plein format pour la caméra EPIC MYSTERIUM-X et le 6K plein format pour la caméra EPIC DRAGON).

UHD

Le menu UHD est seulement accessible lorsqu'un module REDCAST est installé. Pour plus d'informations, consultez le manuel REDCAST MODULE Operation Guide, disponible à la page www.red.com/downloads.

CAPTEUR (ROTATION À 180° DE L'ENREGISTREMENT)

NOTE: la fonctionnalité Rotation à 180° de l'enregistrement est uniquement disponible sur la caméra EPIC DRAGON ou SCARLET DRAGON.

La fonctionnalité Rotation à 180° de l'enregistrement fait tourner l'image de 180°, à la fois sur le moniteur et dans le fichier R3D enregistré. En temps normal, le capteur capture l'image du haut vers le bas. Lorsque la fonctionnalité Rotation à 180° de l'enregistrement est activée, le capteur capture l'image en sens inverse, c'est-à-dire du bas vers le haut.

La fonctionnalité Rotation à 180° de l'enregistrement est destinée aux matrices multicaméras, lorsque tous les capteurs sont synchronisés et qu'au moins une (1) caméra est montée à l'envers. Cette fonctionnalité est utile pour aligner les caméras d'une matrice sur le sens de numérisation linéaire.

Pour activer la fonctionnalité Rotation à 180° de l'enregistrement , suivez les instructions ci-après :

1. Allez dans **Menu** > **Settings** > **Project** > **Sensor**.
2. Activez la case **Rotation à 180° de l'enregistrement**

   La caméra fait tourner l'image de 180° sur le moniteur et dans le fichier R3D enregistré.

Figure: Rotation à 180° de l'enregistrement

ENREGISTREMENT EN COURS

Le menu Recording comporte les options suivantes : Mode, Codec, Frame Processing, Pre-Record et Indicator.

MODE

Vous pouvez sélectionnez les modes d'enregistrement suivants : Continuous Record, Internal Timelapse Timer, Frame Trigger, REDCODE Burst, Speed Ramp, Multi-Shot et Motion + Stills.

NOTE: L'audio est uniquement enregistré dans les modes Continuous Record et Motion + Stills.

COPYRIGHT © 2018 RED.COM, LLC

STOCKAGE

Vous pouvez sélectionner les emplacements de stockage suivants :

- **Local** : stocke directement la séquence sur un disque SSD
- **Network** : stocke la séquence sur un emplacement réseau
- **External** : stocke la séquence sur un dispositif externe

NOTE: Le mode HDRX est désactivé en mode Network Storage.

NOTE: L'option Network est uniquement disponible sur les caméras EPIC DRAGON et SCARLET DRAGON.

NOTE: Pour un stockage externe, vous avez le choix entre les modes d'enregistrement Continuous Record et Motion + Stills.

MODE CONTINUOUS RECORD

NOTE: Ce mode n'est pas disponible en mode Stills.

Le mode Continuous Record est le mode d'enregistrement « normal ». La caméra enregistre les trames en continu avec la fréquence d'enregistrement d'images courante. Vous pouvez limiter chaque enregistrement à une quantité de trames spécifique en utilisant le paramètre Limit Recording to.

MODE INTERNAL TIMELAPSE TIMER

NOTE: Ce mode n'est pas disponible en mode Stills.

NOTE: Le signal audio n'est pas enregistré en mode Internal Timelapse Timer.

En mode Internal Timelapse Timer, la caméra enregistre un nombre spécifique de trames à un intervalle spécifique. La fréquence actuelle d'enregistrement d'images détermine le timing du nombre de trames par impulsion.

En mode Internal Timelapse Timer, vous pouvez par exemple choisir d'enregistrer un total de 1000 trames et capturer 1 trame toutes les 4,67 secondes. Après avoir enregistré 1000 trames (ce qui prend 4670 secondes), le processus d'enregistrement s'arrête.

Pour utiliser le mode Internal Timelapse Timer, suivez les instructions ci-après :

1. Allez dans **Menu** > **Settings** > **Recording** > **Mode**.
2. Sélectionnez **Internal Timelapse Timer** dans le menu déroulant **Mode**.
3. Utilisez les champs **Limit Recording to** pour restreindre l'enregistrement à un certain nombre de trames (optionnel).
4. Entrez le nombre de trames à capturer dans le champ **Record**.
5. Entrez l'intervalle de temps dans le champ **Interval** (la plage varie de 1 à 3599 secondes). Le paramètre Interval définit la fréquence de capture de la trame ou du groupe de trames.
6. Fermez le menu.
7. Démarrez l'enregistrement pour démarrer la capture à intervalles réguliers.

   L'information superposée affiche le nombre de trames enregistrées par rapport au nombre total de trames.

COPYRIGHT © 2018 RED.COM, LLC

MODE FRAME TRIGGER

NOTE: Ce mode n'est pas disponible en mode Stills.

NOTE: Le signal audio n'est pas enregistré en mode Frame Trigger.

En mode Frame Trigger, la caméra enregistre le nombre spécifié de trames pour chaque déclenchement externe. Ce mode restreint le format REDCODE en se basant sur les fréquences d'enregistrement dans le temps.

Pour utiliser le mode Frame Trigger, suivez les instructions ci-après :

1. Allez dans **Menu** > **Settings** > **Recording** > **Mode**.
2. Sélectionnez **Frame Trigger** dans le menu déroulant **Mode**.
3. Utilisez les champs **Limit Recording to** pour restreindre l'enregistrement à un certain nombre de trames (optionnel).
4. Choisissez une valeur pour les paramètres **Pre Count** et **Post Count**. Pour plus d'informations, consultez la section "Paramètres Pre Count et Post Count." à la page 115.
5. Fermez le menu.
6. Démarrez l'enregistrement.

   L'information superposée affiche le nombre de trames enregistrées par rapport au nombre total de trames.

NOTE: Il peut exister un délai entre la réception du déclenchement externe et la capture des trames à venir. Le délai peut atteindre une (1) période de trame à la fréquence d'enregistrement d'images actuelle. Pour synchroniser entièrement les trames avec le déclenchement externe, définissez le paramètre **Sensor Sync Mode** à la valeur **MoCo**. Pour plus d'informations, consultez la section "Menu Sync" à la page 123.

COPYRIGHT © 2018 RED.COM, LLC

MODE SPEED RAMP

NOTE: Ce mode n'est pas disponible en mode Stills.

NOTE: Le signal audio n'est pas enregistré en mode Speed Ramp.

Le mode Speed Ramp vous permet de programmer une transition depuis la fréquence d'enregistrement d'images actuelle vers des fréquences d'enregistrement d'images différentes lors d'un enregistrement.

1. Allez dans **Menu** > **Settings** > **Recording** > **Mode**.
2. Sélectionnez l'option **Speed Ramp Mode** dans le menu déroulant **Mode**.
3. Utilisez les champs **Limit Recording to** pour restreindre l'enregistrement à un certain nombre de trames (optionnel).
4. Sélectionnez un objectif de transition :
   - **Ramp A/B/C/D** : chaque objectif de transition est lié à une combinaison fréquence cible/durée spécifique.
   - **Ramp Reset** : revient à la fréquence d'images de départ sur la durée spécifiée (champ Duration).
5. Définissez la fréquence d'images **cible**.
6. Définissez le paramètre **Duration**, qui représente la durée de transition entre la fréquence d'images actuelle et la fréquence d'images cible.
7. Allez dans **Menu** > **Settings** > **Setup** > **Keys** et associez une touche à l'une des actions suivantes :
   - Record: Start Speed Ramp A/B/C/D
   - (enregistrement : démarrage de la transition A/B/C/D vers un effet de ralenti
   - Record: Start Speed Ramp Reset (enregistrement : retour à la fréquence d'images de départ)
8. Démarrez l'enregistrement.
9. Pour démarrer la transition vers un effet de ralenti, appuyez sur une touche que vous avez associée à cette action.

   La fréquence d'images évolue vers la fréquence d'images cible sur la durée que vous avez définie.

   NOTE: Si le mode Speed Ramp est activé, sélectionnez une exposition valide pour chaque fréquence d'images à atteindre correspondant à un ralenti. Si la caméra effectue une transition vers une fréquence d'images incompatible avec l'exposition actuelle, cette dernière est définie à la plus longue exposition possible pour la fréquence d'images sélectionnée.

COPYRIGHT © 2018 RED.COM, LLC

MODE REDCODE BURST

NOTE: Ce mode n'est pas disponible en mode Stills.

NOTE: Le signal audio n'est pas enregistré en mode REDCODE Burst.

En mode REDCODE Burst, la caméra peut enregistrer avec une faible compression (REDCODE) pour la quantité donnée de trames. Lorsque le mode REDCODE Burst est activé et que l'enregistrement débute, la caméra capture une « rafale » de trames avec le plus faible REDCODE et continue ensuite d'enregistrer avec le premier REDCODE disponible dans la liste. Pour ajouter davantage de rafales aux clips durant l'enregistrement, appuyez sur n'importe quelle touche associée à l'action « Record: Mark Frame » (enregistrement : marquage de trame).

Pour utiliser le mode REDCODE Burst, suivez les instructions ci-après :

1. Allez dans **Menu** > **Settings** > **Recording** > **Mode**.
2. Sélectionnez l'option **REDCODE Burst** dans le menu **Mode**.
3. Utilisez les champs **Limit Recording to** pour restreindre l'enregistrement à un certain nombre de trames (optionnel).
4. Choisissez une valeur pour les paramètres **Pre Count** et **Post Count**. Pour plus d'informations, consultez la section "Paramètres Pre Count et Post Count." ci-dessous.
5. Fermez le menu.
6. Démarrez l'enregistrement.

Figure: REDCODE Burst

PARAMÈTRES PRE COUNT ET POST COUNT.

Lorsque le mode Frame Trigger ou Burst mode est activé, choisissez le nombre de trames pour les paramètres Pre Count et Post Count :

- **Pre Count** : la caméra capture le nombre correspondant de trames dans la fenêtre située avant le marqueur.
- **Post Count** : la caméra capture le nombre correspondant de trames dans la fenêtre située après le marqueur.

Les nombres maximums de trames sont listés dans la colonne Available et dépendent du format ainsi que du codec REDCODE.

COPYRIGHT © 2018 RED.COM, LLC

MODE MULTI-SHOT

NOTE: Le mode Multi-Shot est uniquement disponible sur les caméras EPIC DRAGON ou SCARLET DRAGON.

NOTE: La caméra ne synchronise pas le code temporel en mode Multi-Shot.

NOTE: Ce mode est disponible en mode Motion mais il est recommandé de l'utiliser uniquement en mode Stills.

NOTE: Le signal audio n'est pas enregistré en mode Multi-Shot.

En mode Multi-Shot, il n'y a pas de restrictions concernant la fréquence d'enregistrement d'images et le format REDCODE, ce qui vous permet de filmer en haute définition, avec une fréquence d'images élevée et une faible compression. Ces restrictions sont supprimées car la caméra enregistre en premier lieu sur la mémoire de la caméra, puis transfère (en cours d'enregistrement) les données vers le disque SSD une fois que le tampon de la caméra est plein. Étant donné que la vitesse d'enregistrement de la caméra est conditionnée par la vitesse de transfert des données, certaines trames du clip peuvent être perdues.

Le mode Multi-Shot possède deux sous-modes :

- Le mode Basic Multi-Shot
- Le mode Advanced Multi-Shot

MODE BASIC MULTI-SHOT

En mode Basic Multi-Shot, vous pouvez enregistrer un clip composé d'une seule trame en appuyant sur la touche d'enregistrement, ou bien capturer des trames en continu en gardant le doigt appuyé sur la touche d'enregistrement. Ce mode constitue la façon la plus aisée de capturer des images fixes avec une certaine latence (d'environ 700 millisecondes) en appuyant sur la touche d'enregistrement.

Dans ce mode, seule la touche d'enregistrement des modules SSD, du REDMOTE ou de la poignée latérale DSMC est utilisée.

Un appui sur la touche PWR/REC de la caméra initialise le mode Advanced Multi-Shot.

Pour utiliser le mode Basic Multi-Shot, effectuez les opérations suivantes :

- Appuyez sur l'une des touches **d'enregistrement** pour capturer un clip composé d'une seule trame.
- Maintenez enfoncée l'une des touches **d'enregistrement** pour démarrer un nouveau clip et capturer en continu de nouvelles trames. Relâchez la touche **d'enregistrement** pour arrêter de capturer des trames et terminer le clip.

MODE ADVANCED MULTI-SHOT

Dans ce mode, la caméra enregistre en continu mais elle ne sauvegarde pas les trames. Cela élimine le délai qui existe en mode Basic Multi-Shot. Étant donné que la caméra enregistre en continu, elle nécessite la même capacité d'alimentation qu'en mode Continuous Record (contrairement au mode Preview). Contrairement au mode Basic, toutes les trames sont ajoutées à un (1) seul clip au lieu d'être enregistrées dans des clips distincts.

Pour utiliser le mode Advanced Multi-Shot, suivez les instructions ci-après :

1. Appuyez sur la touche **PWR/REC** de la caméra pour débuter un nouveau clip. Ce premier appui provoque l'ajout d'une (1) trame au clip.
2. Appuyez sur l'une des touches **d'enregistrement** du module SSD latéral, du REDMOTE ou de la poignée latérale DSMC pour ajouter des trames au clip :
   - Appuyez une nouvelle fois sur l'une des touches **d'enregistrement** pour ajouter des trames supplémentaires au clip. (le nombre de trames est variable, en fonction de la capacité de la mémoire tampon).
   - Maintenez enfoncée l'une des touches **d'enregistrement** pour ajouter en continu des trames ; relâchez la touche **d'enregistrement** pour arrêter l'ajout de trames.
3. Appuyez sur la touche **PWR/REC** de la caméra pour arrêter l'enregistrement.

NOTE: Vous ne pouvez pas éteindre la caméra tant que vous n'arrêtez pas le clip.

COPYRIGHT © 2018 RED.COM, LLC

ACTIVATION DU MODE MULTI-SHOT

Pour activer le mode Multi-Shot, suivez les instructions ci-après :

1. Mettez la caméra en mode Stills. Pour plus d'informations, consultez la section "Option Camera Mode" à la page 68.
2. Allez dans **Menu** > **Settings** > **Recording** > **Mode**.
3. Sélectionnez **Multi-Shot** dans le menu déroulant **Mode**.
4. Utilisez les champs **Limit Recording to** pour restreindre l'enregistrement à un certain nombre de trames (optionnel).
5. Fermez le menu.

MODE MOTION + STILLS

NOTE: Ce mode est disponible en mode Motion mais il est recommandé de l'utiliser uniquement en mode Stills.

Le mode Motion + Stills est identique au mode Continuous Record mais à part que lorsque vous commencez l'enregistrement en appuyant sur la touche PWR/REC de la caméra, toutes les autres touches d'enregistrement servent à marquer les trames pendant la durée du clip. (Si vous débutez l'enregistrement en appuyant sur n'importe quelle autre touche d'enregistrement, vous pouvez appuyer sur n'importe quelle touche associée à l'action « Record: Mark Frame » pour marquer les images fixes).

Pour utiliser le mode Motion + Stills, suivez les instructions ci-après :

1. Mettez la caméra en mode Stills. Pour plus d'informations, consultez la section "Option Camera Mode" à la page 68.
2. Allez dans **Menu** > **Settings** > **Recording** > **Mode**.
3. Sélectionnez l'option **Motion + Stills** dans le menu déroulant **Mode**.
4. Utilisez les champs **Limit Recording to** pour restreindre l'enregistrement à un certain nombre de trames (optionnel).
5. Fermez le menu.
6. Appuyez sur la touche **PWR/REC** de la caméra pour débuter l'enregistrement.
7. Appuyez sur la touche **d'enregistrement** du module SSD latéral, du REDMOTE ou de la poignée latérale DSMC pour marquer une trame.
8. Appuyez sur la touche **PWR/REC** de la caméra pour arrêter l'enregistrement.

CODEC

Sélectionne le ratio de compression REDCODE cible pour votre projet à partir du menu déroulant REDCODE. Pour plus d'informations, consultez la section "Barre d'état supérieure (menu de base)" à la page 62.

COPYRIGHT © 2018 RED.COM, LLC

TRAITEMENT DE TRAMES

NOTE: Le traitement de trames n'est pas pris en charge en mode Speed Ramp. Pour plus d'informations, consultez la section "Mode Speed Ramp" à la page 114.

Le traitement de trames permet de combiner de multiples trames capturées dans une trame enregistrée. La combinaison se fait avant que la trame résultante ne soit encodée. Vous pouvez sélectionner les paramètres de traitement de trames suivants : No Frame Processing, Frame Summing, Frame Averaging.

En mode Frame Summing ou Frame Averaging, la durée d'intégration actuelle est appliquée à chaque trame. Cela signifie que si la durée d'intégration ne correspond pas à la durée de trame complète (ou 360°), des vides sont ajoutés entre les images afin de créer la trame combinée. Cela peut provoquer des artéfacts de mouvement non désirés.

Les effets du traitement de trames sont uniquement visibles durant l'enregistrement. En mode Frame Summing, cela signifie que l'exposition change entre la prévisualisation et l'enregistrement. Faites des essais en modifiant les paramètres d'exposition et de traitement de trames afin d'obtenir l'effet désiré.

NO FRAME PROCESSING

Mode de traitement de trames normal. Le nombre de trames spécifié dans le champ Frames to Process n'affecte pas l'enregistrement.

FRAME SUMMING

Le mode Frame Summing combine le nombre spécifié de trames dans une trame et additionne la durée d'exposition pour chaque trame d'origine. La trame résultante dispose d'une durée d'intégration effective égale à la durée d'intégration actuelle multipliée par le nombre de trames.

Par exemple, si vous entrez la valeur 16 dans le champ Frames to Process et que vous définissez une exposition de 1/48e de seconde, l'image résultante possède une durée d'intégration effective de 1/3e de seconde (16 x 1/48).

L'addition des trames donne une image finale avec une luminosité et probablement un flou plus élevé que sur n'importe quelle trame d'origine. Vous pouvez ainsi utiliser l'addition des trames pour obtenir un effet d'exposition prolongée.

FRAME AVERAGING

Le mode Frame Averaging combine le nombre spécifié de trames dans une trame et effectue la moyenne de la durée d'exposition pour chaque trame d'origine. La trame résultante dispose d'une durée d'intégration effective égale à la durée d'intégration actuelle.

Par exemple, si vous entrez la valeur 2 dans le champ Frames to Process et que vous définissez une exposition de 1/48e de seconde, l'image résultante possède toujours un indice d'exposition de 1/48e de seconde, accompagné d'un effet d'exposition prolongée.

Vous pouvez utiliser la moyenne des trames pour obtenir un effet d'exposition prolongée tout en conservant les avantages d'un bruit réduit. Cependant, la moyenne des trames n'affecte pas les caractéristiques de flou lié au mouvement.

COPYRIGHT © 2018 RED.COM, LLC

PARAMÈTRE PRE-RECORD

L'activation du paramètre Pre-Record permet de capturer en continu une séquence avant le début effectif de l'enregistrement. La durée de préenregistrement ajoutée à la séquence réelle varie de 4 à 30 secondes (par incréments de deux secondes) En activant le paramètre Pre-Record, il vous sera impossible de rater le début d'une scène même si vous n'appuyez pas assez rapidement sur la gâchette.

- **Pre-Record Duration** : permet de sélectionner la durée de préenregistrement.
- **Always trigger Pre-Record before recording** : lorsque cette option est sélectionnée, le préenregistrement débute systématiquement au démarrage de l'enregistrement :
  - Appuyez sur **PWR/REC** pour activer le préenregistrement.
  - Appuyez une seconde fois sur **PWR/REC** pour démarrer l'enregistrement.
  - Appuyez une troisième fois sur **PWR/REC** pour arrêter l'enregistrement.
- **Trigger Pre-Record Now** : lorsque cette option est sélectionnée, le menu Pre-Record se ferme et le préenregistrement commence.

NOTE: Effectuez systématiquement un formatage sécurisé avant d'utiliser le préenregistrement. Un formatage sécurisé restaure les paramètres du disque SSD tels qu'ils étaient en sortie d'usine et optimise le disque SSD pour le préenregistrement.

NOTE: Le préenregistrement met votre disque SSD dans un état d'enregistrement permanent. Comme avec toute technologie SSD, l'enregistrement continu de données sur une période prolongée à un impact sur la durée de vie du support.

NOTE: Pour utiliser uniquement le préenregistrement dans des situations spécifiques, associez le paramètre Pre-Record à une touche en allant dans **Menu** > **Settings** > **Setup** > **Keys** > **Record: Start Pre-Record**. Pour plus d'informations, consultez la section "Touches" à la page suivante.

TÉMOIN

- **Enable Sounds** : activez cette case pour activer le son. Sélectionnez ensuite la sonorité associée aux actions suivantes :
  - Record Start (démarrage de l'enregistrement)
  - Record Stop (arrêt de l'enregistrement)
  - Mark Still Frame (marquage d'une trame fixe)
- **EVF Tally Light** : activez la DEL tally d'enregistrement de l'EVF afin qu'elle s'allume en rouge lorsqu'un enregistrement est en cours.

COPYRIGHT © 2018 RED.COM, LLC

SETUP

Le menu Setup comporte les options suivantes : Keys, Date/Time, Communication, REDMOTE, GPIO/Sync, Fan Control, Lens et Motor Control.

TOUCHES

Vous pouvez associer des touches à des actions souvent effectuées pour faciliter le contrôle de la caméra. Pour obtenir la liste complète des associations de touches par défaut, consultez la section "Fonctions par défaut des touches" à la page 257.

KEY MAPPING

Pour associer ou modifier l'association d'une touche utilisateur :

1. Appuyez sur la touche utilisateur que vous voulez associer.
2. Sélectionnez dans le menu déroulant **Press** (ou **CCW**) une action que vous voulez associer à la touche utilisateur.
3. Pour supprimer une association de touche, sélectionnez **-Key Disabled-** dans le menu déroulant.
4. Vous avez la possibilité d'associer une action de type **Release** (ou **CW**) à la touche.

   Une action de type Release correspond à une touche enfoncée qui est relâchée.

OPTIONS

- **Lock Side Module keys** : aucune des touches du module n'effectue d'action en cas d'appui, à moins de définir les exceptions ci-après :
  - Record key remains active when locked (la touche d'enregistrement demeure active en cas de verrouillage)
  - Navigation keys remain active when locked (les touches de navigation demeurent actives en cas de verrouillage)
- **Show key action notifications** : une notification s'affiche en bas de l'écran lorsque vous effectuez une action associée à une touche.

TOUCHES PROGRAMMABLES

Les ensembles suivants de touches programmables sont disponibles sur l'écran tactile :

- **A, B, C, D** : sur le côté gauche de l'écran tactile
- **1, 2, 3, 4** : sur le côté droit de l'écran tactile

Pour associer ou modifier l'association d'une touche programmable, sélectionnez une action dans le menu déroulant situé à côté de la touche que vous souhaitez associer.

- **Enable Soft Keys on touchscreen** : appuyez sur le côté gauche ou droit de l'écran tactile pour afficher les touches programmables.
- **Show key actions as labels** : lorsque la touche programmable est affichée, le nombre ou la lettre de la touche est affiché avec l'action correspondante.

COPYRIGHT © 2018 RED.COM, LLC

ONGLET ADVANCED

Utilisez l'onglet Advanced pour associer n'importe quelle touche, même si la touche en question n'est pas actuellement accessible. Vous pouvez par exemple associer les touches du REDMOTE même si ce dernier n'est pas présent.

WARNING: Il est possible de modifier l'association des touches de navigation en utilisant cet onglet. Cependant, si aucun écran tactile n'est branché, il est possible de verrouiller la commande. Soyez attentif lorsque vous modifiez l'association des touches de navigation.

MENU DATE/TIME

Utilisez le menu Date/Time pour réinitialiser l'horloge interne de la caméra. L'heure et la date sont horodatées dans les fichiers R3D lors d'un enregistrement sur un disque SSD. La caméra utilise la convention horaire sur 24 heures (heure militaire). Pour 2h35 de l'après midi par exemple, entrez l'heure sous le format 14:35:00.

La date et l'heure sont sauvegardées lorsque vous fermez le menu Date/Time.

COMMUNICATION

Utilisez le menu Communication pour permettre à une (1) ou plusieurs caméras de communiquer entre elles ou avec des dispositifs externes.

Vous pouvez utiliser le port série ou un câble Ethernet direct pour relier deux (2) caméras entre elles ou une (1) caméra à un (1) dispositif externe. Si la caméra est connectée par Ethernet à un hub ou à un routeur, plusieurs caméras et dispositifs peuvent communiquer entre eux.

Par exemple, lors d'un tournage 3D multi-rig vous pouvez envoyer des commandes à une seule caméra (exemple : régler CAM_A_L avec une exposition de 1/48e de seconde), à un groupe de caméras (exemple : régler 3DRIG_A à 48 fps) ou à l'ensemble des caméras (exemple : Start Recording sur toutes les caméras).

COPYRIGHT © 2018 RED.COM, LLC

CAMÉRA

Utilisez le menu Camera pour définir un identifiant unique pour votre caméra (ou groupe de caméras). La totalité du filtrage des commandes se fait du côté récepteur de la liaison de communication. Utilisez les noms de caméras et les noms de groupes pour envoyer une commande à une caméra ou un groupe de caméras spécifique dans un réseau.

- **Camera ID** : entrez un nom de caméra unique à utilisé pour les communications réseau. Le champ est limité à huit (8) caractères.
- **Group ID** : entrez un nom de groupe pour identifier une caméra comme faisant partie d'un groupe de dispositifs. Le champ est limité à huit (8) caractères et le nom par défaut est DEFAULT.
- **Target** : spécifiez à quels dispositifs la caméra peut envoyer des commandes :
  - **All** : la caméra peut envoyer des commandes à tous les dispositifs du réseau.
  - **None** : la caméra peut uniquement recevoir des commandes. La caméra ne peut pas envoyer de commandes.
  - **Custom** : la caméra peut envoyer des commandes à une caméra/dispositif spécifique (entrez le nom de la caméra ou du dispositif dans le champ de texte Target ID) ou à un groupe spécifique (entrez le nom du groupe dans le champ de texte Target ID). Le nom de caméra ou de groupe doit correspondre au nom saisi dans le champ Camera ou Group du/des dispositif(s) cible(s).

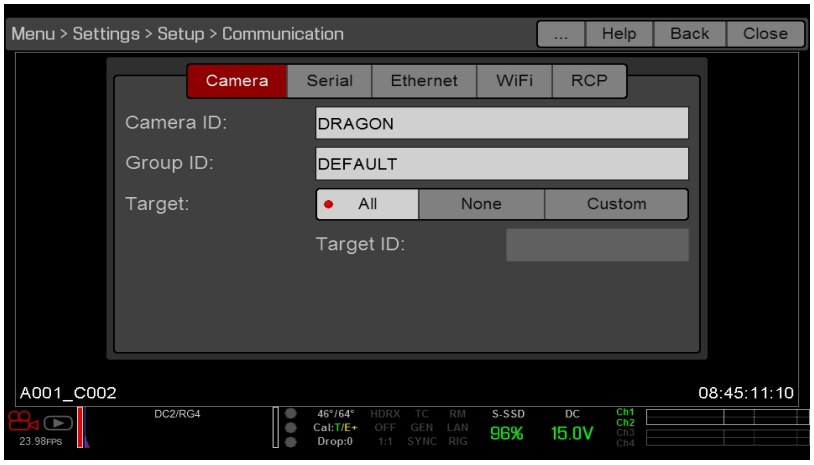

Figure: Menu Camera

SÉRIE

La caméra peut communiquer avec des dispositifs externes au moyen des connecteurs CTRL et GIG-E (la communication entre caméras est uniquement possible à travers le port GIG-E ou la passerelle R.C.P.™ Bridge).

Sélectionnez l'un des protocoles suivants dans le menu déroulant **Serial Protocol** :

- None (aucun, par défaut)
- Element Technica
- 3ality SPC 7XXX
- RED Command Protocol

ETHERNET

Utilisez les paramètres du menu Ethernet pour configurer le port GIG-E. Chaque caméra ou dispositif nécessite une adresse IP unique. Pour que les caméras puissent communiquer entre elles via Ethernet, elles doivent appartenir au même sous-réseau (c'est-à-dire posséder le même masque de sous-réseau) et avoir la même adresse de passerelle.

- **Enable DHCP** : active le DHCP. Si un serveur DHCP est disponible au sein du réseau de communication, celui-ci fournit directement à la caméra une adresse IP, un masque réseau et une adresse de passerelle. Vous ne pouvez rien saisir dans les champs IP Address, Netmask et Gateway lorsque cette case à cocher est sélectionnée.
- **Enable Camera to Camera** : une modification des paramètres sur cette caméra est envoyée aux autres caméras via le réseau au moyen d'une commande SET (sous forme de paquets UDP). La commande SET définit alors la propriété sur les autres caméras. Si cette caméra reçoit une commande SET, elle ne renvoie pas la commande aux autres caméras ou dispositifs.
- **Enable External Control** : cette caméra peut être pilotée à l'aide du protocole TCP/IP à partir d'un dispositif externe.

WI-FI

Les paramètres du menu WiFi sont uniquement utilisés lorsqu'une passerelle R.C.P. Bridge est branchée à la caméra. Pour plus d'informations, consultez le manuel R.C.P. Bridge Operation Guide , disponible sur la page www.red.com/downloads.

RCP

Activez la case **Enable Remote Control Panel (RCP)** pour activer un panneau de contrôle à distance (RCP).

PANNEAUX DE CONTRÔLE À DISTANCE (RCP) COMPATIBLES

Les panneaux de contrôle à distance suivants se sont révélés compatibles avec la caméra :

- Sony® RCP-1500
- Sony RCP-1501
- Sony RCP-1530
- Sony MSU-1500

REDMOTE

Utilisez le menu REDMOTE pou coupler un REDMOTE à une caméra. Pour plus d'informations, consultez la section "Système REDMOTE" à la page 165.

- **Wireless Enable** : lorsque cette option est sélectionnée, la caméra génère un signal sans fil. Désactivez la connexion sans fil pour tous les paramètres dans les situations où le signal sans fil pourrait causer des interférences avec les autres dispositifs, comme dans un hélicoptère par exemple.
- **Wireless Channel** : sélectionne le canal de communication pour la connexion sans fil en cas de problème d'interférence avec les autres dispositifs sans fil.
- **Camera MAC** : affiche l'adresse MAC de la caméra.

SYNCHRONISATION GPIO

MENU SYNC

Utilisez le menu Sync pour configurer le genlock et le mode Motion Control (MoCo). Pour plus d'informations, consultez la section "Configuration du code temporel, du genlock et du mode multicaméras" à la page 179.

MODE SENSOR SYNC

Le mode Sensor Sync permet au timing d'obturation (démarrage de la numérisation) de se synchroniser avec un signal externe.

- **Off** : le capteur fonctionne à la fréquence actuelle d'enregistrement d'images. Il s'agit de l'option par défaut.
- **Genlock** : le capteur se synchronise avec le signal genlock entrant compatible.
- **MoCo** : chaque front montant de l'entrée de synchronisation déclenche la capture d'une trame.

SOURCE DE GENLOCK

Sélectionnez une entrée de genlock :

- BRAIN (par défaut)
- Module arrière (module d'E/S Pro ou module REDCAST)

GPIO DU BRAIN

- **GPI Function (Camera Input)** : sélectionnez l'une (1) des options suivantes pour configurer l'entrée des dispositifs branchés au connecteur SYNC de la caméra :
  - **Sync In** : l'entrée de la caméra est utilisée comme signal de synchronisation entrant pour le mode MoCo.
  - **General Purpose In** : utilisez les menus déroulants GPI In High/Low du BRAIN pour associer chaque entrée à une action.
- **GPO Function (Camera Output)** : sélectionnez l'une des options suivantes pour configurer la sortie des dispositifs branchés au connecteur CTRL de la caméra :
  - **Sync Out** : fournit un signal de synchronisation sortant agissant comme signal tally de démarrage pour l'obturation.
  - **Recording Indicator Out** : fournit un signal lorsque l'enregistrement est en cours.

Pour plus d'informations, consultez la section "Connecteurs d'entrées/sorties" à la page 231.

TÉMOINS D'ÉTAT GEN ET SYNC

La Barre d'état inférieure de l'écran de la caméra possède des témoins GEN et SYNC qui changent de couleur en fonction des états actuels de genlock et de synchronisation. Pour plus d'informations, consultez la section "Témoins d'état du système" à la page 70.

GESTION DES VENTILATEURS ET DE LA TEMPÉRATURE

La caméra est contrôlée par des algorithmes thermiques complexes qui s'assurent que le capteur et la caméra fonctionnent à des températures sûres. Chaque mode de contrôle des ventilateurs affecte la température du capteur, la durée de chauffe du capteur, la vitesse des ventilateurs et le bruit de ventilation résultant.

En sélectionnant un mode de ventilation, prenez tout d'abord en compte le comportement de chaque mode et sélectionnez ensuite le mode de ventilation qui correspond le mieux à votre projet.

Indépendamment du type de capteur et du mode de ventilation, vous obtiendrez la meilleure qualité d'image possible en calibrant le capteur à la température utilisé lors de votre tournage.

COPYRIGHT © 2018 RED.COM, LLC

MODE DE CONTRÔLE DES VENTILATEURS

Sélectionnez un mode de contrôle pour le ventilateur inférieur. Si un ventilateur supérieur est installé, il fonctionne à vitesse constante lorsque cela est nécessaire.

NOTE: Après avoir sélectionné un nouveau paramètre de ventilation, faites fonctionner la caméra jusqu'à ce que la température interne se stabilise puis recalibrez le capteur.

NOTE: Si vous utilisez un ventilateur supérieur, ce dernier ne se met pas immédiatement en route après l'allumage de la caméra ; il fonctionne uniquement lorsque la caméra nécessite un refroidissement supplémentaire.

NOTE: Les modes Manual et Auto nécessitent une gestion proactive de la température du capteur car ils se focalisent sur le contrôle de la vitesse de ventilation ; ils n'ont pas pour objectif de maintenir une plage restreinte de température du capteur. Utilisez les témoins d'état T/E comme référence pour obtenir un calibrage de température adapté.

NOTE: Les vitesses maximales concernent les vitesses à atteindre uniquement ; les vitesses de ventilation réelles peuvent être supérieures par moment en raison de durées d'enregistrement prolongées ou de températures ambiantes élevées.

MODE ADAPTIVE (TEMPÉRATURE À ATTEINDRE)

Le mode Adaptive est le mode par défaut pour les caméras EPIC DRAGON et SCARLET DRAGON.

Sélectionnez une température à atteindre et le ventilateur inférieur s'ajuste automatiquement pour maintenir la température sélectionnée. La valeur par défaut pour la température à atteindre est de 65°C. Une fois que la caméra a atteint cette valeur, et si la température ambiante reste constante, le mode Adaptive fait en sorte que la vitesse des ventilateurs et le bruit de ventilation restent constants dans le temps.

Une température à atteindre plus élevée augmente la température du capteur, allonge le temps de chauffe du capteur et diminue la vitesse des ventilateurs. Une température à atteindre moins élevée diminue la température du capteur, raccourcit le temps de chauffe du capteur et augmente la vitesse des ventilateurs.

NOTE: Le but de la température à atteindre est de définir la température du capteur afin de vous permettre de créer une cartographie de calibrage pour cette température.

NOTE: Lorsque la caméra s'allume, la température à atteindre correspond à la température de la cartographie de calibrage actuelle, indépendamment de la valeur de la température à atteindre avant d'éteindre la caméra. La définition d'une cartographie de calibrage réinitialise également la valeur de la température à atteindre. Pour plus d'informations, consultez la section "Calibrage du capteur" à la page 128.

- **EPIC DRAGON et SCARLET DRAGON** : la plage de la température à atteindre varie de 55°C à 70°C. Une température à atteindre de 65°C est optimale dans la plupart des conditions climatiques.
- **EPIC MYSTERIUM-X et SCARLET MYSTERIUM-X** : la plage de la température à atteindre varie de 45°C à 70°C. Une température à atteindre supérieure à 50°C diminue sensiblement le bruit des ventilateurs en comparaison avec le mode Auto.

MODES ADAPTIVE PREVIEW ET QUIET RECORD

- **Mode Record** : la caméra utilise le mode de ventilation Quiet. Pour plus d'informations, consultez la section "Mode Quiet" à la page suivante.
- **Mode Standby** : la caméra utilise le mode de ventilation Adaptive. Pour plus d'informations, consultez la section "Mode Adaptive (température à atteindre)" ci-dessus.

COPYRIGHT © 2018 RED.COM, LLC

MODE AUTO

Le mode Auto est le mode par défaut des caméras EPIC MYSTERIUM-X et SCARLET MYSTERIUM-X.

En sélectionnant une vitesse maximale en enregistrement pour le ventilateur inférieur, la vitesse de ventilation du mode Standby s'ajuste automatiquement afin que le refroidissement soit globalement suffisant.

La valeur par défaut de la vitesse maximale en enregistrement est de 50 %. La plage de la vitesse maximale en enregistrement varie de 25 à 100 %. Une diminution de la vitesse en enregistrement implique une augmentation de la vitesse de ventilation du mode Standby, et inversement.

MODE QUIET

Le ventilateur inférieur s'ajuste automatiquement pour maintenir le plus faible niveau de bruit possible en mode Standby et en mode Record, tout en continuant à refroidir la caméra. Le mode Quiet implique une température du capteur plus élevée par rapport au mode Auto.

MODE MANUAL

Sélectionnez la vitesse du ventilateur inférieur pour les modes Record et Standby. Le ventilateur inférieur s'ajuste automatiquement pour maintenir les vitesses sélectionnées. La valeur par défaut de la vitesse maximale en enregistrement est de 50 % et la valeur par défaut de la vitesse maximale en prévisualisation est de 75 %. La plage de vitesse maximale en enregistrement et en prévisualisation varie de 25 à 100 %.

PARAMÈTRE POST RECORD DELAY (DÉLAI APRÈS ENREGISTREMENT)

Sélectionnez la durée nécessaire au ventilateur inférieur pour passer du mode Record au mode Preview.

OBJECTIF

ONGLET LENS

Les options affichées dans l'onglet Lens changent en fonction de la monture d'objectifs branchée.

PL MOUNT

- **Enable Power to Lens** : l'alimentation de l'objectif est assurée par la caméra à travers la monture de l'objectif. Cette fonctionnalité est activée par défaut mais la caméra sauvegarde le dernier paramètre sélectionné. Désélectionnez cette option lorsque vous utilisez un objectif Fujinon® T2.9 Cabrio Premier PL. Si vous désactivez cette fonctionnalité pour l'objectif Fujinon Cabrio, activez-la de nouveau lorsque vous utilisez d'autres objectifs. Pour plus d'informations, consultez la section "Objectifs Fujinon T2.9 Cabrio Premier PL" à la page 245.
- **Auto-Detect PL Lenses** : cette fonctionnalité est activée par défaut.
- **Detect Lens** : détecte un objectif branché, le cas échéant.

PARAMÈTRES D'OBJECTIFS CANON ET NIKON

Les options ci-dessous sont affichées lorsqu'une monture Nikon DSMC ou une monture Canon DSMC est installée avec un objectif pris en charge.

- **Aperture** : entrez la valeur de l'ouverture. La plage de valeurs et la valeur par défaut dépendent de l'objectif.
- **Focus** : utilisez le curseur pour modifier la distance de mise au point. Le changement manuel de la distance de mise au point directement sur l'objectif ne change pas la position du curseur. Ce réglage est uniquement disponible si l'objectif est en mode AF.
- **Init Lens** : initialise l'objectif.

COPYRIGHT © 2018 RED.COM, LLC

ONGLET LENS INFO

L'onglet Info affiche des informations sur la monture d'objectif et sur l'objectif branchés.

ONGLET LENS METADATA

Si un objectif pris en charge est branché, la caméra remplit automatiquement certains champs de l'onglet Lens Metadata. Vous pouvez également éditer manuellement les champs de l'onglet Lens Metadata afin de décrire l'objectif branché. Les informations sont stockées dans les métadonnées du clip. Les champs de l'onglet Lens Metadata sont les suivants :

- Lens Name (nom de l'objectif)
- Lens Serial Number (numéro de série de l'objectif)
- Lens Owner (propriétaire de l'objectif)
- Lens Manufacturer (fabricant de l'objectif)
- Lens Min Focal Length (longueur focale minimale de l'objectif)
- Lens Max Focal Length (longueur focale maximale de l'objectif)

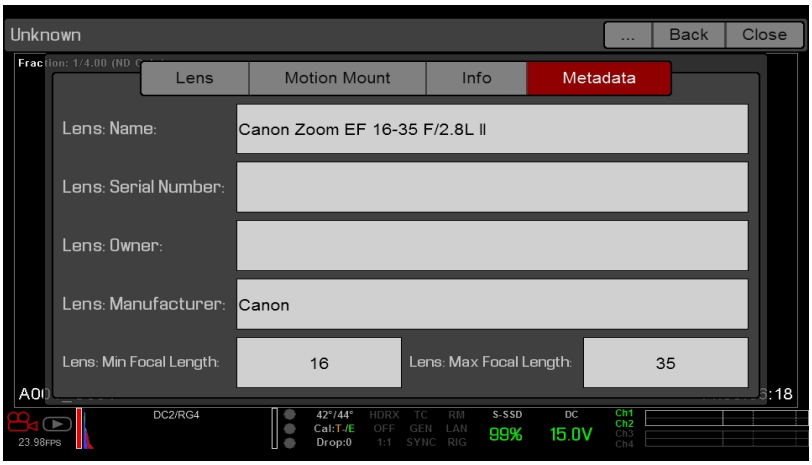

Figure: Métadonnées

ONGLET MOTION MOUNT

Le menu Motion Mount est uniquement accessible lorsque la monture RED MOTION MOUNT DSMC est installée. Pour plus d'informations, consultez le manuel RED MOTION MOUNT Operation Guide, disponible à la page www.red.com/downloads.

MENU MOTOR CONTROL

Utilisez le menu Motor Control pour configurer le système de commande d'objectif à 3 axes RED. Pour plus d'informations, consultez le manuel RED 3-Axis Lens Control System Operation Guide, disponible à la page www.red.com/downloads.

MAINTENANCE

Le menu Maintenance comporte les options suivantes : Save Log, Upgrade, Calibrate, Self-Test, Reset Defaults, Rediscover, System Status et OLPF.

COPYRIGHT © 2018 RED.COM, LLC

SAUVEGARDE D'UN FICHIER JOURNAL

Un fichier journal est un fichier texte détaillant les procédures et les opérations effectuées par la caméra. Si vous contactez le support RED, il vous sera peut-être demandé d'envoyer un fichier journal.

Pour sauvegarder un fichier journal, suivez les instructions ci-après :

1. Assurez-vous qu'un disque SSD est correctement monté sur la caméra.
2. Allez dans **Menu** > **Settings** > **Maintenance**.
3. Sélectionnez l'option **Save Log**.

   Le fichier journal est sauvegardé sous forme de fichier *.txt à la racine.

Pour plus d'informations sur le support RED ou sur la création d'un ticket de support, consultez le site https://support.red.com.

NOTE: La caméra sauvegarde automatiquement les informations dans un fichier journal lorsqu'elle est éteinte correctement et qu'un disque SSD est monté.

MISE À NIVEAU

Vous pouvez vérifier la disponibilité de mises à niveau pour les éléments suivants :

- **Caméra** : consultez la section "Mise à niveau du micrologiciel de la caméra" à la page 195.
- **REDMOTE** : consultez la section "Mise à niveau du micrologiciel du REDMOTE" à la page 174.
- **Media** : pour plus d'informations sur la procédure de mise à niveau du support, consultez le manuel DSMC Media Operation Guide, disponible à la page www.red.com/downloads.

MENU CALIBRATE

Le menu Calibrate comporte les options suivantes : Sensor, Gyro/Acc et Lens.

CALIBRAGE DU CAPTEUR

Le calibrage du capteur, également connu sous le nom de « black shading » en anglais, est une procédure durant laquelle la caméra optimise la qualité de l'image en s'assurant que la sensibilité des pixels reste uniforme sur l'ensemble du capteur. Le calibrage du capteur génère une cartographie de calibrage qui dépend des paramètres du système et d'environnement. Après le calibrage, le capteur affiche un profil de bruit uniforme sur toute sa surface sans affaiblissement sur les côtés.

Pour plus d'information sur le calibrage du capteur, consultez l'article Black Shading Calibration, disponible à la page www.red.com/learn/red-101/black-shading-calibration.

NOTE: Les cartographies de calibrage sont toujours disponibles après avoir effectué une restauration du système.

COPYRIGHT © 2018 RED.COM, LLC

VÉRIFICATION DU PROFIL DE BRUIT

Pour vérifier le profil actuel de bruit, suivez les instructions ci-après :

1. Assurez-vous que la caméra a atteint la température que vous souhaitez utiliser pour le tournage.
2. Définissez l'exposition que vous souhaitez obtenir pour le tournage.
3. Mettez un cache sur l'objectif (si un objectif est installé) ou un cache sur la partie avant du boitier (si l'objectif n'est pas installé).
4. Définissez le paramètre **FLUT** à la valeur **8.000**. Pour plus d'informations, consultez la section "Paramètre FLUT" à la page 98.
5. Vérifiez le bruit qui s'affiche sur le moniteur :
   - Le bruit est aléatoire, sans motifs ni lignes fixes. Le capteur est calibré.
   - Le bruit présente des motifs ou des lignes. Calibrez le capteur. Pour plus d'informations, consultez la section "Capture du calibrage (calibrage du capteur)" ci-dessous.

À QUEL MOMENT CALIBRER LE CAPTEUR ?

Un calibrage est nécessaire dans les cas suivants :

- Après un changement extrêmement important de température (+/- 30°F ou +/- 15°C) par rapport à la cartographie actuelle de calibrage.
- Après un changement extrêmement important de durée d'exposition (+/- 1/2 s) par rapport à la cartographie actuelle de calibrage.
- Si le paramètre T ou le paramètre E du témoin CAL: T/E n'est pas vert.
- Si le profil de bruit présente des motifs ou des lignes. Pour plus d'informations, consultez la section "Vérification du profil de bruit" ci-dessus.
- Pour les caméras EPIC DRAGON ou SCARLET DRAGON : après chaque mise à niveau du micrologiciel.
- Pour les caméras EPIC MYSTERIUM-X ou SCARLET MYSTERIUM-X : après une mise à niveau du micrologiciel si cela est précisé dans les notes de version du micrologiciel.

Pour vérifier la température ou l'exposition de l'actuel fichier de calibrage, consultez la section "Témoins" à la page 134.

CAPTURE DU CALIBRAGE (CALIBRAGE DU CAPTEUR)

La procédure de calibrage prend plusieurs minutes, sans compter le temps de préparation. Pour calibrer le capteur, suivez les instructions ci-après :

1. Assurez-vous que la caméra a atteint la température que vous souhaitez utiliser pour le tournage.
2. Définissez l'exposition que vous souhaitez obtenir pour le tournage.
3. Assurez-vous que le capteur est aussi sombre que possible.
   - De préférence, retirez l'objectif et installez un cache sur la partie avant du boitier.
   - Si vous ne pouvez pas retirer l'objectif, mettez un cache sur ce dernier. (tous les caches d'objectifs ne bloquent pas complètement les IR. Les caches d'objectifs sont conçus pour protéger ces derniers, pas nécessairement pour bloquer la lumière.)
   - Si possible, utilisez une pièce sombre.
   - Le fait de fermer l'ouverture ne suffit PAS.
4. Allez dans **Menu** > **Settings** > **Maintenance** > **Calibrate** > **Sensor**.
5. Sélectionnez l'option **Create...**.

COPYRIGHT © 2018 RED.COM, LLC

6. Pour les caméras EPIC MYSTERIUM-X ou SCARLET MYSTERIUM-X, sélectionnez l'une (1) des options suivantes :
   - **Save As user HS** : la cartographie de calibrage créée par la procédure de calibrage du capteur remplace la cartographie de calibrage HS utilisateur. HS utilisateur est le nom donné à la cartographie actuelle de calibrage créée par l'utilisateur et stockée dans la caméra.
   - **Save To Media** : la cartographie de calibrage créée par la procédure de calibrage du capteur est enregistrée sur un disque SSD.
   - **Leave both Save check boxes deselected** : le calibrage est seulement appliqué jusqu'à l'extinction de la caméra et n'est pas sauvegardé.
7. Pour les caméras EPIC MYSTERIUM-X ou SCARLET MYSTERIUM-X, sélectionnez dans le menu déroulant l'exposition que vous souhaitez utiliser pour le calibrage.
8. Pour les caméras EPIC DRAGON ou SCARLET DRAGON, sélectionnez le nombre de cartographies de calibrage que vous voulez créer dans le menu déroulant **Number of captures**. Vous pouvez créer jusqu'à quatre (4) cartographies de calibrage à la fois.
9. Pour les caméras EPIC DRAGON ou SCARLET DRAGON, sélectionnez l'exposition désirée pour chaque cartographie de calibrage dans le menu déroulant **Capture**.
10. Sélectionnez l'option **Start Capture(s)**.
11. Sélectionnez **OK** pour continuer. Le système s'initialise et effectue ensuite plusieurs passes pour les phases de calibrage suivantes :
    - Capturing
    - (capture)
    - Analyzing (analyse)
    - Erasing (suppression)
    - Programming (programmation)
12. Lorsque la boite de dialogue Calibration Successful s'affiche, sélectionnez **OK** pour terminer la procédure.

    La nouvelle cartographie de calibrage est automatiquement sélectionnée.

CONVENTIONS DE NOMMAGE DES CARTOGRAPHIES DE CALIBRAGE

Chaque cartographie de calibrage possède un nom unique utilisant le format décrit dans le tableau suivant :

NOM	DESCRIPTION	EXEMPLE
exposition	Exposition actuelle ; pour définir l'exposition, consultez la section "Exposition/Obturation" à la page 103	48
Température du capteur	Température du capteur (en degrés Celsius) ; dans la Barre d'état inférieure, ce chiffre est situé à gauche de la barre oblique (Temp: 34/35)	32C
Année	Année de création de la cartographie de calibrage (aaaa)	2014
Mois	Mois de création de la cartographie de calibrage (mm)	01
Jour	Jour de création de la cartographie de calibrage (jj)	28
Heure	Heure basée sur le système horaire sur 24 heures de la caméra (hhmmss)	122150

Voici un exemple de séquence de cartographies de calibrage :

1. 48_32C_20140128122150
2. 72_34C_20140128122858
3. 120_41C_20140128124306

NOTE: Si vous montez sur votre ordinateur un disque SSD sur lequel se trouvent des fichiers de calibrage, chaque cartographie de calibrage apparait dans un sous-répertoire du répertoire nommé « Calibration ». Pour sauvegarder une cartographie de calibrage sur votre disque dur, copiez la totalité du sous-répertoire (par exemple 48_32C_20140128122150) sur votre disque.

GESTION DU CALIBRAGE

Pour appliquer, exporter et importer des cartographies de calibrage, allez dans **Menu** > **Settings** > **Maintenance** > **Calibrate**.

- **In Camera** : les cartographies de calibrage qui sont sauvegardées en interne dans la caméra :
  - **Factory** : la cartographie de calibrage générée au cours du processus de fabrication. (par défaut)
  - **All other** : les cartographies de calibrage créées par l'utilisateur.
- **Media** : les cartographies de calibrage qui se trouvent sur le disque SSD dans le chemin affiché (par exemple, S-SSD\calibration).

ACTIONS SUR LES CARTOGRAPHIES DE CALIBRAGE

- **Apply** : applique la cartographie de calibrage sélectionnée (si la cartographie de calibrage se trouve sur le disque SSD, la caméra l'applique temporairement et ne l'importe pas dans la caméra).
- **Create** : crée la cartographie de calibrage.
- **Delete** : supprime la cartographie de calibrage sélectionnée. Vous ne pouvez pas supprimer la cartographie d'usine.
- **Rename** : renomme la cartographie de calibrage sélectionnée.

COPYRIGHT © 2018 RED.COM, LLC

EXPORTATION ET IMPORTATIONS DE CARTOGRAPHIES DE CALIBRAGE

Les cartographies de calibrage peuvent être stockées dans la caméra ou transférées vers un disque SSD pour être partagées avec d'autres caméras. Vous pouvez également construire une librairie de cartographies de calibrage pour utiliser différents paramètres.

- ➡ : exporte la cartographie de calibrage sélectionnée depuis la caméra vers le disque SSD.
- ➡ **All** : exporte toutes les cartographies de calibrage depuis la caméra vers le disque SSD.
- ⬅ : importe la cartographie de calibrage sélectionnée depuis le disque SSD vers la caméra. Cette opération écrase la cartographie de calibrage HS utilisateur.
- ⬅**All** : importe toutes les cartographies de calibrage depuis le disque SSD vers la caméra.

CALIBRAGE DU GYROSCOPE ET DE L'ACCÉLÉROMÈTRE

Le gyroscope et l'accéléromètre interne à trois axes doivent être calibrés pour que la superposition d'horizon artificiel fonctionne correctement. Le fichier de calibrage du gyroscope et de l'accéléromètre est stocké dans la mémoire flash de la caméra. Vous n'avez donc PAS BESOIN de procéder à un nouveau calibrage après une procédure de restauration de la caméra ou de mise à jour du micrologiciel. Pour plus d'informations, consultez la section "Horizon" à la page 86.

Pour calibrer la superposition d'horizon artificiel, suivez les instructions ci-après :

1. Allumez la caméra et placez-la sur une surface horizontale.
2. Attendez que la température interne de la caméra atteigne la température de la pièce.
3. Allez dans **Menu** > **Settings** > **Maintenance** > **Calibrate** > **Gyro/Acc** et sélectionnez l'option **Low Temperature Calibration**.
4. Une fois le calibrage terminé, attendez que la température interne de la caméra atteigne la température maximale de fonctionnement.
5. Lorsque la caméra a atteint la température maximale de fonctionnement, sélectionnez l'option **High Temperature Calibration**.

MENU SELF TEST

Le menu Self Test comporte les options suivantes : Sensor Test Pattern et Touchscreen.

ACTIVATION/DÉSACTIVATION DE L'OPTION SENSOR TEST PATTERN

La fonctionnalité Sensor Test Pattern (modèle de test du capteur) est uniquement utilisée lors de la fabrication. Le modèle de test du capteur consiste en un écran blanc.

COPYRIGHT © 2018 RED.COM, LLC

OPTION TOUCHSCREEN

Pour effectuer un autodiagnostic de l'écran tactile, suivez les instructions ci-après :

1. Allez dans **Menu** > **Settings** > **Maintenance** > **Self-Test**.
2. Sélectionnez **Touchscreen**.

   Une grille composée de carrés verts s'affiche sur l'écran tactile.
3. Touchez chaque carré avec votre doigt.

   Chaque carré vert devient bleu.
4. Pour quitter l'autodiagnostic, effectuez l'une (1) des actions suivantes :
   - Touchez l'ensemble des carrés afin qu'ils deviennent tous bleus.
   - Maintenez le doigt appuyé sur l'écran tactile.
   - Appuyez sur le bouton **Enter** ou **Menu** de la poignée latérale DSMC ou du REDMOTE.

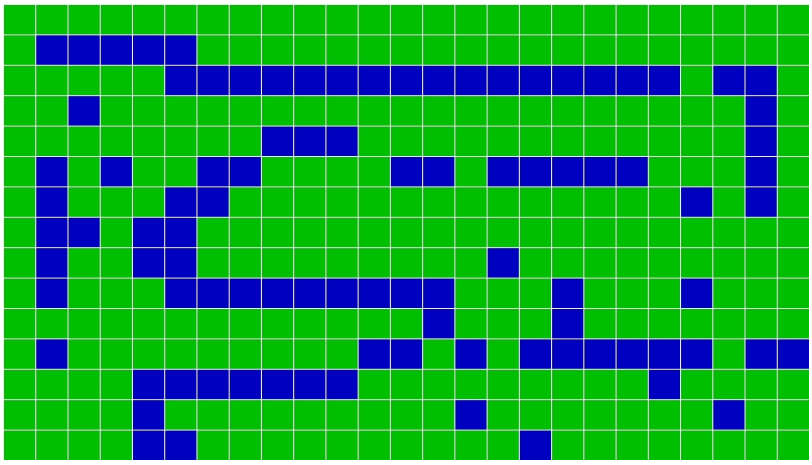

Figure: Menu Self-Test

RESTAURATION DU SYSTÈME

L'option Restore System offre deux (2) options de restauration : Reset Defaults et Wipe Camera.

OPTION RESET DEFAULTS

L'option Reset Defaults réinitialise tous les paramètres avec les valeurs d'usine par défaut. Pour effectuer une réinitialisation aux valeurs par défaut, suivez les instructions ci-après :

1. Allez dans **Menu** > **Settings** > **Maintenance** > **Restore System**.
2. Sélectionnez l'option **Reset Defaults**.
3. Sélectionnez **YES** sur l'écran qui vous demande de confirmer le lancement de l'action.

   La caméra s'éteint.
4. Allumez la caméra.

NOTE: Après avoir effectué une restauration du système, couplez de nouveau le REDMOTE avec la caméra.

COPYRIGHT © 2018 RED.COM, LLC

OPTION WIPE CAMERA

L'option Wipe Camera efface tous les paramètres utilisateur, y compris les Looks, les superpositions et les préréglages. L'option Wipe Camera restaure toutes les valeurs d'usine par défaut.

NOTE: Sur les caméras EPIC DRAGON et SCARLET DRAGON cameras, le nettoyage de la caméra efface également les fichiers de calibrage.

1. Allez dans **Menu** > **Settings** > **Maintenance** > **Restore System**.
2. Sélectionnez l'option **Wipe Camera**.
3. Sélectionnez **YES** sur l'écran qui vous demande de confirmer le lancement de l'action.

   La caméra s'éteint.
4. Allumez la caméra.

REDÉCOUVERTE (REDÉCOUVERTE DU MATÉRIEL)

Effectue une redécouverte de l'ensemble du matériel et sauvegarde les données dans le cache pour les futurs cycles de démarrage. Effectuez une redécouverte du matériel si un module ou une monture d'objectif ne fonctionne pas correctement.

Pour effectuer une redécouverte du matériel, suivez les instructions ci-après :

1. Allez dans **Menu** > **Settings** > **Maintenance**.
2. Sélectionnez l'option **Rediscover**.
3. Sélectionnez **Yes** sur l'écran qui vous demande de confirmer le lancement de la redécouverte du matériel.

   La caméra s'éteint.
4. Allumez la caméra.

TÉMOINS

Le menu System Status affiche les informations essentielles concernant le projet et le système.

ONGLET PROJECT STATUS

Affiche les paramètres actuels de la caméra et du projet. Inclut les onglets suivants : File Format, Recording, Look, Other.

ONGLET ATTACHED MODULES

Liste les modules RED et les montures d'objectifs qui sont branchés.

Cet écran ne liste pas les écrans, les modules support et les objectifs qui sont branchés.

MENU CAMERA INFO

Affiche les informations suivantes au sujet de la caméra :

- **Type** : type de caméra et type de capteur.
- **Firmware Version** : version actuelle du micrologiciel.
- **PIN** : l'identifiant personnel qui est spécifique à votre caméra.
- **SVN Revision** : le numéro actuel du micrologiciel.
- **Runtime** : le nombre d'heures durant lesquelles la caméra a été allumée.

COPYRIGHT © 2018 RED.COM, LLC

OLPF

NOTE: Le menu OLPF est uniquement disponible sur les caméras EPIC DRAGON ou SCARLET DRAGON.

RED propose de nombreux filtres passe-bas optiques (OLPF) pour les caméras EPIC DRAGON et SCARLET DRAGON. Chaque OLPF optimise certaines caractéristiques pour tirer entièrement avantage et contrôler chaque environnement de tournage. La caméra vérifie le type d'OLPF et ajuste la colorimétrie en fonction de l'OLPF sélectionné.

Pour consulter le type de votre OLPF, allez dans **Menu** > **Settings** > **Maintenance** > **OLPF**. Le type d'OLPF installé dans votre caméra est affiché dans le champ **OLPF Type**.

VÉRIFICATION DE L'OLPF INSTALLÉ (SI VOUS POSSÉDEZ UN OLPF FIXE)

Si votre caméra est équipée d'un OLPF fixe (c'est-à-dire si vous ne disposez pas du système OLPF interchangeable DSMC), votre caméra détecte automatiquement quel OLPF est installé.

Pour voir quel OLPF est installé lorsque vous disposez d'un OLPF fixe, suivez les instructions ci-après :

1. Allez dans **Menu** > **Settings** > **Maintenance** > **OLPF**. Le type de l'OLPF s'affiche
   - **SKIN TONE-HIGHLIGHT** : également connu sous le nom « OLPF, Version 2 ». Il s'agit de la version actuellement livrée avec les caméras, sauf demande contraire.
   - **LOW LIGHT OPTIMIZED**: également connu sous le nom « OLPF, Version 1 ».

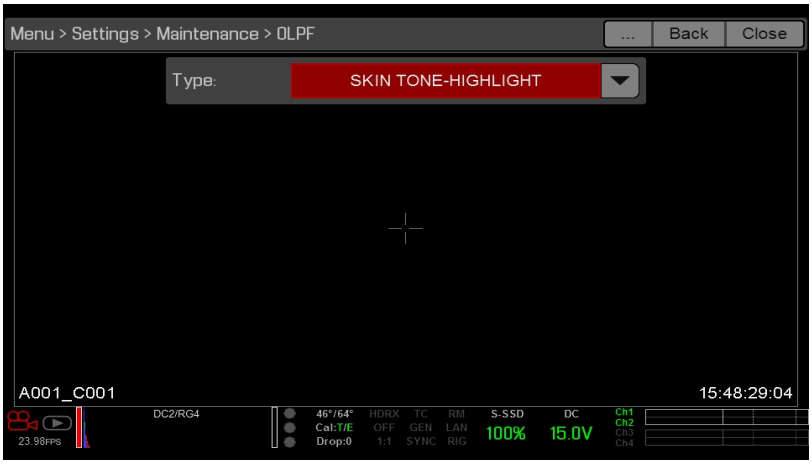

Figure: Menu OLPF

SÉLECTION DU TYPE D'OLPF (SI VOUS DISPOSEZ DU SYSTÈME OLPF INTERCHANGEABLE DSMC)

Si votre caméra est équipée du système OLPF interchangeable DSMC, vous devez alors choisir le type d'OLPF correspondant à celui qui est installé.

Pour sélectionner le type de votre OLPF, suivez les instructions ci-après :

1. Allez dans **Menu** > **Settings** > **Maintenance** > **OLPF**.
2. Sélectionnez le type de votre OLPF dans le menu déroulant **Type**.

   IMPORTANT: Assurez-vous de sélectionner le bon type d'OLPF dans le menu déroulant. Si le type d'OLPF sélectionné est incorrect, cela altère la fidélité des couleurs.

   NOTE: Si vous n'êtes pas certain du type d'OLPF installé, consultez la section "Vérification de l'OLPF installé" à la page 57.

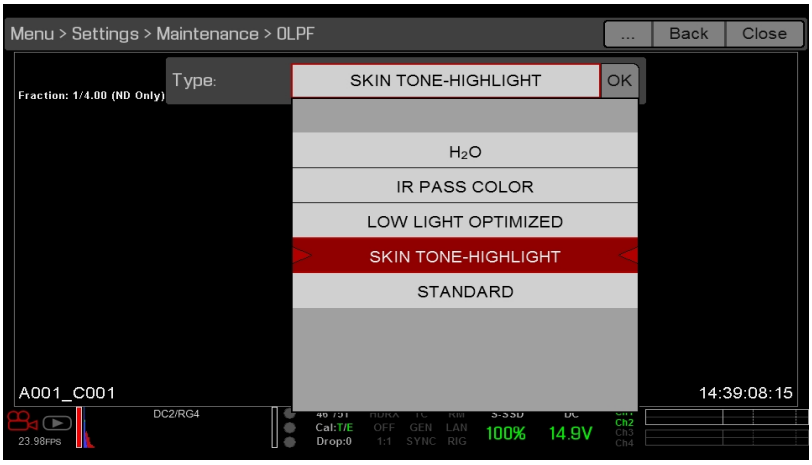

Figure: Sélectionnez le type d'OLPF

MENU MEDIA

Le menu Media vous permet de formater et d'éjecter un disque SSD ainsi que de charger et visionner les clips présents sur ce dernier.

Pour plus d'informations sur l'utilisation des supports de stockage, consultez le manuel DSMC Media Operation Guide, disponible à la page www.red.com/downloads.

DEVICE

Formate et éjecte (démonte) le disque SSD.

Pour afficher les informations concernant le disque SSD dans la caméra, sélectionnez **More Info...**

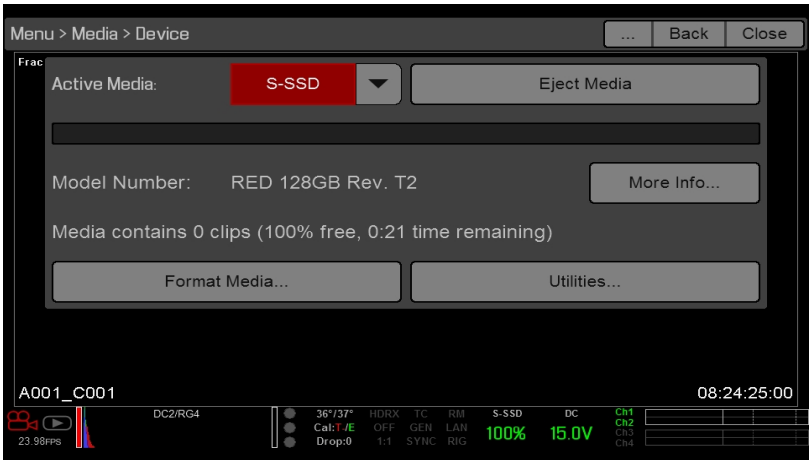

Figure: Menu Device

CLIPS

Charge et visionne les clips présents sur le disque SSD à l'aide d'une vue mosaïque.

Figure: Menu Clips

PLAYBACK

Pour visionner des clips à partir du disque SSD :

- Allez dans **Menu** > **Playback**.
- Appuyez sur le bouton bascule **Record/Playback** situé dans le coin inférieur gauche de l'écran tactile.

NOTE: La caméra utilise par défaut un espace colorimétrique RVB en mode Playback, quels que soient les paramètres du mode Record. Pour la lecture des clips en mode RAW, activez ce dernier. Pour plus d'informations, veuillez consulter la section "Menu Tools" à la page 83.

MENUS PLAYBACK

En mode Playback, le menu est réduit vers le bas. Vous ne pouvez donc pas accéder à tous les menus. Certains menus proposent des options différentes.

MEDIA

Liste tous les clips disponibles sur le disque SSD connecté. Vous pouvez effectuer les actions suivantes :

- ➡ : déplace le clip sélectionné dans la liste de lecture.
- **All** ➡ : déplace tous les clips dans la liste de lecture.
- **Apply Image Metadata** : affiche les données concernant l'image (telles que la couleur, le gain et les courbes) en même temps que celle-ci. Lorsque cette option est désélectionnée, les paramètres actuels de lecture Look sont utilisés.
- **Load** : ferme le menu et affiche le clip sélectionné en mode Playback.

RECORD (EXIT)

Sélectionnez **Record** pour quitter le mode Playback. Vous pouvez également appuyer sur n'importe quel bouton associé à l'action Record pour quitter le mode Playback.

META

Affiche les métadonnées pour le clip sélectionné.

BARRE D'ÉTAT DE LECTURE

Affiche la progression du clip durant la lecture. Lorsque vous utilisez l'écran tactile, faites glisser votre doigt vers la droite ou vers la gauche pour respectivement faire avancer ou reculer rapidement le clip.

COPYRIGHT © 2018 RED.COM, LLC

COMMANDES DE LECTURE

COMMANDES DE LECTURE GÉNÉRALE

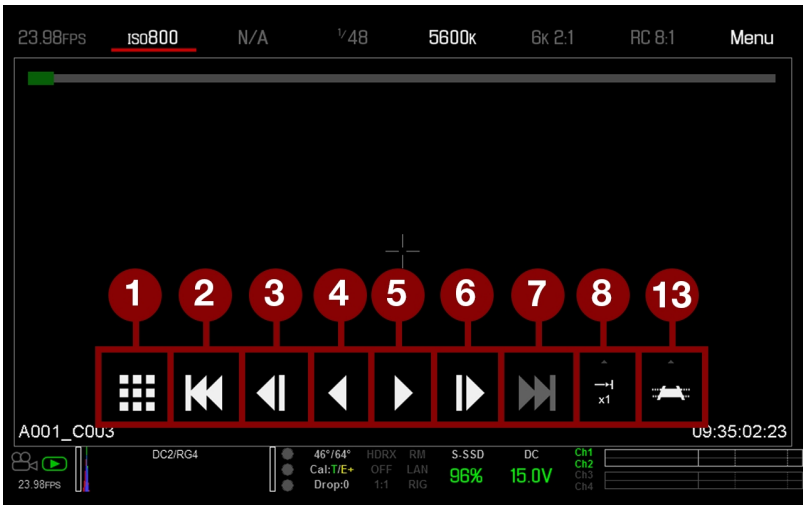

Figure: Commandes de lecture

#	CONTRÔLE	DESCRIPTION
1	Clips	Visualise les clips sous forme de mosaïques[1]
2	Chargement du clip précédent	Charge le clip précédent dans la liste de lecture.
3	Image par image en arrière	Parcours le clip image par image en arrière
4	Lecture en arrière/pause	Lit le clip en arrière et bascule entre lecture et pause.
5	Lecture/pause	Bascule entre lecture et pause.
6	Image par image en avant	Parcours le clip image par image en avant
7	Chargement du clip suivant	Charge le clip suivant dans la liste de lecture
8	Options de lecture	Affiche les sous-catégories d'options suivantes : lecture unique, lecture en boucle, lecture en boucle de la liste de lecture et vitesse de lecture.
13	Vitesse de lecture	Permet de sélectionner une vitesse de lecture x1, x2, x4, x8 ou x16.

1. La visualisation sous forme de mosaïques est uniquement disponible sur les caméras EPIC DRAGON ou SCARLET DRAGON. Sur les caméras MYSTERIUM-X, un logo apparait à la place de la mosaïque.

COPYRIGHT © 2018 RED.COM, LLC

OPTIONS DE LECTURE

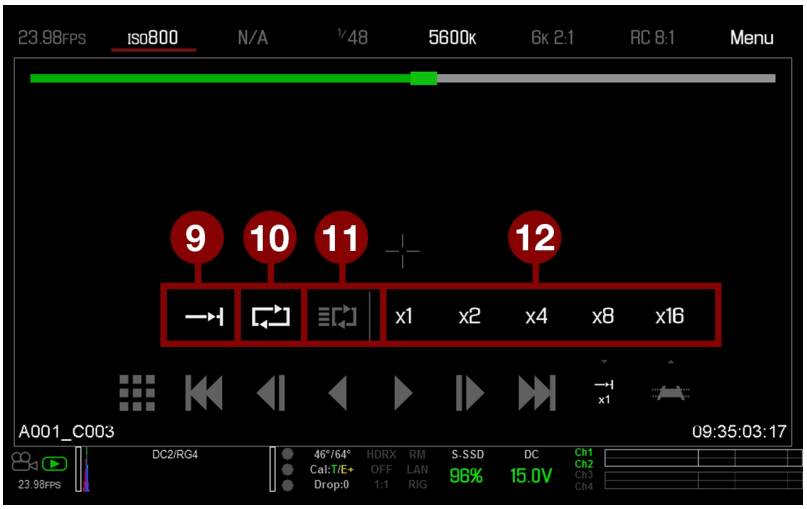

Figure: Options de lecture

#	CONTRÔLE	DESCRIPTION
9	Options de marquage	Affiche les sous-catégories d'options suivantes : point d'entrée, suppression des points d'entrée et de sortie, point de sortie, marqueur précédent, marqueur suivant.
10	Lecture unique	Lit le clip jusqu'à la fin sans le relire.
11	Lecture en boucle	Lit le clip en boucle.
12	Lecture en boucle de la liste de lecture	Lit en boucle tous les clips de la liste de lecture. Pour créer une liste de lecture, allez dans **Menu** > **Playback** > **Menu** > **Media** > **Playlist** et déplacez les clips dans le champ **Play List**.

COPYRIGHT © 2018 RED.COM, LLC

OPTIONS DE MARQUAGE

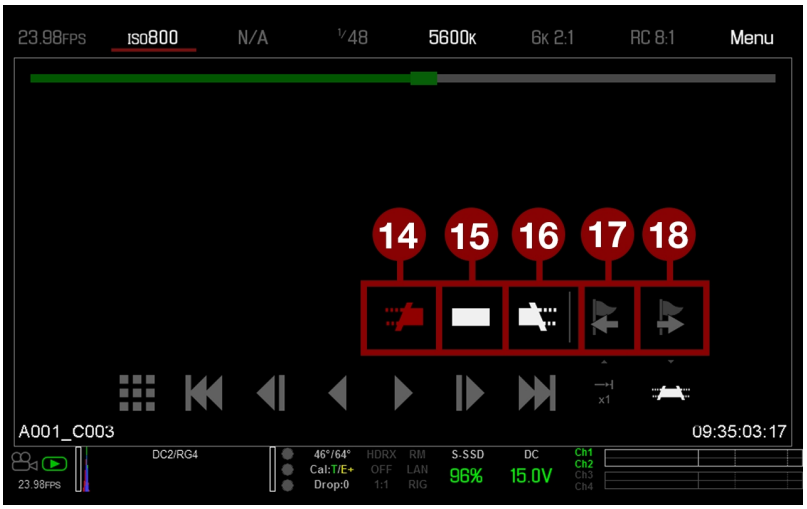

Figure: Options de marquage

#	CONTRÔLE	DESCRIPTION
14	Point d'entrée	Définit un marqueur rouge de point d'entrée dans la Barre d'état de lecture. L'utilisation d'un marqueur de point d'entrée associé à un marqueur de point de sortie permet de lire uniquement une certaine portion du clip. Les marqueurs de point d'entrée et de point de sortie aident à se focaliser sur une portion particulière du clip lorsque ce dernier est long.
15	Suppression des points d'entrée et de sortie	Supprime les marqueurs de points d'entrée et de sortie et passe à la fin du clip.
16	Point de sortie	Définit un marqueur rouge de point de sortie dans la Barre d'état de lecture. L'utilisation d'un marqueur de point de sortie associé à un marqueur de point d'entrée permet de lire uniquement une certaine portion du clip. Les marqueurs de point d'entrée et de point de sortie aident à se focaliser sur une portion particulière du clip lorsque ce dernier est long.
17	Marqueur précédent	Se déplace sur la trame marquée précédente, qui s'affiche sous la forme d'une ligne rouge dans la Barre d'état de lecture. Cette option est désactivée lorsqu'il n'y a pas de trame marquée.
18	Marqueur suivant	Se déplace sur la trame marquée suivante, qui s'affiche sous la forme d'une ligne rouge dans la Barre d'état de lecture. Cette option est désactivée lorsqu'il n'y a pas de trame marquée.

MENU POWER

Le menu Power affiche l'état d'alimentation de toutes les sources d'alimentation branchées et vous permet d'éteindre la caméra.

NOTE: Pour plus d'informations sur l'alimentation de la caméra, consultez le manuel DSMC Power Operation Guide, disponible à la page www.red.com/downloads.

COPYRIGHT © 2018 RED.COM, LLC

MENU POWER IN

Le témoin d'alimentation s'affiche pour l'alimentation CC du BRAIN, la poignée latérale DSMC, le Rear 1, le Rear 2, le Rear 3 et le Rear 4. Le menu affiche la tension de la source d'alimentation ou le pourcentage relatif d'autonomie restante, ainsi que le temps restant, le cas échéant.

MENU POWER OUT

Le menu Power Out affiche l'état des ports de sortie d'alimentation du module d'E/S Pro et du module Adaptateur +1. Les états sont les suivants :

- **N/A** : le dispositif n'est pas présent.
- **OK** : le port de sortie d'alimentation est opérationnel.
- **FAULT** : un court-circuit ou une surtension a fait disjoncter le fusible électronique. Retirez le dispositif qui est connecté sur le port car il pourrait utiliser trop de puissance. Sélectionnez **RESET** pour supprimer le défaut.

POWER SAVE

Vous pouvez sélectionner les options d'économie d'énergie suivantes (le réglage par défaut pour chacune d'entre elles est l'option Never) :

- **Low Power Preview** : la caméra utilise une plus faible quantité de puissance après la période d'inactivité spécifiée.
- **Sleep** : tous les moniteurs s'éteignent et les touches n'effectuent plus les actions associées après la période d'inactivité spécifiée. Appuyez sur l'écran tactile ou sur une touche pour quitter le mode Sleep.
- **Auto Shutdown** : la caméra s'éteint après la période d'inactivité spécifiée.

SHUTDOWN

Les commandes de Shutdown fonctionnent par interverrouillage pour éviter d'éteindre accidentellement la caméra. Pour plus d'informations sur les différentes manières d'éteindre votre caméra, consultez la section "Extinction de la caméra" à la page 45.

1. Allez dans **Menu** > **Power**.
2. Sélectionnez **Shutdown**.

   Le message « Shutting Down... » s'affiche et la caméra s'éteint.

MENU HDRX

NOTE: Le mode HDRX ne peut pas être modifié lorsque les signaux de test sont activés.

NOTE: Vous ne pouvez pas modifier l'exposition lorsque le mode HDRX est activé.

En mode HDRX, la caméra enregistre deux (2) expositions dans l'intervalle, là où elle en enregistre normalement une (1) seule. L'exposition principale est normale et utilise les paramètres d'ouverture et d'obturation (elle correspond à la « piste A »). L'exposition secondaire est généralement destinée à la protection contre la surbrillance et utilise une vitesse d'obturation plus rapide d'un facteur de 2 à 6 IL (elle correspond à la « piste X »). Étant donné que la caméra capture deux fois plus de trames, la fréquence maximale d'enregistrement d'images disponible est divisée par deux et les options de compression REDCODE sont limitées.

Pour plus d'informations, consultez l'article High Dynamic Range Video with HDRX, disponible à la page www.red.com/learn/red-101/hdrx-high-dynamic-range-video.

LIMITATIONS LIÉES AU MODE HDRX

Vous ne pouvez pas utiliser le mode HDRX lorsque :

- Le type d'obturateur MOTION MOUNT est défini à Soft ou Square.
- Un mode Sensor Sync (Genlock ou MoCo) est activé.
- Le mode Speed Ramp est activé.
- Un mode Frame Processing (Frame Summing ou Frame Averaging) est activé.
- Le mode Network Storage est activé.

COPYRIGHT © 2018 RED.COM, LLC

ACTIVATION DU MODE HDRX

Par défaut, le mode HDRX est désactivé et le témoin HDRX dans la Barre d'état inférieure est gris.

Pour activer le mode HDRX, suivez les instructions ci-après :

1. Allez dans **Menu** > **HDRX**.
2. Sélectionnez **HDRX**.

   Le texte HDRX dans la Barre d'état inférieure devient blanc.
3. Sélectionnez le nombre de **Facteurs**. La plage varie de 1 à 6 et la valeur par défaut est 2.
4. Sélectionnez la piste que vous voulez afficher :
   - **A Track** : cette piste montre le signal vidéo avec les paramètres d'ouverture et d'exposition appliqués.
   - **X Track** : cette piste montre le signal vidéo avec les arrêts supplémentaires appliqués.

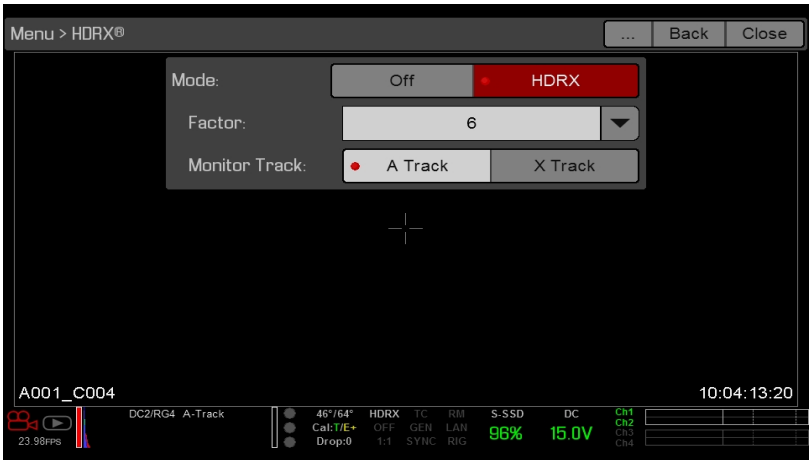

Figure: Menu HDRX

MENU FOCUS

Le menu Focus comporte les options suivantes : Mode et Rack.

ONGLET MODE

L'onglet Mode est utilisé pour activer et pour sélectionner les paramètres du mode Focus, notamment les paramètres Mode, Zone, Size et Enhanced A/F.

MODE

Sélectionnez l'une (1) des options suivantes dans le menu déroulant **Mode** :

- **Manual** : lorsque cette option est sélectionnée, toutes les opérations de mise au point sont manuelles.
- **Confirm** : active les collimateurs de mise au point Center ou Spot. Ce mode fournit une assistance de mise au point supplémentaire en utilisant des changements de couleur rouge, jaune et vert dans la fenêtre de mise au point spot. Un éclairage et/ou un contraste inadapté du sujet pourraient se révéler gênants pour l'utilisation du mode Confirm. Pour tirer au mieux parti du mode Confirm, « jouez » avec la bague de mise au point : faites la mise au point pour arriver à la distance optimale et recommencez en diminuant l'amplitude, comme lors d'un « centrage » pour une mise au point manuelle précise.

COPYRIGHT © 2018 RED.COM, LLC

MODES DE MISES AU POINT AUTOMATIQUES

Le menu déroulant Mode propose des options supplémentaires lorsque l'une des conditions suivantes est remplie :

- Une monture Nikon DSMC et un objectif pris en charge sont installés. Le commutateur de mise au point de l'objectif est positionné sur « A » ou sur « M/A ».
- Une monture Canon DSMC et un objectif pris en charge sont installés. Le commutateur de mise au point de l'objectif est positionné sur « AF ».
- Une monture MOTION MOUNT Canon DSMC et un objectif pris en charge sont installés Le commutateur de mise au point de l'objectif est positionné sur « AF ».

Lorsque l'une des conditions ci-dessus est remplie, les options suivantes sont affichées dans le menu déroulant Mode :

- **Single** : lorsque vous appuyez sur la touche associée à la fonction AF: Start (démarrage de l'autofocus), la caméra effectue un autofocus en une seule étape. Optimisé pour la mise au point rapide même dans des conditions de faible contraste. Fonctionne à la fois avec les zones Center et Spot.
- **Continuous** : lorsque vous appuyez sur la touche associée à la fonction AF: Start (démarrage de l'autofocus), la caméra tente de conserver la mise au point sur les objets qui se trouvent dans le collimateur. Fonctionne mieux avec un bon éclairage et un bon contraste. Fonctionne à la fois avec les zones Center et Spot.
- **Touch Track** : change dynamiquement la position d'un point de mise au point automatique en utilisant l'écran tactile. Fonctionne uniquement avec une zone Spot. Maintien le collimateur sur le sujet lors d'un déplacement à travers le cadre. En effet, l'objectif fait en permanence la mise au point sur ce collimateur.
- **Rack** : active la mise au point sélective. Fonctionne uniquement avec une zone Spot. Pour plus d'informations, consultez la section "Mise au point sélective" à la page 150.

En mode Single, Continuous et Touch Track, un simple collimateur est affiché sur l'écran pour indiquer à quel endroit se fait la mise au point de l'image. En mode Rack, de multiples collimateurs sont affichés à l'écran pour indiquer les différentes zones sur lesquelles la caméra peut effectuer une mise au point sélective.

Appuyez sur la touche associée à la fonction AF Mode: Cycle (bouton A par défaut sur le REDMOTE ou sur la poignée latérale DSMC) pour faire défiler dans l'ordre les options du mode Focus.

Les performances de l'autofocus peuvent être réduites dans les conditions suivantes :

- Le sujet est sombre ou distant.
- Le contraste entre le sujet et le fond est inadapté.
- La scène possède des reflets réfléchissants.
- Le sujet est à contre-jour.
- Le contraste ou les détails en surface sont inadaptés au sein de la fenêtre.

NOTE: Utilisez le mode Edge pour obtenir une assistance dans ces conditions. Pour plus d'informations, consultez la section "Edge" à la page 84.

COPYRIGHT © 2018 RED.COM, LLC

ZONE

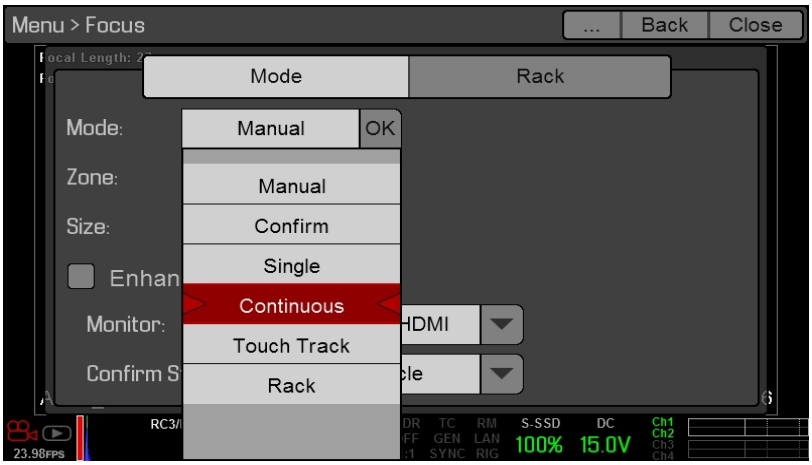

Figure: Onglet Mode

Les zones disponibles sont les zones Center et Spot (par défaut). Les collimateurs Center et Spot changent tous les deux de couleur pour indiquer l'état de mise au point sur les objets dans les collimateurs.

COULEUR DU COLLIMATEUR	DESCRIPTION
Bleu	La caméra est en train d'effectuer la mise au point
Rouge	Les objets sont flous
Jaune	Les objets sont presque nets
Verte	Les objets sont nets

BROCHE CENTRALE

Fournit un grand collimateur en forme de rectangle pour la mise au point, situé au centre de la zone d'enregistrement.

SPOT

Fournit un petit collimateur pour la mise au point précise, que vous pouvez déplacer autour de la zone d'enregistrement.

COPYRIGHT © 2018 RED.COM, LLC

DÉPLACEMENT DU COLLIMATEUR DE MISE AU POINT SPOT

Déplacez le collimateur Spot à l'aide de l'écran tactile :

- Appuyez sur l'écran tactile et laissez le doigt appuyé à l'endroit où vous souhaitez relocaliser le collimateur Spot.
- Appuyez sur l'écran tactile et laissez le doigt appuyé à l'endroit où se trouve actuellement le collimateur Spot, puis faites-le glisser.

Déplacement du collimateur Spot à l'aide de la poignée latérale DSMC ou du REDMOTE :

1. Allez sur l'écran principal.
2. Appuyez sur la **touche directionnelle flèche vers le bas** dans le groupe de navigation.

   L'épaisseur des lignes identifiant l'emplacement du collimateur Spot augmente et le curseur rouge sous le menu s'estompe légèrement.
3. Utilisez les touches directionnelles pour déplacer le collimateur Spot sur l'emplacement désiré.
4. Appuyez sur **ENTER**.
5. Pour sortir, appuyez sur le bouton **Menu**.

SIZE

Permet de choisir une taille pour le collimateur Spot.

FONCTIONNALITÉ ENHANCED A/F

La fonctionnalité Enhanced A/F propose un algorithme de mise au point automatique offrant des performances supérieures et des indicateurs visuels améliorés en mode Confirm.

ACTIVATION DE LA FONCTIONNALITÉ ENHANCED A/F

1. Allez dans **Menu** > **Focus** > **Mode**.
2. Sélectionnez **Confirm** dans le menu déroulant **Mode**.
3. Sélectionnez une option dans le menu déroulant **Zone**.
4. Si vous avez sélectionné l'option Spot dans le menu déroulant Zone, choisissez une taille dans le menu déroulant **Size**.
5. Activez la case **Enhanced A/F**.
6. Sélectionnez le moniteur réservé à l'utilisation de la fonctionnalité Enhanced A/F dans le menu déroulant **Monitor** :
   - BRAIN HDMI
   - BRAIN HD-SDI

   Le moniteur sélectionné est en mode Clean (sans informations superposées) avec une définition de 720p et une fréquence de rafraichissement de 60 Hz. Le collimateur ne s'affiche pas sur le moniteur sélectionné. Vous ne pouvez pas contrôler le moniteur tant que la fonctionnalité Enhanced A/F est activée.
7. Sélectionnez le style de confirmation du collimateur dans le menu déroulant **Confirm Style**. Pour plus d'informations, consultez la section "Style de confirmation" à la page suivante.
8. Fermez le menu **Focus**.

   Le collimateur s'affiche sur l'écran tactile et le moniteur que vous avez choisi pour la fonctionnalité Enhanced A/F est en mode Clean.

STYLE DE CONFIRMATION

STYLE DE CONFIRMATION	DESCRIPTION	LES OBJETS DANS LE COLLIMATEUR SONT NETS	LES OBJETS DANS LE COLLIMATEUR SONT FLOUS
Aucun	Collimateur carré ; fonctionne comme le collimateur carré du mode Confirm	Le collimateur est jaune ou vert	Le collimateur est rouge
Cercle	Cercle jaune autour du collimateur carré	Le collimateur est jaune ou vert ; le cercle est de taille quasi identique au carré	Le collimateur est rouge ; le cercle devient plus grand
Barre	Collimateur en forme de barre	Le collimateur est jaune ou vert ; la barre verticale située à droite est remplie	Le collimateur est rouge ; la barre verticale située à gauche est presque vide
Camembert	Collimateur en forme de camembert	Le collimateur est jaune ou vert ; la ligne autour de la courbe est remplie	Le collimateur est rouge ; la ligne autour de la courbe est presque vide

COPYRIGHT © 2018 RED.COM, LLC

MISE AU POINT SÉLECTIVE

Utilisez l'onglet Rack pour configurer jusqu'à quatre (4) points de focalisation et effectuer une mise au point sélective entre eux.

CONFIGURATION DE LA MISE AU POINT SÉLECTIVE

1. Assurez-vous qu'une monture Nikon DSMC, Canon DSMC ou MOTION MOUNT Canon DSMC est installée et qu'un objectif pris en charge soit branché sur la caméra.
2. Allez dans **Menu** > **Focus** > **Mode**.
3. Sélectionnez l'option **Rack** dans le menu déroulant **Mode**.
4. Sélectionnez une taille dans le menu déroulant **Size**.
5. Allez dans l'onglet **Rack**.
6. Utilisez le curseur **Rack Speed** pour changer la vitesse à laquelle l'objectif se déplace. Déplacez le curseur vers la gauche pour définir une vitesse plus lente et vers la droite pour obtenir une vitesse plus rapide.
7. Sélectionnez le nombre de points de focalisation sélective dans le champ **Rack Points** (jusqu'à 4).
8. Pour définir la distance de mise au point pour chaque point, effectuez l'une des opérations suivantes :
   - Si la distance de mise au point est « N/A », sélectionnez un point d'ancrage. La caméra calcule la distance de mise au point.
   - Sélectionnez un point d'ancrage, changez manuellement la distance de mise au point et sélectionnez l'option **Set**.
   - Sélectionnez un point d'ancrage, puis sélectionnez l'option **Refocus**. La caméra recalcule la distance de mise au point
9. Pour définir l'emplacement d'un point d'ancrage, suivez les instructions ci-après :
   A. Sélectionnez le point d'ancrage : **A**, **B**, **C** ou **D**.
   B. Sélectionnez l'option **Close** pour revenir à l'écran principal.
   C. Appuyez sur l'écran tactile et laissez le doigt appuyé à l'endroit où vous souhaitez définir le point d'ancrage. Vous pouvez également le faire glisser en continuant à appuyer. Lorsque vous déplacez un point d'ancrage, la caméra procède à une mise au point automatique.

COPYRIGHT © 2018 RED.COM, LLC

NOTE: Un point d'ancrage est moins sensible au touché qu'un autre collimateur de mise au point afin d'éviter de le déplacer accidentellement. Pour positionner avec précision un point d'ancrage, faites-le tout d'abord glisser au-delà de la position désirée et faites-le de nouveau glisser à l'endroit où vous souhaitez qu'il se trouve.

NOTE: Pour voir la distance de mise au point de chaque point d'ancrage sur l'écran principal, activez le mode **Rack Show Distance** mode. Pour plus d'informations, consultez la section "Onglet Lens" à la page 126.

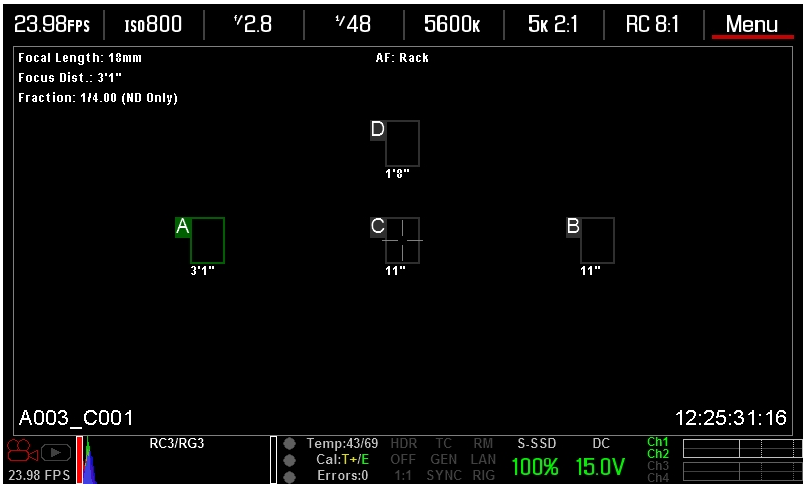

Figure: Définition de l'emplacement des points de focalisation sélective

10. Sélectionnez un autre point d'ancrage en effectuant l'une des actions suivantes :
    - Sélectionnez un autre point d'ancrage sur l'écran tactile.
    - Appuyez sur la séquence de touche associée à l'action **AF: Start** (par défaut un appui à mi-course sur la touche d'enregistrement de la poignée latérale) pour faire défiler et sélectionner les points d'ancrage dans l'ordre (A, B, C et D). Par exemple, si le point d'ancrage A est sélectionné lorsque vous déclenchez l'action AF: Start, la sélection passe du point A au point B.
    - Appuyez sur une séquence de touche qui est associée à l'action d'ancrage à point spécifique.

ASSOCIATION DE TOUCHES POUR LE DÉFILEMENT DES OPTIONS DE MISE AU POINT SÉLECTIVE

Vous pouvez associer une touche utilisateur pour effectuer une mise au point sélective sur différents points d'ancrage. Pour plus d'informations, consultez la section "Touches" à la page 120. Vous pouvez associer les actions suivantes :

- AF: Start (mise au point automatique : démarrage)
- AF: Rack to A (AF : ancrage sur A)
- AF: Rack to B (AF : ancrage sur B)
- AF: Rack to C (AF : ancrage sur C)
- AF: Rack to D (AF : ancrage sur D)

COPYRIGHT © 2018 RED.COM, LLC

MENU EXPOSURE ASSIST

Le menu Exposure Assist permet d'accéder aux paramètres de la fonctionnalité Auto Exposure (AE) La fonctionnalité AE maintient la luminosité de l'image constante même en cas de changement de luminosité de la scène réelle.

La fonctionnalité AE RED est différente d'une fonction AE classique, car elle contrôle uniquement la quantité de lumière qui atteint le capteur, en ajustant l'ouverture ou bien l'exposition. L'AE RED analyse les données RAW avant la courbe ISO, et s'assure que le capteur s'adapte à la luminosité sélectionnée par l'utilisateur.

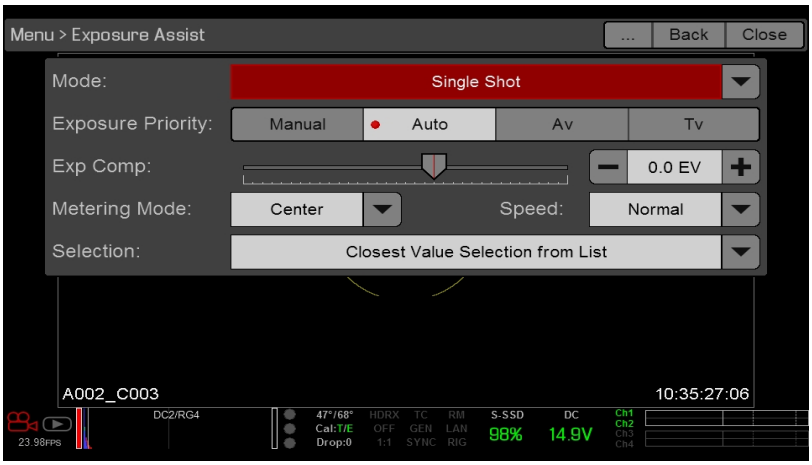

Figure: Exposure Assist

MODES AUTO EXPOSURE

Les modes Exposure Assist déterminent à quel moment les outils AE entrent en action :

- **Off** : les outils AE ne sont pas activés.
- **Single Shot** : associe l'une des actions suivantes pour déclencher les outils AE :
  - AE: Start (démarrage)
  - AE/AF: Start (démarrage)
- **Continuous in Preview** : les outils AE sont uniquement activés en prévisualisation.
- **Continuous in Preview/Record** : les outils AE sont activés à la fois en prévisualisation et en enregistrement.

NOTE: En mode Stills, l'action AE/AF: Start (AE/AF : démarrage) est associée par défaut à l'appui à mi-course sur le bouton d'enregistrement. Pour plus d'informations, consultez la section "Fonctions par défaut des touches" à la page 257.

PRIORITÉ D'EXPOSITION

- **Manual** : vous contrôlez entièrement l'ouverture et l'obturateur. (par défaut)
- **Auto** : la caméra règle l'ouverture et l'obturateur afin d'arriver à l'exposition sélectionnée.
- **Av (Aperture Value)** : vous réglez l'ouverture et la caméra règle ensuite l'obturateur afin d'arriver à l'exposition sélectionnée.
- **Tv (Time Value)** : vous réglez l'obturateur et la caméra règle ensuite l'ouverture afin d'arriver à l'exposition sélectionnée.

COPYRIGHT © 2018 RED.COM, LLC

EXP COMP ET EV SHIFT

Utilisez le curseur **Exp Comp** (Exposure Compensation) ainsi que le paramètre **EV Shift** pour ajuster la luminosité de l'image. Le réglage par défaut à zéro (0) tente de correspondre à la luminosité moyenne sur la base d'un niveau de gris cible de 18 %. Lorsque l'option AE est activée, la luminosité cible et la luminosité actuellement mesurée pour la zone de mesure spot sélectionnée s'affichent respectivement dans l'histogramme sous la forme d'une ligne grise et d'une ligne blanche.

Vous pouvez également associer ces actions aux touches utilisateur :

- **AE: Decrease EV Offset** : réduit l'offset EV par incréments de 0,2.
- **AE: Increase EV Offset** : augmente l'offset EV par incréments de 0,2.

MODE MESURE SPOT

La mesure spot représente la zone du capteur qui est utilisée pour l'évaluation de la luminosité :

- **Spot** : pondère la mesure à environ 5 % autour du centre du capteur.
- **Center** : pondère la mesure à environ 25 % autour du centre du capteur.
- **Average** : établit la moyenne de l'image entière couverte par le capteur.

SPEED

Le paramètre Speed détermine à quelle vitesse l'algorithme s'adapte à un changement de lumière.

- **Slow** : les réglages changent très graduellement, par petits paliers. Utilisez ce réglage pour les ajustements moindres et graduels.
- **Normal** : les réglages changent normalement, par paliers moyens.
- **Fast** : les réglages changent rapidement, par paliers importants.

SELECTION

Le paramètre Selection détermine quelles valeurs l'algorithme utilise. Cela vous permet de modifier la liste des valeurs de façon à ce que l'algorithme sélectionne uniquement les paramètres spécifiques. Utilisez l'option **Free Value Selection** pour améliorer la précision.

Vous pouvez par exemple modifier la liste des ouvertures pour ajouter les valeurs f/2.8 et f/5.6. Si l'option Free Value Selection est activée, l'algorithme sélectionne uniquement les paramètres d'ouverture en utilisant une plage de valeurs comprise entre f/2.8 et f/5.6. Ce paramètre limite la plage de valeurs de la profondeur de champ.

TÉMOINS AE

Lorsque la fonctionnalité AE est en mesure de s'adapter à la luminosité du capteur, l'information superposée devient jaune. Si la luminosité change de plus de moitié, l'information superposée devient rouge.

Lorsque la fonctionnalité AE est activée, le témoin « AE » s'affiche devant les paramètres d'ouverture et d'exposition dans la Barre d'état supérieure. La luminosité sélectionnée par l'utilisateur et la luminosité actuellement mesurée s'affichent respectivement dans l'histogramme sous la forme d'une ligne grise et d'une ligne blanche.

VALEURS LIMITES D'AE

Les valeurs limites d'AE, qui incluent les modifications personnelles réalisées sur les éléments de menu disponibles, sont prises en compte lorsque la fonctionnalité AE est activée. Par exemple, si vous modifiez la liste des indices d'exposition disponibles, seules ces valeurs sont alors prises en compte.

COPYRIGHT © 2018 RED.COM, LLC

MENU PRESETS

La caméra possède les préréglages suivants :

- **Camera Presets** : ces options stockent et rappellent les informations de configuration de la caméra telles que les Looks de la caméra, les associations de touches ou les configurations d'E/S, entre autres. La caméra possède des centaines de préréglages définis en usine.
- **Looks** : ces options vous permettent de sauvegarder la couleur spécifique, l'image, la balance des blancs et les paramètres détaillés à utiliser pour d'autres projets. Les Looks générés dans la caméra sont affichés dans l'onglet Camera Presets. Les Looks qui sont générés dans le module REDCINE-X PRO et qui sont importés dans la caméra sont affichés dans l'onglet Looks.
- **Auto Presets** : ces options vous permettent de spécifier des préréglages présélectionnés pour les modes Startup, Preview, Motion, Stills et Playback.

Vous avez la possibilité de créer des préréglages et des Looks personnalisés. Les préréglages et les Looks peuvent être stockés dans la caméra ou transférés dans le disque SSD. Vous pouvez ainsi créer une librairie de préréglages et de Looks, ou les copier rapidement d'une caméra à une autre au moyen d'un disque SSD.

- **Camera** : préréglages ou Looks qui sont sauvegardés en interne dans la caméra.
- **Media** : préréglages ou Looks qui sont enregistrés sur le disque SSD dans le chemin d'accès affiché (par exemple dans Media: \presets:).

AUTRES RÉGLAGES PAR DÉFAUT

Outre la configuration des préréglages, vous pouvez définir les réglages par défaut suivants dans le menu User Presets :

- Home Page
- Key Mapping

CAMERA PRESETS (PRÉRÉGLAGES DE LA CAMÉRA)

ACTIONS SUR LES PRÉRÉGLAGES

- **Apply** : applique le préréglage sélectionné.
- **Create...** : crée un nouveau préréglage en utilisant les paramètres actuels.
- **Update...** : met à jour le préréglage sélectionné en autorisant la modification du jeu de paramètres et la mise à jour des valeurs avec celles qui sont actuellement définies dans la caméra. Vous ne pouvez pas mettre à jour les préréglages installés en usine qui se terminent par « (RED) ».
- **Clone...** : crée un nouveau préréglage en utilisant le préréglage sélectionné comme modèle.
- **Delete** : efface le préréglage sélectionné.

COPYRIGHT © 2018 RED.COM, LLC

EXPORTATION ET IMPORTATION DE PRÉRÉGLAGES

Les préréglages peuvent être stockés dans la caméra ou transférés vers un disque SSD pour être partagés avec d'autres caméras. Lorsque vous exportez des préréglages de la caméra vers un disque SSD, ils sont sauvegardés dans un dossier nommé « Presets » sur le disque SSD. Lorsque vous importez des préréglages depuis un disque SSD vers la caméra, ils doivent être enregistrés dans un dossier nommé « Presets » sur le disque SSD.

- ➡ : exporte le préréglage sélectionné de la caméra vers le disque SSD.
- ➡ **All** : exporte tous les préréglages depuis la caméra vers le disque SSD.
- ⬅ : importe le préréglage sélectionné depuis le disque SSD vers la caméra.
- ⬅ **All** : importe tous les préréglages depuis le disque SSD vers la caméra.

CRÉATION DE PRÉRÉGLAGES

1. Configurez la caméra de la manière dont vous souhaitez que les préréglages soient définis. Si vous voulez par exemple créer un préréglage spécial pour les témoins zebra, configurez tout d'abord les zebras exactement comme vous souhaitez qu'ils soient dans le préréglage.
2. Allez dans **Menu** > **Presets** > **Camera Presets**.
3. Sélectionnez **Create** ou un préréglage existant et utilisez la fonction **Clone** ou **Update**.
4. Si vous créez un nouveau préréglage, entrez un nom ce dernier et sélectionnez **OK**.
5. Sélectionnez les onglets suivants pour afficher différents groupes d'options de préréglage : **Display**, **Key**, **Look**, **Project** et **System**.
6. Sélectionnez les options suivantes :
   - ➡ : Ajoute le paramètre sélectionné au préréglage.
   - ➡ **All** : ajoute tous les paramètres au préréglage.
   - ⬅ **X** : retire le paramètre sélectionné du préréglage.
7. Sélectionnez **Create**.

   Le préréglage est enregistré et stocké dans la caméra.

LOOKS

Un Look est constitué des paramètres suivants : couleur, gain, FLUT, netteté, courbes, espace colorimétrique, gamma, température de couleur et LGG (Lift, Gamma, Gain). Ces paramètres sont configurables au sein de la caméra ou du logiciel REDCINE-X PRO.

CRÉATION ET GESTION DES LOOKS AU SEIN DE LA CAMÉRA

Pour créer des Looks, allez dans l'onglet **Menu** > **Presets** > **Camera Presets**. La création et la modification de Looks se fait de la même manière que pour n'importe quel autre préréglage créé dans l'onglet Camera Presets. Pour plus d'informations, consultez la section "Camera Presets (Préréglages de la caméra)" à la page précédente.

IMPORTATION DE LOOKS À PARTIR DE REDCINE-X PRO

1. Lorsque le disque SSD est monté sur votre ordinateur, créez un dossier nommé **Looks** sur le disque SSD.
2. Sauvegardez vos fichiers RMD (préalablement exportés depuis REDCINE-X PRO) dans le répertoire **Looks** du disque SSD.
3. Éjectez le disque SSD de votre ordinateur.
4. Montez le disque SSD sur votre caméra.
5. Allez dans **Presets** > **Looks**.
6. Sélectionnez l'une (1) des options suivantes :
   - ⬅ : importe le Look sélectionné depuis le disque SSD vers la caméra.
   - ⬅ **All** : importe tous les Looks depuis le disque SSD vers la caméra.

Pour plus d'informations, consultez le tutoriel vidéo REDCINE-X PRO: Saving Looks to Camera, disponible à la page www.red.com/learn/workflow/redcine-x-saving-looks-camera.

GESTION DES LOOKS IMPORTÉS

Pour gérer les Looks importés depuis REDCINE-X PRO, allez dans l'onglet **Presets** > **Looks**. Lorsque vous exportez des Looks de la caméra vers un disque SSD, ils sont sauvegardés dans un dossier nommé « Looks » sur le disque SSD.

Vous pouvez effectuer les actions suivantes sur les Looks importés :

- ➡ : exporte le Look sélectionné depuis la caméra vers le disque SSD.
- ➡ **All** : exporte tous les Looks depuis la caméra vers le disque SSD.
- **Apply** : applique le Look sélectionné.
- **Delete** : supprime le Look sélectionné.

AUTO PRESETS (PRÉRÉGLAGES AUTOMATIQUES)

- **On Startup** : le préréglage sélectionné est appliqué à chaque démarrage de la caméra.
- **On Enter Preview** : le préréglage sélectionné est appliqué à chaque fois que la caméra passe en mode Preview, y compris au démarrage et en quittant le mode Playback.
- **On Enter Playback** : le préréglage sélectionné est appliqué à chaque fois que la caméra passe en mode Playback.

COPYRIGHT © 2018 RED.COM, LLC

CHAPTER 6:

SYSTÈME AUDIO

PRÉSENTATION AUDIO

La caméra peut enregistrer jusqu'à deux (2) canaux audio stéréo distincts sur 24 bits à 48 kHz. Le module d'E/S Pro propose deux (2) entrées pour des canaux audio niveau ligne ou niveau microphone, et jusqu'à quatre (4) entrées audio numériques AES. Au total, la caméra dispose de huit (8) canaux audio entrants, et peut enregistrer jusqu'à quatre (4) canaux audio.

Les signaux d'entrée transitent par un préamplificateur de haute qualité et par un limiteur analogique à faible écrêtage (ce dernier étant optionnel) pour atteindre les niveaux d'enregistrement désirés et maximiser la plage dynamique.

Les données audio sont synchronisées avec la vidéo et le code temporel et intégrées au fichier R3D®. Vous pouvez exporter les données audio à partir du logiciel REDCINE-X PRO® dans des fichiers audio séparés.

Le signal audio est également incorporé à toute sortie HD-SDI et HDMI® connectée à la caméra.

Pour plus d'informations sur l'utilisation du Pro I/O Module, consultez le manuel Pro I/O Operation Guide, disponible à la page www.red.com/downloads.

PARCOURS DES DONNÉES AUDIO

Le schéma ci-dessous montre de quelle manière la caméra enregistre et diffuse l'audio.

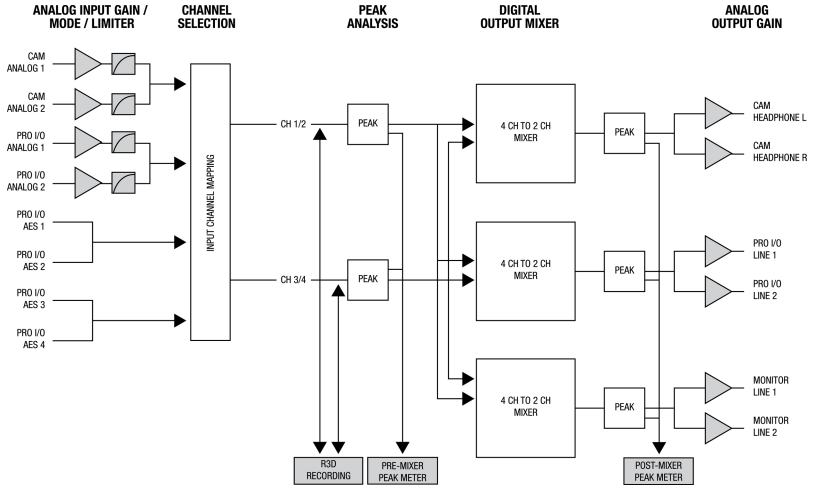

Figure: Parcours des données audio

CONFIGURATION DE L'AUDIO

Pour configurer l'audio, allez dans **Menu** > **Settings** > **Audio** et réglez les paramètres de l'entrée, du préamplificateur et du casque.

Figure: Menu Audio

OPTIONS D'ENTRÉE AUDIO (SOURCE)

NOM DE LA SOURCE	PAIRES DE CANAUX	MODULE	CONNECTEURS
NONE (Aucun)	N/A	N/A	N/A
CAM ANALOG	Ch1/Ch2, Ch3/Ch4	BRAIN	MIC-1, MIC-2
E/S PRO ANALOGIQUE	Ch1/Ch2, Ch3/Ch4	Module d'E/S Pro	AUDIO 3, AUDIO 4
E/S PRO AES A	Ch1/Ch2, Ch3/Ch4	Module d'E/S Pro	AES
E/S PRO AES B	Ch3/Ch4	Module d'E/S Pro	AES

NONE (AUCUN)

Sélectionnez l'option **NONE** pour désactiver l'enregistrement audio.

CAM ANALOG ET PRO I/O ANALOG (MICROPHONE)

La caméra dispose de deux (2) prises microphone jack pour l'enregistrement de deux (2) canaux de niveau microphone audio analogique. Le module d'E/S Pro dispose de deux (2) connecteurs XLR afin de pouvoir enregistrer deux (2) canaux supplémentaires de niveau microphone audio analogique. La sensibilité du microphone et le gain de préamplification déterminent le niveau d'enregistrement de l'entrée microphone.

E/S PRO ANALOGIQUE (LINE IN)

Le module d'E/S Pro dispose de deux (2) connecteurs XLR afin de pouvoir enregistrer deux (2) canaux de niveau ligne audio analogique. La ligne audio transite sans gain à travers le système. Le signal fourni par le mélangeur de production ou par les autres sources externes de niveau ligne détermine le niveau d'enregistrement de la ligne d'entrée.

NOTE: L'audio de niveau ligne n'est disponible qu'en utilisant un module d'E/S Pro.

COPYRIGHT © 2018 RED.COM, LLC

E/S PRO AES A/B (ENTRÉE NUMÉRIQUE)

Le connecteur AES du module d'E/S Pro permet de disposer d'une entrée audio numérique AES 48 Hz 24 bits.

NOTE: L'entrée audio numérique n'est disponible qu'en utilisant un module d'E/S Pro.

LIEN

- **Gain Sliders** : permet de s'assurer que les curseurs du préamplificateur (Pre-Amp) possèdent la même valeur. Si vous activez la case alors que les curseurs possèdent des valeurs différentes, vous devez modifier un (1) curseur afin de synchroniser l'ensemble des curseurs.
- **Volume Sliders** : permet de s'assurer que les curseurs du casque (Headphone) possèdent la même valeur, afin que vous puissiez contrôler le master volume des écouteurs. Si vous activez la case alors que les curseurs possèdent des valeurs différentes, vous devez modifier un (1) curseur afin de synchroniser l'ensemble des curseurs.

NOM DU CANAL

Vous pouvez renommer chaque canal audio. Les noms par défaut sont Ch1, Ch2, Ch3 et Ch4. Le nom des canaux est affiché dans le champ Audio Meter mais cette information ne fait pas partie des métadonnées du clip. Pour plus d'informations, consultez la section "Système audio" à la page 157.

MODES DES CANAUX

Adapte le mode des canaux au signal audio entrant.

MODE	SOURCE	DESCRIPTION
NONE (Aucun)	NONE (Aucun)	Enregistrement audio désactivé.
BALANCED	CAM ANALOG, E/S PRO ANALOGIQUE	Entrée microphone équilibrée. Active l'option d'alimentation fantôme 48 V. Typiquement utilisé avec des microphones possédant des connecteurs XLR et des batteries internes.
UNBALANCED	CAM ANALOG, E/S PRO ANALOGIQUE	Entrée microphone non équilibrée avec une distorsion de 3,3 V. Désactive l'option d'alimentation fantôme 48 V. Typiquement utilisé avec des microphones non alimentés possédant des prises TRS de 3,5 mm.
LINE	E/S PRO ANALOGIQUE	Gain en entrée fixe avec paramètres de limitation lorsque le limiteur est activé. Désactive l'option d'alimentation fantôme 48 V.
AES	E/S PRO AES A, E/S PRO AES B	Seul mode disponible pour l'entrée AES. Désactive les options de limitation et d'alimentation fantôme 48 V.

ALIMENTATION FANTÔME (48 V)

Activez la case **48VPower** pour activer l'alimentation fantôme 48 V d'un canal audio. L'option d'alimentation fantôme 48 V n'est disponible que lorsque le mode du canal est défini à BALANCED.

COPYRIGHT © 2018 RED.COM, LLC

LIMITEUR

Activez la case **Limiter** pour ajouter un limiteur à la chaîne du signal d'entrée analogique. Utilisez le limiteur dans des environnements dynamiques où les mélangeurs externes ne se révèlent pas pratiques pour contrôler l'intensité du signal. Le limiteur n'est disponible que sur l'entrée audio analogique.

PRÉAMPLIFICATEUR

La plage du préamplificateur varie de 30 dB à 60 dB. La valeur par défaut est de 32 dB. Pour ajuster les niveaux d'amplification, suivez les instructions ci-après :

1. Allez dans **Menu** > **Settings** > **Audio** > **Pre-Amp**.
2. Déplacez les curseurs du paramètre **Pre-Amp** (préamplificateur) vers le haut ou vers le bas pour ajuster les niveaux d'amplification.
3. Pour lier l'amplification de chaque canal, allez dans **Menu** > **Settings** > **Audio** > **Channel** et activez la case **Gain Sliders**. Pour plus d'informations, consultez la section "Lien" à la page précédente.

SORTIES AUDIO PROPOSÉES

- **DSMC BRAIN** : une (1) sortie casque à 2 canaux. Pour obtenir une qualité optimale, utilisez des écouteurs à haute impédance.
- **Module d'E/S Pro** : un (1) connecteur XLR qui propose une sortie analogique niveau ligne à 2 canaux. L'intensité du signal de la sortie ligne ne pouvant pas être contrôlée, le gain est fixé à -15 dB.
- **Moniteur HDMI et HD-SDI monitor** : sortie audio numérique intégrée non compressée à deux (2) canaux 24 bits 48 kHz sur les deux types de moniteurs. Sélectionnez et mélangez les canaux stéréo dans le menu Monitor Mix en allant dans **Menu** > **Settings** > **Audio** > **Monitor Mix**. Pour suivre l'audio à travers une interface HDMI ou HD-SDI, le moniteur du fabricant tiers doit prendre en charge l'audio.

COPYRIGHT © 2018 RED.COM, LLC

CONTRÔLE DU VOLUME DU CASQUE (BRAIN)

La plage de volume pour les canaux de gauche et de droite varie de -28 dB à 0 dB. La valeur par défaut est de -9 dB. Pour ajuster le volume du casque, suivez les instructions suivantes :

1. Allez dans **Menu** > **Settings** > **Audio** > **Headphone**.
2. Déplacez les curseurs du menu **Headphone** vers le haut ou vers le bas pour ajuster le volume.
3. Pour activer ou désactiver le mode silencieux, sélectionnez respectivement les options **ACTIVE** et **MUTE**.
4. Pour lier le volume des canaux de gauche et de droite, allez dans **Menu** > **Settings** > **Audio** > **Channel** et activez la case **Volume Sliders**. Pour plus d'informations, consultez la section "Lien" à la page 159.

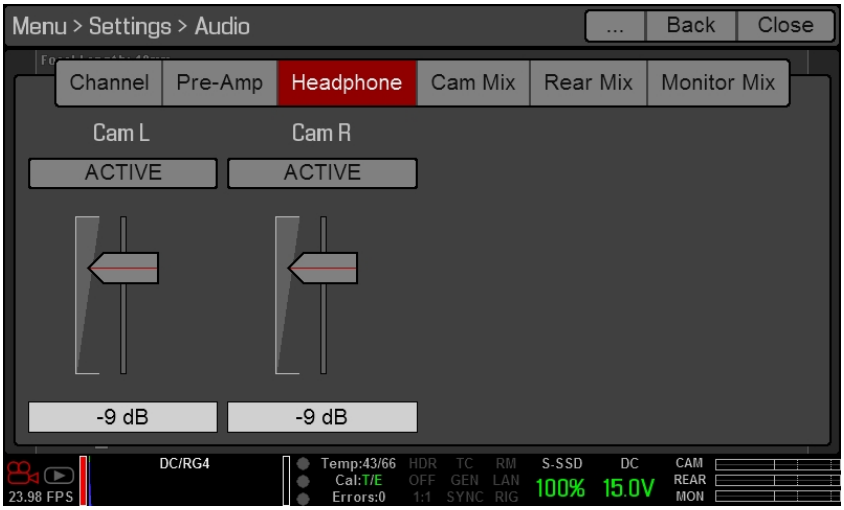

Figure: Volume du casque

CONTRÔLE DU MIXAGE AUDIO (CAM MIX, REAR MIX ET MONITOR MIX)

La caméra est équipée d'un mélangeur audio numérique qui contrôle le volume et les paramètres stéréo de chaque canal en entrée. Le mélangeur affecte la supervision audio (avec des écouteurs par exemple) et l'audio enregistré sur les dispositifs externes. Le mélangeur N'À PAS d'effet sur l'audio intégré dans les fichiers R3D.

La plage de chaque canal varie de 0 % à 100 %. La valeur par défaut pour chaque canal actif est de 100 %. Les canaux 3 et 4 ne sont actifs que lorsqu'un signal audio est présent en entrée à travers le module d'E/S Pro.

Le mélangeur numérique régularise chaque sortie pour éviter qu'elle ne dépasse de la plage du signal. Par exemple, si vous utilisez le canal 1 comme sortie à 100 %, et que vous mélangez ensuite le canal 2 avec la même sortie, le niveau du canal 1 chute à 50 %.

Assignez chaque canal audio à un côté gauche, central ou droit du mélangeur stéréo. Déplacez les curseurs vers le haut ou vers le bas pour ajuster le volume.

Vous pouvez contrôler le volume et les paramètres stéréo pour chaque option de supervision audio :

- **Cam Mix (Camera Mix)** : écouteurs branchés à la caméra.
- **Rear Mix** : sortie ligne branchée au module d'E/S Pro. Le gain en entrée est fixe.
- **Monitor Mix** : moniteurs externes HDMI et HD-SDI prenant en charge l'audio.

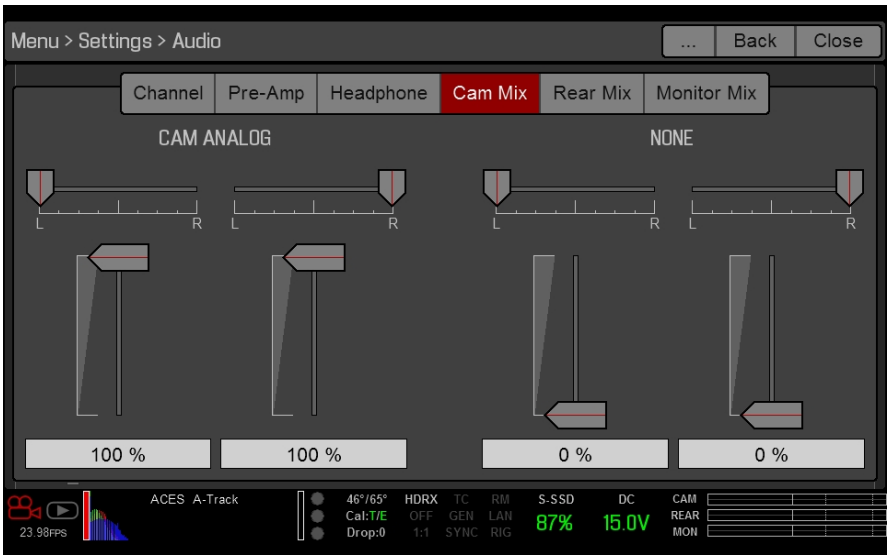

Figure: Audio Mix

AUDIOMÈTRE (VU-MÈTRE)

L'audiomètre (Audio Meter) est affiché dans la partie inférieure droite du viseur et affiche les canaux audio entrants (par défaut) ou les canaux audio sortants (Cam Mix, Rear Mix et Monitor Mix). Pour plus d'informations, consultez la section "VU Meter" à la page 95.

CANAUX AUDIO ENTRANTS

Lorsque vous sélectionnez l'option Input pour le paramètre VU Meter Source, l'audiomètre affiche les canaux audio entrants (option par défaut). Pour plus d'informations, consultez la section "VU Meter" à la page 95. Les canaux 1 et 2 sont les canaux par défaut, correspondant aux entrées MIC-1 et MIC-2 de la caméra. Les canaux 3 et 4 sont grisés, sauf dans le cas où la caméra détecte une entrée audio à travers le module d'E/S Pro.

Les noms des canaux affichés dans l'audiomètre correspondent aux noms des canaux sélectionnés dans le menu Audio. Pour plus d'informations, consultez la section "Audiomètre (VU-mètre)" ci-dessus.

L'audiomètre affiche le signal audio entrant lorsqu'une source est sélectionnée, même si le canal n'est pas enregistré. Lorsqu'un canal est enregistré, le témoin du canal situé à gauche de l'audiomètre devient vert.

SORTIE AUDIO

Lorsque vous sélectionnez l'option Output pour le paramètre VU Meter Source, l'audiomètre affiche les niveaux Cam Mix, Rear Mix et Monitor Mix. Pour plus d'informations, consultez la section "VU Meter" à la page 95.

Lorsque vous enregistrez sur un dispositif externe, utilisez les niveaux Output pour surveiller avec plus de précision l'audio enregistré.

COPYRIGHT © 2018 RED.COM, LLC

NIVEAUX DE L'AUDIOMÈTRE

Figure: Audio Meter (audiomètre)

La caméra met à jour l'audiomètre 12 fois par seconde avec le signal le plus fort enregistré dans le dernier 1/12e de seconde. La plage de l'audiomètre varie de -52 dBFS à 0 dBFS.

Les lignes et les couleurs indiquent un risque d'écrêtage, comme indiqué dans le tableau suivant :

LIGNE	DBFS	COULEUR DE LA BARRE	DESCRIPTION
Première ligne (à l'extrémité gauche ; en continu)	-52 dBFS	Verte	Le signal audio n'est pas écrêté.
Seconde ligne (en continu)	-20 dBFS	Verte	Le signal audio n'est pas écrêté.
Troisième ligne (en pointillé)	-12 dBFS	Jaune	Le signal audio est sur le point d'être écrêté
Quatrième ligne (en pointillé)	-2 dBFS	Rouge	Le signal audio est écrêté
Cinquième ligne (à l'extrémité droite ; en continu)	0 dBFS	Rouge	Le signal audio est écrêté (si le signal dépasse -1 dBFS, la totalité de la barre devient rouge)

NOTE: Dans la diffusion américaine et dans les systèmes de postproduction, une valeur de -20 dBFS correspond à peu près à 0 VU et 4 dBu. Dans un système numérique, l'unité de mesure dBu est une approximation. L'unité de mesure correcte pour les niveaux audio numériques est le dBFS.

AUDIO EN LECTURE

La caméra diffuse l'ensemble des canaux enregistrés lors de la lecture (à travers les écouteurs ou les moniteurs HDMI et HD-SDI monitors) et rétablit automatiquement le son de toutes les sorties audio mises en sourdine.

Pour accéder aux paramètres audio en lecture, allez dans **Menu** > **Settings** > **Audio** et sélectionnez les onglets suivants :

- Contrôle
- Mix

COPYRIGHT © 2018 RED.COM, LLC

CHAPTER 7:
SYSTÈME REDMOTE

PRÉSENTATION DU REDMOTE

Le REDMOTE® est une unité de commande à distance de la caméra qui se branche à l'arrière de la caméra ou d'un autre module d'extension. Lorsqu'il est détaché de la caméra, le REDMOTE permet de contrôler à distance et sans fil la caméra au moyen du protocole propriétaire R.C.P.™. Qu'il soit attaché à la caméra ou qu'il fonctionne sans fil, le REDMOTE offre un accès à toutes les commandes, notamment le démarrage ou l'arrêt, la vitesse d'obturation, la balance des blancs, le réglage ISO et les touches utilisateur programmables. L'écran LCD couleur affiche les paramètres essentiels de la caméra, notamment la capacité restante du support, l'autonomie restante de la batterie, le code temporel, le nom du clip, les données de l'objectif et les informations d'exposition.

Le REDMOTE possède une batterie lithium-ion rechargeable qui se recharge automatiquement lorsqu'il est installé sur le socle de la caméra ou d'un autre module. Il peut également être rechargé à l'aide du connecteur USB 2.0 intégré. Dans certaines conditions d'utilisation, le REDMOTE fournit jusqu'à huit (8) heures d'autonomie et prend en charge les communications sans fil sur une distance d'environ 15 mètres. Le REDMOTE prend en charge 16 canaux sans fil (numérotés de 0 à 15) dont la plage varie de 2,4 GHz à 24 835 GHz. Le canal par défaut est le canal 0.

IMPORTANT: Pour un fonctionnement correct, mettez à niveau à la fois le micrologiciel du REDMOTE et de la caméra avec la dernière version disponible.

COPYRIGHT © 2018 RED.COM, LLC

COMMANDES, CONNECTEURS ET DEL DU REDMOTE

Cette section décrit les commandes, les connecteurs et l'affichage LCD couleur du REDMOTE.

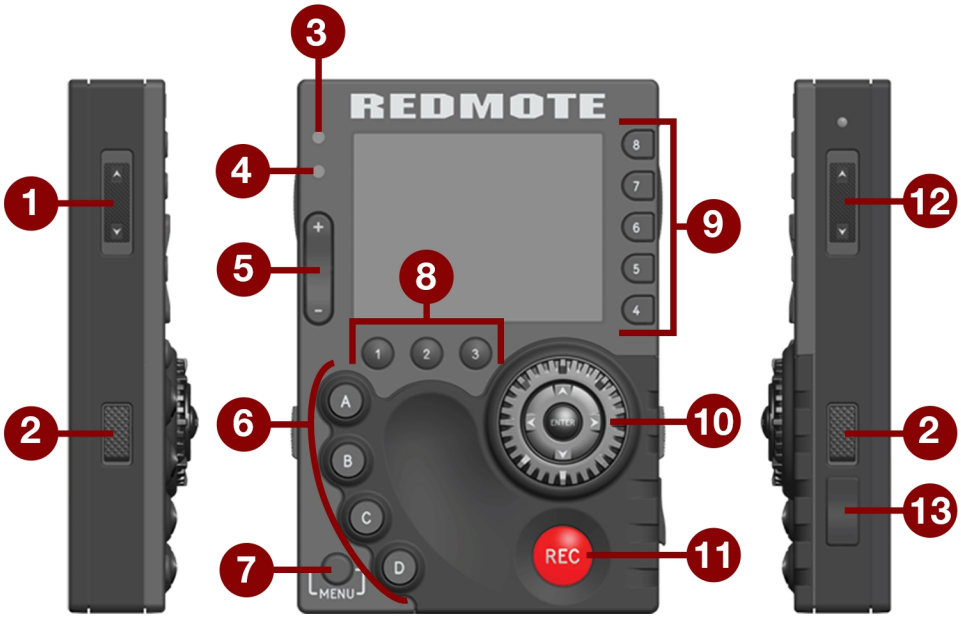

Figure: REDMOTE

Le tableau suivant décrit les actions de commande par défaut du REDMOTE. Chaque commande est également programmable.

#	COMMANDE REDMOTE	DESCRIPTION
1	Interrupteur Stills/Motion	Permet de passer en mode Stills ou en mode Motion. Ce bouton est activé à partir de la version 6.0 du micrologiciel
2	Boutons de déblocage	Appuyez dessus et maintenez-les enfoncés pour retirer le REDMOTE de son socle
5	Interrupteur basculant	Vers le haut : ouverture de l'iris ; vers le bas : fermeture de l'iris
6	Touches de fonctions utilisateur	Consultez la section "Fonctions par défaut des touches" à la page 257
7	Bouton Menu	Bascule entre les menus de base et les menus avancés
8	Boutons de menus programmables (1 à 3)	Consultez la section "Boutons de menus programmables du REDMOTE (1 à 3)" à la page suivante
9	Boutons de menus programmables (4 à 8)	Consultez la section "Personnalisation des menus de paramètres REDMOTE" à la page 171
10	Groupe de navigation	Consultez la section "Groupe de navigation" à la page 168
11	Bouton de mise au point/enregistrement	Appuyez à mi-course pour déclencher la mise au point automatique ; appuyez à fond pour démarrer/arrêter l'enregistrement

COPYRIGHT © 2018 RED.COM, LLC

#	COMMANDE REDMOTE	DESCRIPTION
12	Interrupteur d'alimentation/verrouillage	Consultez la section "Interrupteur d'alimentation/de verrouillage des touches" à la page suivante
13	Port d'alimentation mini-USB	Charge la batterie interne ; met à niveau le micrologiciel

Pour obtenir la liste complète des actions par défaut associées aux touches utilisateur du REDMOTE, consultez la section "Fonctions par défaut des touches" à la page 257.

DEL DU REDMOTE

Il y a deux (2) témoins DEL d'état situés au-dessus de l'interrupteur basculant sur le côté gauche de l'écran LCD.

#	DEL DU REDMOTE	COULEUR/CLIGNOTEMENT	DESCRIPTION
3	DEL d'alimentation/enregistrement	Rouge	Démarrage de la caméra ; enregistrement en cours
4	DEL d'état/de connectivité	Verte	Caméra prête ; REDMOTE connecté
		Vert clignotant	Recherche/établissement d'une connexion

BOUTONS DE MENUS PROGRAMMABLES DU REDMOTE (1 À 3)

Il y a trois (3) boutons principaux de menus programmables situés sous le côté gauche de l'écran LCD du REDMOTE. Ces boutons permettant d'accéder rapidement aux fonctions avancées du REDMOTE.

- **Bouton 1** : permet d'accéder au menu Connect.
- **Bouton 2** : permet de basculer entre le mode Local et le mode Remote.
- **Bouton 3** : permet d'accéder au menu Setup.

MODES DE COMMANDE DU REDMOTE

Appuyez sur **le bouton 2** pour basculer entre le mode Remote et le mode Local. Le mode actuel s'affiche sur l'écran LCD du REDMOTE, directement au-dessus des principaux boutons de menus programmables. Utilisez la **molette de défilement** et **les touches directionnelles** pour naviguer à l'aide du curseur. Pour plus d'informations, consultez la section "Groupe de navigation" à la page suivante.

- **Mode Local** : navigue dans les menus au moyen des commandes et de l'affichage du REDMOTE.
- **Mode Remote** : navigue dans les menus avec les commandes du REDMOTE, en utilisant un écran LCD, un EVF ou un autre moniteur branché comme référence.

NOTE: En mode Remote, l'élément de menu actuel ne s'affiche pas sur le REDMOTE.

CONFIGURATION DU REDMOTE

Le menu Setup comporte les éléments suivants :

- **Turn Wireless On/Off** : active ou désactive la liaison sans fil RED Command Protocol (R.C.P.).
- **Setup System** : permet d'accéder aux paramètres du REDMOTE.
- **Setup Slot** : programme les entrées de menu de l'écran LCD du REDMOTE.

COPYRIGHT © 2018 RED.COM, LLC

MENU SETUP SYSTEM

Le menu Setup System vous permet de modifier les paramètres du REDMOTE et de voir l'adresse MAC et la version du micrologiciel du REDMOTE.

Les paramètres suivants peuvent être ajustés :

- **Brightness** : intensité du rétroéclairage de l'écran LCD. Mettez la valeur au maximum pour une meilleure visibilité de jour ou réduisez-la pour un fonctionnement normal et pour prolonger l'autonomie de la batterie. La brillance est réglée par défaut au maximum.
- **Volume** : volume du haut-parleur du REDMOTE. Le volume est réglé par défaut au minimum.
- **Auto Shutdown** : durée d'inactivité après laquelle le REDMOTE s'éteint automatiquement. La durée d'inactivité est désactivée par défaut.

GROUPE DE NAVIGATION

Utilisez le groupe de navigation pour parcourir les menus de la caméra et pour modifier les paramètres.

- **Molette de défilement** : permet de sélectionner et d'ajuster la valeur du paramètre sélectionné.
- **Touches directionnelles** : permet de naviguer dans les menus.
- **Touche ENTER** : appuyez sur la touche **ENTER** pour confirmer un paramètre ou accéder au menu sélectionné.

INTERRUPTEUR D'ALIMENTATION/DE VERROUILLAGE DES TOUCHES

- **Allumage** : maintenez l'interrupteur enfoncé vers le bas pendant deux (2) secondes.
- **Extinction** : maintenez l'interrupteur enfoncé vers le bas pendant cinq (5) secondes. Vous pouvez également pousser l'interrupteur vers le bas et le relâcher immédiatement pour accéder au menu Shutdown.
- **Verrouillage des touches** : poussez l'interrupteur vers le haut pour éviter toute manipulation intempestive. Lorsque le verrouillage est activé, le message « KEYS LOCKED » s'affiche au-dessus des boutons principaux de menus programmables.

FONCTIONNEMENT DE BASE DU REDMOTE

Cette section décrit les opérations courantes du REDMOTE.

INSTALLATION DU REDMOTE SUR SON SOCLE

1. Positionnez le socle muni d'une fixation en V du REDMOTE au-dessus de la fixation en V correspondante du BRAIN ou du module arrière.
2. Faites coulisser le REDMOTE jusqu'à ce que vous entendiez un clic, ce qui indique que le REDMOTE est correctement installé.

   NOTE: Une fois le REDMOTE arrimé à la caméra, il est automatiquement couplé à cette dernière lorsqu'elle s'allume et les paramètres de connexion sans fil sont activés.

RETRAIT DU REDMOTE DE SON SOCLE

1. Appuyez sur les boutons de **déblocage** situés sur le côté du REDMOTE.
2. Faites coulisser le REDMOTE vers le haut pour le libérer de la fixation en V du BRAIN ou du module arrière.
3. Retirez le REDMOTE.

COPYRIGHT © 2018 RED.COM, LLC

ALLUMAGE DU REDMOTE

- Une fois arrimé, le REDMOTE s'allume automatiquement avec la caméra.
- Maintenez enfoncé l'interrupteur **d'alimentation/de verrouillage de touches** vers le bas pendant deux (2) secondes, puis relâchez-le.

EXTINCTION DU REDMOTE

- Une fois arrimé, le REDMOTE s'éteint automatiquement avec la caméra.
- Maintenez enfoncé l'interrupteur **d'alimentation/de verrouillage de touches** vers le bas pendant cinq (5) secondes, puis relâchez-le.
- Maintenez enfoncé l'interrupteur **d'alimentation/de verrouillage de touches** vers le bas pendant un instant, puis relâchez-le. Sélectionnez l'option désirée dans le menu Shutdown et appuyez sur **Enter** :
  - **Shutdown Cam + REDMOTE** : éteint à la fois la caméra et le REDMOTE
  - **Shutdown REDMOTE** : éteint uniquement le REDMOTE.
  - **Shutdown Camera** : éteint uniquement la caméra. Cette option n'est pas disponible lorsque le REDMOTE est arrimé.

  NOTE: Afin d'augmenter l'autonomie de la batterie, arrêter d'alimenter le REDMOTE. Pour cela, basculez l'interrupteur d'alimentation/de verrouillage vers le bas en position arrêt, puis relâchez-le. Utilisez ensuite le menu pour éteindre le dispositif. Lorsque vous éteignez le REDMOTE en utilisant l'interrupteur d'alimentation/de verrouillage, une faible consommation énergétique subsiste et continue de vider la batterie.

DÉMARRAGE/ARRÊT DE L'ENREGISTREMENT

- **Démarrage de l'enregistrement** : appuyez sur le bouton **REC** et relâchez-le. La DEL d'alimentation/enregistrement s'allume en rouge et la valeur du code temporel sur l'écran LCD est affichée en rouge.
- **Arrêt de l'enregistrement** : appuyez sur le bouton **REC** et relâchez-le. Lorsque les procédures d'enregistrement sur le support sont terminées, la DEL d'alimentation/enregistrement s'éteint et la valeur du code temporel sur l'écran LCD est de nouveau affichée en blanc.

COUPLAGE DU REDMOTE

Il y a deux (2) façons de coupler le REDMOTE à la caméra :

- Le couplage au moyen du socle
- Le couplage au moyen d'une connexion sans fil

Lorsque le REDMOTE et la caméra sont couplés :

- Le REDMOTE affiche les paramètres de la caméra.
- Les sorties VIEWFINDER affichent l'état du RM en vert ainsi que les témoins d'intensité du signal dans la Barre d'état inférieure.

NOTE: Vous pouvez coupler un REDMOTE à de multiples BRAIN. Cependant, vous pouvez uniquement contrôler un seul BRAIN à la fois.

COPYRIGHT © 2018 RED.COM, LLC

COUPLAGE AU MOYEN DU SOCLE

1. Allumez le BRAIN.
2. Installez le REDMOTE sur son socle, à l'arrière du BRAIN ou du module arrière.

NOTE: Lorsque le REDMOTE est détaché de la caméra, il cherche automatiquement un signal sans fil pour se connecter à la caméra.

COUPLAGE SANS FIL

1. Allumez la caméra.
2. Allez dans **Menu** > **Settings** > **Setup** > **REDMOTE**.
3. Sélectionnez l'option **Scan for REDMOTEs**.
4. Lorsque la détection est terminée, sélectionnez le REDMOTE dans la liste correspondante.
5. Sélectionnez l'option **Pair ->**.
6. Sélectionnez l'option **Close** pour fermer le menu.
7. Sur le REDMOTE, appuyez sur le **bouton 2**.

   Le menu Connect s'ouvre.
8. Sur le REDMOTE, utilisez **la molette de défilement** ou **les touches directionnelles** pour sélectionner la caméra dans la liste, puis appuyez sur **ENTER**.
9. Si la caméra ne s'affiche pas, sélectionnez l'option **RESCAN...** et appuyez sur **ENTER**. Si la caméra n'apparait toujours pas dans la liste, assurez-vous que les paramètres de la caméra sont correctement configurés dans les menus Communication et REDMOTE.

   NOTE: Pour voir l'adresse MAC du REDMOTE MAC, allez dans **Setup** > **Setup System**. L'adresse MAC est affichée en bas de l'écran LCD.

RECONNEXION DU REDMOTE À UNE CAMÉRA COUPLÉE.

Suivez les instructions ci-dessous pour reconnecter le REDMOTE à une caméra à laquelle il a déjà été couplé auparavant.

1. Appuyez sur le **bouton 1** pour rechercher des caméras couplées à portée de connexion sans fil. La recherche dure environ de 20 à 30 secondes.
2. Sélectionnez la caméra et appuyez sur **Enter**.

   Le REDMOTE se connecte à la caméra sélectionnée.
3. Si le REDMOTE ne parvient pas à trouver une caméra à sa portée, sélectionnez l'option **Rescan** et appuyez sur **ENTER** dans le groupe de navigation pour forcer la seconde recherche.

   NOTE: Le menu Connect est masqué sur l'écran LCD lorsque le REDMOTE est branché à la caméra ou à un module arrière.

RECONNEXION DU REDMOTE APRÈS UNE PERTE DE SIGNAL

En cas de perte de connexion sans fil, le REDMOTE tente de retrouver la caméra à laquelle il était couplé. Si le REDMOTE ne parvient pas à se reconnecter après 30 secondes, le menu Scan manuel s'ouvre.

DÉCONNEXION DU REDMOTE D'UNE CAMÉRA COUPLÉE

1. Appuyez sur le **bouton 1**.
2. Sélectionnez l'option **DISCONNECT**.
3. Appuyez sur **ENTER**.

COPYRIGHT © 2018 RED.COM, LLC

CHARGEMENT DU REDMOTE

Une batterie de REDMOTE complètement déchargée nécessite environ six (6) heures pour être complètement chargée. Vous pouvez utiliser le REDMOTE lorsqu'il est en charge.

Pour charger le REDMOTE, utilisez l'une des méthodes suivantes :

- Installez le REDMOTE sur son socle, sur la caméra ou sur le module arrière.
- Connectez le REDMOTE à un ordinateur, un chargeur de téléphone mobile ou à une autre source d'alimentation suffisamment puissante en utilisant le câble RED mini USB vers USB. Si l'alimentation ne fournit pas assez de tension, un message d'erreur « Error Charging » s'affiche.

TÉMOINS DE CHARGE

Le témoin de batterie situé dans le coin inférieur droit de l'écran LCD du REDMOTE indique l'autonomie restante de la batterie et l'état de charge.

- **Vert** : la batterie est suffisamment ou complètement chargée.
- **Jaune** : la batterie est passablement déchargée et doit être rechargée sous peu.
- **Rouge** : la batterie est presque à plat et doit être rechargée immédiatement. La communication sans fil risque d'être perdue lorsque le témoin de batterie est rouge.

PERSONNALISATION DES MENUS DE PARAMÈTRES REDMOTE

NOTE: Les boutons de menus programmables 7 et 8 ne sont pas définis.

Lorsque le REDMOTE fonctionne en mode Local, vous pouvez configurer les paramètres affichés dans chaque fenêtre du menu REDMOTE. Il existe cinq (5) menus de paramètres REDMOTE, accessibles à l'aide des boutons de menus programmables (4 à 8).

Pour personnaliser les paramètres, suivez les instructions ci-après :

1. Assurez-vous que la caméra est allumée et connectée au moyen d'une connexion sans fil au REDMOTE.
2. Si le REDMOTE est en mode Remote, appuyez sur **le bouton 2** pour basculer en mode Local.
3. Sélectionnez la page de boutons de menus programmables (4 à 8) que vous souhaitez attribuer au paramètre.
4. Utilisez les **touches directionnelles** pour déplacer le curseur rouge sur l'emplacement du paramètre.
5. Appuyez sur **le bouton 3**.
6. Sélectionnez l'option **Setup Slot** et appuyez sur **ENTER**.
7. Sélectionnez le paramètre dans la liste des paramètres disponibles.
8. Appuyez sur **Enter**.

COPYRIGHT © 2018 RED.COM, LLC

AFFICHAGE DES MENUS SUR L'ÉCRAN LCD DU REDMOTE

L'écran LCD du REDMOTE affiche les paramètres de caméra essentiels. Le menu principal de paramètres REDMOTE (bouton 4) affiche les éléments listés dans le tableau suivant :

ÉLÉMENT DU REDMOTE	DESCRIPTION
HDR	Affiche l'état du mode HDRX
1:1	S'illumine lorsque l'agrandissement est activé
False Color (fausse couleur)	Affiche le mode de superposition en fausse couleur
LAN	Indique une communication à travers une connexion Ethernet
RIG	Indique que les métadonnées du rig 3D sont présentes
SYNC	Indique l'état de synchronisation du capteur de l'obturateur
GEN	Indique la présence d'un signal valide de genlock ou de synchronisation HD-SDI sur le genlock
TC	Indique la présence d'un signal valide de code temporel SMPTE
Aperture (ouverture)	Affiche l'ouverture lorsqu'un objectif Canon, Nikon ou Cooke pris en charge est utilisé
Focus Dist. (distance de mise au point)	Affiche la distance de mise au point idéale lorsqu'un objectif Canon, Nikon ou Cooke pris en charge est utilisé
Sensitivity (sensibilité)	Sensibilité du capteur de la caméra
exposition	Durée d'intégration ou angle d'obturation
Color Temp (température de couleur)	Balance des blancs
Format	Définition d'enregistrement
REDCODE	REDCODE compression setting (paramètre de compression REDCODE)
Recording Frame Rate (fréquence d'enregistrement d'images)	Fréquence actuelle d'enregistrement d'images
Base temporelle du projet	Base temporelle actuelle du projet
Clip Filename (nom de fichier du clip)	Nom de fichier du clip actuel ou du prochain clip à filmer
Histogramme	Histogramme RVB
Model (modèle)	EPIC ou SCARLET
Media Status (état du média)	Emplacement du support et capacité restante du support en pourcentage
RAW Clip Meter (mesureur d'écrêtage RAW)	Niveau d'écrêtage RAW du capteur RVB

COPYRIGHT © 2018 RED.COM, LLC

ÉLÉMENT DU REDMOTE	DESCRIPTION
Timecode (code temporel)	Valeur actuelle du code temporel
Battery Indicator (témoin de batterie)	Affiche l'autonomie de la batterie ou l'état de charge du REDMOTE
Audio Meter (audiomètre)	Entrée audio sélectionnée et niveaux audio
État de l'alimentation	Indique la tension d'alimentation CC ou le pourcentage d'autonomie restante de la batterie ainsi que la tension d'alimentation actuelle
Camera ID (ID de la caméra)	Affiche l'identifiant de la caméra
Wireless Status (état de la connexion sans fil)	Affiche l'intensité du signal en cas de connexion sans fil

COPYRIGHT © 2018 RED.COM, LLC

MISE À NIVEAU DU MICROLOGICIEL DU REDMOTE

Cette section décrit la procédure de mise à niveau du micrologiciel du REDMOTE en utilisant un ordinateur Mac®, Windows® et la caméra.

MISE À NIVEAU DU REDMOTE AVEC LA CAMÉRA

Lorsque vous installez un REDMOTE sur son socle, la caméra vérifie le micrologiciel du REDMOTE. Si le micrologiciel est trop vieux, vous pouvez le mettre à jour à travers la caméra. Si le micrologiciel du REDMOTE est obsolète, il vous sera demandé d'installer une mise à jour à travers le port USB.

NOTE: Le REDMOTE et la caméra doivent être de nouveau couplés après une mise à jour du micrologiciel de la caméra.

MISE À NIVEAU DU REDMOTE (MAC)

Cette section décrit la procédure de mise à niveau du micrologiciel du REDMOTE en utilisant un ordinateur Mac.

INSTALLATION DE L'UTILITAIRE DE MISE À NIVEAU DU REDMOTE (MAC)

L'utilitaire de mise à niveau du REDMOTE vous permet de mettre à niveau le micrologiciel du REDMOTE à partir de votre ordinateur.

1. Téléchargez l'utilitaire de mise à niveau du REDMOTE (REDMOTE Upgrade Utility), disponible à la page www.red.com/downloads.
2. Décompressez et ouvrez le fichier d'archive.
3. Ouvrez le répertoire **REDMOTE_Upgrade_Utility**.
4. Ouvrez le répertoire **Mac**.
5. Ouvrez le fichier **REDMOTE.dmg**.
6. Lancez **l'utilitaire de mise à niveau du REDMOTE (REDMOTE Upgrade Utility)**.
7. Poursuivez en consultant la section "Configuration de la connexion du REDMOTE avec un ordinateur (Mac)" à la page suivante.

COPYRIGHT © 2018 RED.COM, LLC

CONFIGURATION DE LA CONNEXION DU REDMOTE AVEC UN ORDINATEUR (MAC)

Établissez une connexion entre l'ordinateur et le REDMOTE.

1. Désactivez le Wi-Fi et déconnectez le câble Ethernet branché à votre ordinateur.
2. Reliez le connecteur USB du Mac à celui du REDMOTE en utilisant un câble USB vers mini USB.
3. Ouvrez le panneau **Préférences Système** et sélectionnez **Réseau**.
4. Cherchez un périphérique appelé **RNDIS/...Gadget**.
5. Définissez le paramètre **Configure IPv4** à la valeur **Manually**.
6. Dans le champ **IP Address**, entrez **192.168.0.1**.
7. Dans le champ **Subnet Mask**, entrez **255.255.255.0**.
8. Cliquez sur **Appliquer**.

   L'état passe à « Connected ».
9. Revenez sur **l'utilitaire de mise à niveau du REDMOTE** et cliquez sur **Connect** pour établir une connexion avec le REDMOTE.

   Le message « Connection is Established With REDMOTE » s'affiche lors de la connexion. Si la connexion ne s'établit pas, désactivez toutes les connexions Internet et essayez de nouveau.
10. Consultez la section "Mise à niveau du micrologiciel du REDMOTE (Mac)" à la page suivante.

NOTE: Une connexion Internet gêne la procédure de reconnaissance du REDMOTE effectuée par l'ordinateur.

NOTE: Lorsque la connexion avec l'ordinateur est correctement établie, le témoin de charge de la batterie clignote.

NOTE: Après avoir entré l'adresse IP, vous pouvez rencontrer des difficultés à vous connecter durant la procédure de mise à niveau. Si l'adresse IP vaut 0.0.0.0 et que le dispositif est connecté (état « Connected ») vous serez peut-être obligé de saisir de nouveau l'adresse IP.

COPYRIGHT © 2018 RED.COM, LLC

MISE À NIVEAU DU MICROLOGICIEL DU REDMOTE (MAC)

1. Téléchargez le micrologiciel du REDMOTE, disponible à la page www.red.com/downloads.
2. Décompressez le fichier d'archive.
3. Ouvrez le répertoire **REDMOTE_vX.X.XX**.
4. Cliquez sur l'option **Select File** dans **l'utilitaire de mise à niveau du REDMOTE**.
5. Ouvrez le fichier **redmote.1.bin** qui se trouve dans le répertoire **REDMOTE_Firmware_vX.X.XX**.

   Le message « Selected File: redmote.1.bin » s'affiche.
6. Cliquez sur l'option **Start Upgrade**.

   Une fois le transfert de fichiers terminé, le REDMOTE affiche le message « Firmware Upgrade Successfully Done ».
7. Cliquez sur **OK**.
8. Cliquez sur **Disconnect** pour fermer l'utilitaire de mise à niveau du REDMOTE.

   Le REDMOTE redémarre automatiquement.

   Une fois la mise à niveau terminée, le REDMOTE affiche le message « POWER UP » puis « SEARCHING ».
9. Sélectionnez l'option **Cancel**.
10. Sur le REDMOTE, allez dans **Setup** > **Setup System** et vérifiez la version actuelle du micrologiciel du REDMOTE.

    La mise à niveau du REDMOTE est terminée.
11. Vous devrez peut-être coupler de nouveau le REDMOTE à la caméra après une mise à jour du micrologiciel. Pour plus d'informations, consultez la section "Couplage du REDMOTE" à la page 169.

    NOTE: Consultez les instructions read_me_redmote_vX.X.XX contenues dans le fichier d'archive REDMOTE_vX.X.XX.

MISE À NIVEAU DU REDMOTE (WINDOWS)

Cette section décrit la procédure de mise à niveau du micrologiciel du REDMOTE en utilisant un ordinateur Windows.

INSTALLATION DE L'UTILITAIRE DE MISE À NIVEAU DU REDMOTE (WINDOWS)

1. Téléchargez l'utilitaire de mise à niveau du REDMOTE (REDMOTE Upgrade Utility), disponible à la page www.red.com/downloads.
2. Décompressez et ouvrez le fichier d'archive.
3. Ouvrez le répertoire **REDMOTE_Upgrade_Utility**.
4. Ouvrez le répertoire **Win**.
5. Lancez le programme **REDMOTE_upgrade_setup.exe**.
6. Cliquez sur **Extract All**.
7. Sélectionnez un emplacement et cliquez sur **Extract**.
8. Allez à l'emplacement où vous avez extrait le fichier **DSMC_Toolkit_vX.X**.
9. Ouvrez le répertoire **REDMOTE_Upgrade_Utility**.
10. Ouvrez le répertoire **Win**.
11. Lancez le programme **REDMOTE_upgrade_setup.exe**. La fenêtre d'accord de licence s'ouvre.
12. Cliquez sur **I Agree**.
13. Assurez-vous que la case **Install REDMOTE Firmware update** est activée et cliquez sur **Next**.
14. Sélectionnez un emplacement et cliquez sur **Next**.
15. Sélectionnez un répertoire dans le **menu Démarrer** qui contiendra les raccourcis vers le programme. Le répertoire par défaut est « REDMOTE Update ».
16. Cliquez sur **Install**.
17. Cliquez sur **Close** une fois la configuration terminée avec succès.
18. Consultez la section "Configuration de la connexion du REDMOTE avec un ordinateur (Windows)" à la page suivante.

NOTE: Si une erreur se produit durant l'installation de l'utilitaire de mise à niveau du REDMOTE, effectuez un clic droit sur le fichier de configuration et sélectionnez l'option **Exécuter en tant qu'administrateur**.

COPYRIGHT © 2018 RED.COM, LLC

CONFIGURATION DE LA CONNEXION DU REDMOTE AVEC UN ORDINATEUR (WINDOWS)

Établissez une connexion entre l'ordinateur et le REDMOTE.

1. Désactivez le Wi-Fi et déconnectez le câble Ethernet branché à votre ordinateur.
2. Reliez le connecteur USB de l'ordinateur à celui du REDMOTE en utilisant un câble USB vers mini USB.

   S'il s'agit de la première connexion, un pilote RNDIS/Gadget est installé sur le système.

   Lorsque le pilote est installé, le témoin de charge de la batterie du REDMOTE clignote.
3. Lancez le programme **REDMOTE_update** à partir du répertoire que vous avez créé pour le raccourci et qui se trouve dans le**menu Démarrer**.
4. Cliquez sur **Connect** pour établir une connexion entre le REDMOTE et le programme REDMOTE_update.

   Lorsque le REDMOTE est connecté, le message « Connection is Established With REDMOTE » s'affiche. Si la connexion ne s'établit pas, désactivez toutes les connexions Internet et essayez de nouveau.
5. Consultez la section "Mise à niveau du micrologiciel du REDMOTE (Windows)" ci-dessous.

NOTE: Une connexion Internet gêne la procédure de reconnaissance du REDMOTE effectuée par l'ordinateur.

NOTE: Si le REDMOTE ne se connecte pas à l'ordinateur sous Windows, téléchargez le fichier correspondant au micrologiciel du REDMOTE à partir de la page www.red.com/downloads, ouvrez le fichier **read_me_redmote_vX.X.XX** et suivez les instructions pour configurer manuellement la connexion réseau. Pour obtenir une assistance supplémentaire, veuillez contacter le Support RED à partir du site https://support.red.com.

MISE À NIVEAU DU MICROLOGICIEL DU REDMOTE (WINDOWS)

1. Téléchargez le micrologiciel du REDMOTE, disponible à la page www.red.com/downloads.
2. Décompressez le fichier d'archive.
3. Ouvrez le répertoire **REDMOTE_Firmware_vX.X.XX**.
4. Cliquez sur l'option **Select File** dans **l'utilitaire de mise à niveau du REDMOTE**.
5. Effectuez un clic droit sur le fichier **redmote.1.bin** situé dans le répertoire **REDMOTE_Firmware_vX.X.XX** et sélectionnez **Ouvrir**.

   Le message « Selected File: redmote.1.bin » s'affiche.
6. Cliquez sur l'option **Start Upgrade**.

   Une fois le transfert de fichiers terminé, le REDMOTE affiche le message « Firmware Upgrade Successfully Done ».
7. Cliquez sur **OK**.
8. Cliquez sur **Disconnect** pour fermer l'utilitaire de mise à niveau du REDMOTE.

   Le REDMOTE redémarre.

   Une fois la mise à niveau terminée, le REDMOTE affiche le message « POWER UP » puis « SEARCHING ».
9. Sélectionnez l'option **Cancel**.
10. Sur le REDMOTE, allez dans **Setup** > **Setup System** et vérifiez la version actuelle du micrologiciel du REDMOTE.

    La mise à niveau du REDMOTE est terminée.
11. Vous devrez peut-être coupler de nouveau le REDMOTE à la caméra après une mise à jour du micrologiciel. Pour plus d'informations, consultez la section "Couplage du REDMOTE" à la page 169.

NOTE: Consultez les instructions du fichier **read_me_redmote_vX.X.XX** contenues dans le fichier d'archive **REDMOTE_vX.X.XX.zip**.

CHAPTER 8:

CONFIGURATION DU CODE TEMPOREL, DU GENLOCK ET DU MODE MULTICAMÉRAS

Ce chapitre décrit le fonctionnement du code temporel, du genlock et des configurations à caméras multiples comme dans la 3D et la configuration de matrices.

TIMECODE (CODE TEMPOREL)

Un code temporel est une séquence numérique basée sur la norme SMPTE 12M, aidant à gérer et à synchroniser une séquence vidéo et une bande-son. Lors de l'enregistrement, le code temporel est intégré aux fichiers RAW sous forme de métadonnées et de métadonnées HANC fournies par la sortie moniteur HD-SDI. La caméra peut elle-même générer un code temporel ou bien recevoir et se synchroniser avec un code temporel généré par une source externe.

Le code temporel s'affiche dans le coin inférieur droit de la Zone de direct de l'interface utilisateur graphique (GUI) et il est intégré sous forme de métadonnées. Un code temporel est représenté par une séquence à huit (8) chiffres au format HH:MM:SS:TT :

- **HH** : heures
- **MM** : minutes
- **SS** : secondes
- **TT** : trames

NOTE: Un code temporel est plus précis et plus efficace lorsqu'il est couplé avec un signal de genlock. Pour plus d'informations, consultez la section "Genlock" à la page 181.

NOTE: La caméra ne peut pas d'elle-même rediriger en sortie un code temporel généré en interne. Un module d'E/S Pro ou REDCAST® est nécessaire pour rediriger en sortie un code temporel généré par la caméra.

NOTE: Pour plus d'informations sur les métadonnées HANC, consultez le guide HD-SDI HANC Metadata Information, disponible à la page www.red.com/developers.

COPYRIGHT © 2018 RED.COM, LLC

CONFIGURATION D'UN CODE TEMPOREL INTERNE

Pour définir et ajuster un code temporel généré par la caméra, suivez les instructions ci-après :

1. Allez dans **Menu** > **Settings** > **Project** > **Timecode**.
2. Sélectionnez le mode **d'affichage du code temporel** désiré.
3. Définissez le paramètre **Source** à la valeur **User Provided**.
4. Utilisez les commandes supplémentaires pour synchroniser le code temporel de type TOD avec l'horloge temps-réel (RTC) ou effectuez-le manuellement. Vous pouvez également aller dans **Menu** > **Media** > **Device** > **Format Media...** pour définir manuellement le code temporel de type Edge.

   Le témoin **TC** situé dans la Barre d'état inférieure reste gris lorsque le code temporel interne est activé.

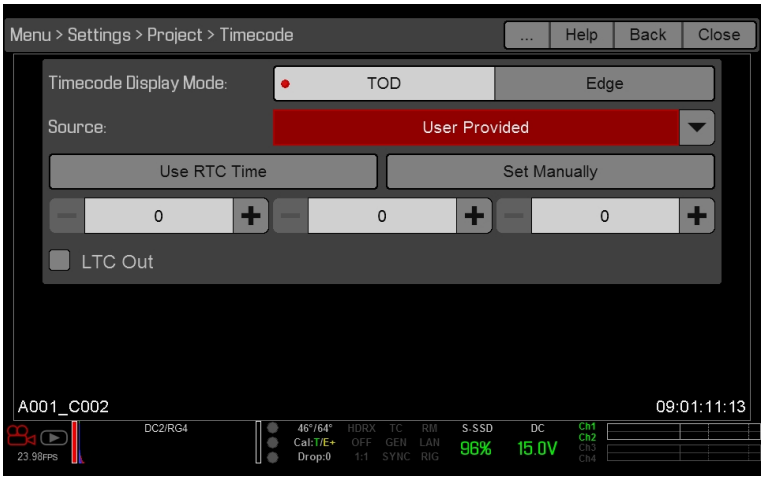

Figure: Source: User Provided

5. Activez la case **LTC Out** pour obtenir le cas échéant un code temporel linéaire en sortie (Linear Timecode Out).

UTILISATION D'UN CODE TEMPOREL EXTERNE EN ENTRÉE

Pour utiliser en entrée un code temporel généré par un dispositif externe, suivez les instructions ci-après :

1. Connectez le générateur de code temporel externe à la caméra :
   - Connectez le port **SYNC** (LEMO 00B) de la caméra au dispositif (BNC jaune) à l'aide d'un câble de synchronisation triple BNC vers LEMO 00.
2. Allez dans **Menu** > **Settings** > **Project** > **Timecode**.
3. Sélectionnez le mode **d'affichage du code temporel** désiré.
4. Définissez le paramètre **Source** à la valeur **External: BRAIN**.

   L'indicateur **TC** situé dans la Barre d'état inférieure devient vert en cas de synchronisation avec une source de code temporel externe.

   NOTE: Lorsqu'une source externe est sélectionnée mais absente, le code temporel affiche les paramètres User Provided.

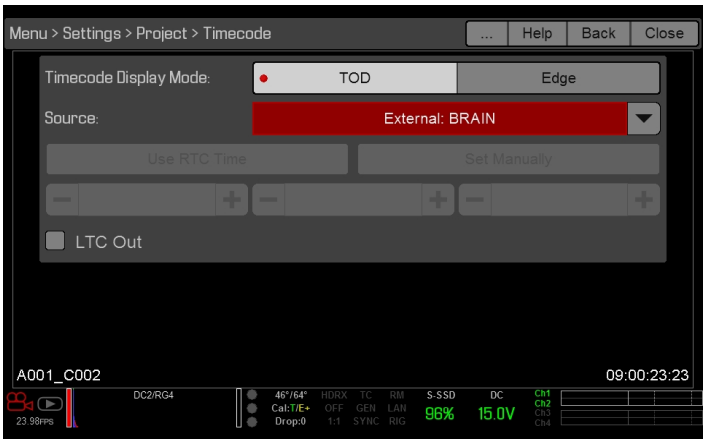

Figure: Source: External

CÂBLE NÉCESSAIRE

- **790-0154** : câble de synchronisation triple BNC vers LEMO 00

GENLOCK

Le verrouillage de la sortie sur un signal généré en externe (Genlock) est un signal à trois niveaux, utilisé pour synchroniser les systèmes audio et vidéo. Le genlock s'appuie sur les standards SMPTE 296M et 274M. Il existe deux (2) modes de synchronisation importants pour le genlock :

- Monitor Sync
- Sensor Sync

NOTE: Afin que le genlock fonctionne correctement, les caméras doivent disposer de la même version du micrologiciel et utiliser une base temporelle et une fréquence d'enregistrement d'images identiques pour le projet.

COPYRIGHT © 2018 RED.COM, LLC

MONITOR SYNC

Le mode Monitor Sync est utilisé lorsqu'un signal genlock entrant est compatible avec la fréquence de sortie du moniteur. Le mode Monitor Sync est utilisable même si la caméra utilise une autre forme de synchronisation pour synchroniser le capteur de la caméra.

1. Branchez le dispositif de genlock à la caméra :
   - Connectez le port **SYNC** de la caméra au dispositif (BNC vert) à l'aide d'un câble de synchronisation triple BNC vers LEMO 00.
2. Définissez la fréquence de la sortie HD-SDI output (sélectionnez **Auto** pour adapter automatiquement la sortie HD-SDI à la base temporelle actuelle du projet). Pour plus d'informations, veuillez consulter la section "Fréquence" à la page 88.

   Le mode Monitor Sync est automatiquement utilisé lorsqu'un signal genlock entrant est compatible avec la fréquence de sortie du moniteur. Lorsque le mode Monitor Sync est utilisé, le témoin **GEN** de la Barre d'état inférieure s'allume en vert.

Figure: Fréquence de sortie HD-SDI

CÂBLE NÉCESSAIRE

- **790-0154** : câble de synchronisation triple BNC vers LEMO 00

SENSOR SYNC

NOTE: Le mode HDRX® n'est pas disponible lorsque la synchronisation du capteur (mode Sensor Sync) avec le genlock est activée.

La synchronisation du capteur se fait lorsqu'un signal genlock entrant est compatible avec la fréquence de sortie du moniteur, la base temporelle du projet ou la fréquence d'enregistrement d'images. En mode Sensor Sync, le timing du capteur est verrouillé sur le signal genlock. Le mode Sensor Sync nécessite les paramètres de synchronisation suivants :

PARAMÈTRE	CHEMIN D'ACCÈS AUX MENUS
Fréquence du signal genlock	N/A; dispositif genlock externe
Fréquence de sortie du moniteur HD-SDI	Menu > Settings > Display > Monitor Control
Base temporelle du projet	Menu > Settings > Project > Frame Rate
Fréquence d'enregistrement d'images	Menu > Settings > Project > Frame Rate

Pour configurer et activer le mode Sensor Sync, suivez les instructions ci-après :

1. Connectez le port **SYNC** de la caméra au dispositif (BNC vert) à l'aide d'un câble de synchronisation triple BNC vers LEMO 00
2. Allez dans **Menu** > **Settings** > **Setup** > **GPIO/Sync** > **Sync**.
3. Sélectionnez **Genlock** dans le menu déroulant **Sensor Sync Mode**.
4. Sélectionnez **BRAIN** dans le menu déroulant **Genlock Source**.

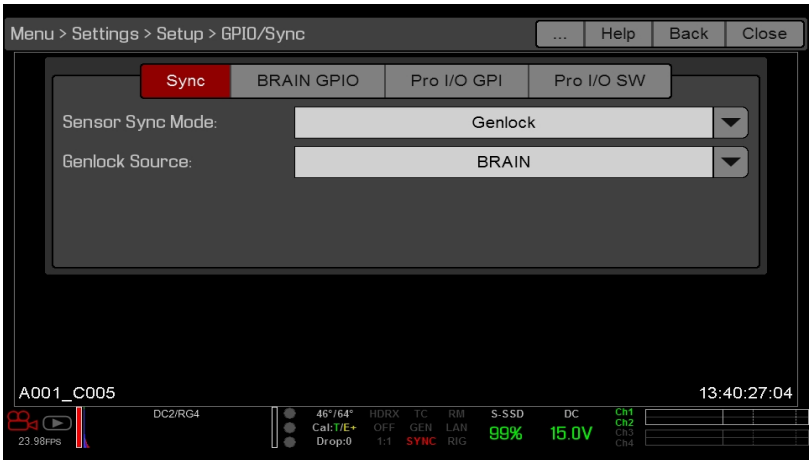

Figure: Paramètres de synchronisation

5. Définissez la fréquence de la sortie HD-SDI output (sélectionnez **Auto** pour adapter automatiquement la sortie HD-SDI à la base temporelle actuelle du projet). Pour plus d'informations, veuillez consulter la section "Fréquence" à la page 88.

   Le témoin **GEN** de la Barre d'état inférieure devient vert lorsqu'un signal genlock compatible est présent et que le genlock est activé. Le témoin SYNC de la Barre d'état inférieure devient vert lorsque le mode Sensor Sync est utilisé.

CÂBLE NÉCESSAIRE

- **790-0154** : câble de synchronisation triple BNC vers LEMO 00

FONCTIONNEMENT MAÎTRE/ESCLAVE

NOTE: La caméra maître contrôle les métadonnées et les paramètres de caméra basiques de la caméra esclave. Toutes les autres modifications de paramètres nécessaires pour la caméra esclave doivent être effectuées avant l'enregistrement.

Cette section décrit le fonctionnement de la configuration maître/esclave et les conventions de nommage des clips pour les clips enregistrés à l'aide de ces caméras. La configuration maître/esclave est la configuration le plus courante pour les productions stéréo/3D.

Lorsque les caméras fonctionnent en configuration maître/esclave, vous pouvez effectuer les opérations suivantes :

- **Power** : l'extinction de la caméra maître provoque l'extinction des deux caméras.
- **Record** : appuyez sur la touche **PWR/REC** sur la caméra maître pour démarrer/arrêter l'enregistrement sur les deux caméras.
- **Change settings** : la modification des paramètres sur la caméra maître provoque la modification des paramètres correspondants sur la caméra esclave.

Pour qu'une configuration maître/esclave fonctionne, les paramètres ou les éléments suivants doivent être identiques sur les caméras :

- Version du micrologiciel
- Base temporelle du projet
- Fréquence d'enregistrement d'images
- BRAIN
- Capteur

COPYRIGHT © 2018 RED.COM, LLC

CONFIGURATION DU FONCTIONNEMENT MAÎTRE/ESCLAVE

1. Connectez les caméras à l'aide du câble GIG-E maître/esclave :
   A. Connectez le port **GIG-E** d'une caméra au port **GIG-E** de l'autre caméra.
2. Sur la caméra maître, suivez les instructions ci-après :
   A. Allez dans **Menu** > **Settings** > **Setup** > **Communication**.
   B. Entrez un nom pour la caméra (exemple : CAM A, LEFT, MASTER, etc.) dans le champ **Camera ID**.
   C. Définissez le paramètre **Target** à la valeur **All**.

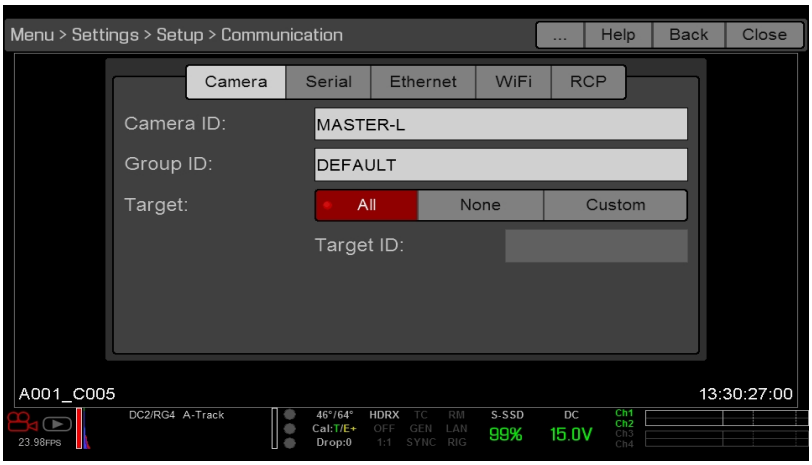

Figure: Paramètres du côté maître

   D. Allez dans **Menu** > Settings > Setup > Communication et sélectionnez 'ongletEthernet.
   E. Activez la case**Camera to Camera**.

3. Sur la ou les caméra(s) esclave(s), suivez les instructions ci-après :
   A. Allez dans **Menu > Set**tings > Setup > Communication.
   B. Entrez un nom pour la caméra (exemple : CAM B, RIGHT, SLAVE, etc.) dans le champ **Camera ID**.
   C. Définissez le paramètre **Target** à la valeur None.

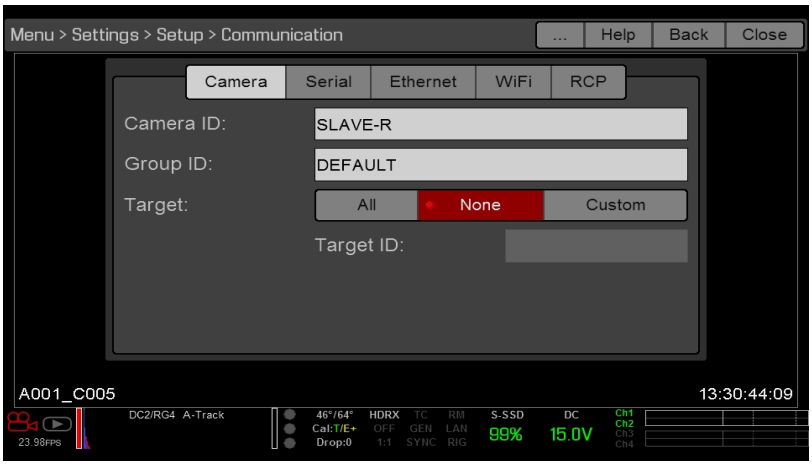

Figure: Paramètres du côté esclave

   D. Allez dans **Menu** > Settings > Setup > Communication et sélectionnez 'ongletEthernet.
   E. Activez la case**Camera to Camera**.

      Le témoin LAN de la Barre d'état inférieure s'allument en vert.

NOTE: Les caméras peuvent également être configurées dans une configuration maître/maître. Pour configurer le mode maître/maître, définissez sur les deux caméras le paramètre **Target** à la valeur **All**, ce qui permet à l'une ou l'autre caméra de faire des changements et de commander le démarrage/l'arrêt de l'enregistrement.

CÂBLE NÉCESSAIRE

790-0163 : câble Gig-E maître/esclave (4'/1,2 m)

DÉFINISSEZ LES PARAMÈTRES REEL NUMBER, CAMERA ID ET CAMERA POSITION

NOTE: Les paramètres Camera ID et Camera Position sont également accessibles en allant dans **Menu** > Settings > Project > Slate > Camera.

Pour préparer les paramètres relatifs au support et à la liste pour une production maître/esclave ou stéréo/3D, suivez les instructions ci-après :

1. Sur les deux caméras (maître et esclave), allez dans **Menu** > Media > Device et sélectionnez l'option Format Media....
2. Sur les deux caméras (maître et esclave), allez dans, sélectionnez les paramètres **Reel Number** et Camera ID désirés. Les paramètres Reel Number et Camera ID des deux caméras doivent correspondre.
3. Sur la caméra maître, définissez le paramètre **Camera Position** à la valeur Left, représentant « l'oeil gauche ».

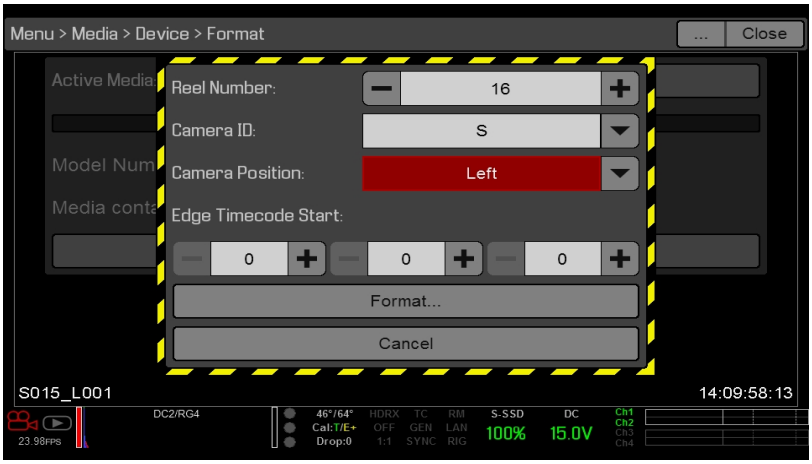

Figure: Paramètres du côté maître

4. Sur la caméra esclave, définissez le paramètre **Camera Position** à la valeur Right, représentant « l'oeil droit ».
5. Sur les deux caméras, sélectionnez l'option **Format...** pour formater le support et définir les paramètres Reel Number, Camera ID et Camera Position.

CONVENTIONS DE NOMMAGE DES CLIPS MULTI CAMÉRAS

Cette section décrit les conventions de nommage des clips automatiquement générées par la caméra en fonction des paramètres de liste. Les caméras utilisent les paramètres Reel No, Cam ID et Cam Pos pour générer un nom de clip personnalisé.

Si vous avez par exemple deux (2) caméras en configuration maître/esclave et que vous avez formaté le support sur les deux caméras avec les paramètres suivants :

CAMÉRA	REEL NUMBER	CAMERA ID (ID DE LA CAMÉRA)	CAMERA POSITION
Maître	1	S	Gauche
Esclave	1	S	Droite

Le premier clip enregistré par cette configuration maître/esclave porte le nom suivant :

- **Sur la caméra maître** : S001_L001_0503B6.R3D
- **Sur la caméra esclave** : S001_R001_0503R7.R3D

NOTE: B6 et R7 sont des caractères génériques définis par la caméra.

NOTE: Si le paramètre Camera Position est défini à la valeur Left (gauche) sur les deux caméras, les clips enregistrés possèdent la même structure de nom de fichiers, à l'exception des caractères génériques. Par exemple :

- **Sur la caméra maître** : A001_C001_0503B6.R3D
- **Sur la caméra esclave** : A001_C001_0503R7.R3D

NOTE: Les paramètres Reel Number, Camera ID et Camera Position peuvent être définis lors du formatage du support.

DÉFINITION D'UNE CONFIGURATION STÉRÉO/3D

Cette section décrit les procédures de base pour connecter deux (2) caméras en configuration maître/maître pour un fonctionnement 3D.

NOTE: Lorsque le processeur d'images stéréo (SiP) traite les signaux pour vérifier l'alignement 3D, définissez la sortie moniteur HD-SDI des deux caméras avec la même configuration pour les superpositions.

NOTE: Afin que le genlock fonctionne correctement, les caméras doivent disposer de la même version du micrologiciel et utiliser une base temporelle et une fréquence d'enregistrement d'images identiques pour le projet.

Pour définir une configuration stéréo/3D, suivez les instructions ci-après :

1. Définissez sur les deux caméras la base temporelle du projet et la fréquence d'enregistrement d'images.
2. Sur les deux caméras, suivez les instructions de la section "Sensor Sync" à la page 183 pour effectuer la synchronisation du capteur avec le signal de genlock.

   Les témoins **GEN** et **SYNC** de la Barre d'état inférieure s'allument en vert.
3. Suivez les instructions de la section "Configuration du fonctionnement maître/esclave" à la page 185 pour définit les paramètres Master et Slave de la caméra.
4. Pour chaque caméra, suivez les instructions de la section "Définissez les paramètres Reel Number, Camera ID et Camera Position" à la page précédente pour définir les paramètres du support et de la caméra.

CÂBLES NÉCESSAIRES

Utilisez un (1) câble par caméra :

- **790-0154** : câble de synchronisation triple BNC vers LEMO 00

Utilisez un (1) câble par configuration :

- **790-0163** : câble Gig-E maître/esclave (4'/1,2 m)

EXEMPLE DE CONFIGURATIONS 3D

Le schéma suivant illustre la manière de définir une configuration 3D.

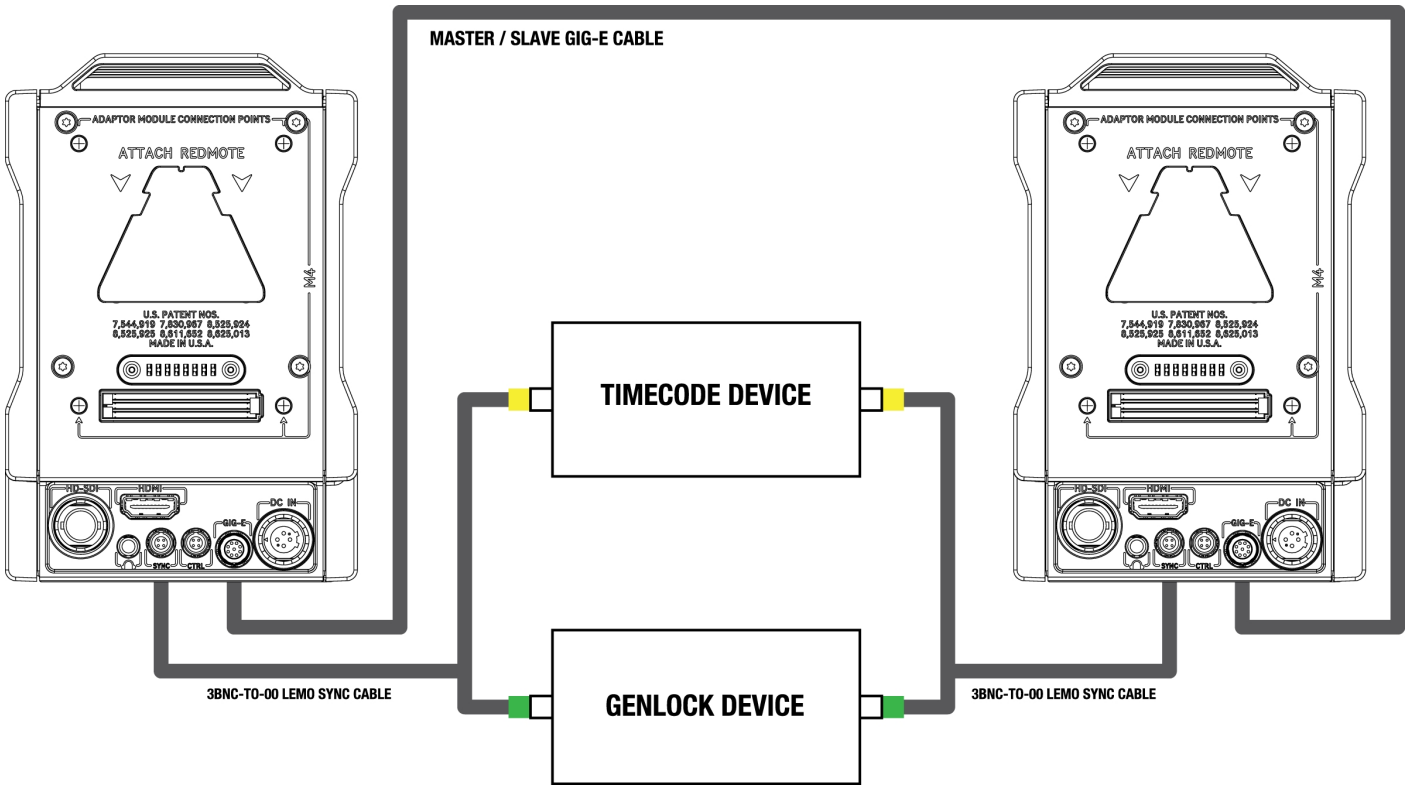

Figure: Exemple de configurations 3D

COPYRIGHT © 2018 RED.COM, LLC

MATRICE DE CAMÉRAS

CONFIGURATION D'UNE MATRICE DE CAMÉRAS

NOTE: Afin que le genlock fonctionne correctement, les caméras doivent disposer de la même version du micrologiciel et utiliser une base temporelle et une fréquence d'enregistrement d'images identiques pour le projet.

NOTE: Pour configurer une matrice de caméras à partir d'un ordinateur ou d'une station de travail sous Windows®, vous devez disposer de l'une des nombreuses applications proposées par RED® ou par des développeurs tiers.

Vous avez la possibilité de synchroniser plus de deux (2) caméras pour les applications et les productions qui nécessitent une matrice de caméras. Pour configurer une matrice de caméras, vous devez disposer d'un routeur Gigabit Ethernet 1000Base-T.

Pour plus d'informations sur le contrôle de la caméra, procurez-vous le kit de développement logiciel R.C.P.™ SDK, disponible sur la page www.red.com/developers.

Pour configurer une matrice de caméras, suivez les instructions ci-après :

1. Pour chaque caméra, allez dans **Menu** > **Settings** > **Setup** > **Communication** et définissez les paramètres suivants :
   A. Dans l'onglet **Camera**, définissez le paramètre **Target** à la valeur **All**.
   B. Dans l'onglet **Camera**, entrez un nom adéquat dans le champ **Group ID**. Toutes les caméras doivent avoir le même nom dans le champ Group ID.
   C. Dans l'onglet **Ethernet**, activez les cases **DHCP**, **Camera to Camera** et **External Control**.
2. Suivez les instructions de la section "Sensor Sync" à la page 183 pour connecter chaque caméra au dispositif de genlock.

   Les témoins **GEN** et **SYNC** de la Barre d'état inférieure s'allument en vert.
3. Suivez les instructions de la section "Configuration du fonctionnement maître/esclave" à la page 185 pour définit les paramètres Master et Slave de la caméra. Pour connecter chaque caméra au routeur, utilisez un câble LEMO vers Ethernet catégorie 5E à la place d'un câble Gig-E maître/esclave.
   A. Branchez le connecteur LEMO sur le port **GIG-E** de l'extension de la caméra.
   B. Branchez le connecteur Ethernet sur le routeur.
4. Pour chaque caméra, suivez les instructions de la section "Définissez les paramètres Reel Number, Camera ID et Camera Position" à la page 187 pour préparer les paramètres du support et de la caméra.

CÂBLES NÉCESSAIRES

Utilisez un (1) câble par caméra :

- **790-0154** : câble de synchronisation triple BNC vers LEMO 00
- **Extension REDVOLT DSMC2 ou Jetpack-SDI DSMC2** : câble BNC 75 ohms (par exemple le câble HD-SDI RED, réf. 790-0341)

Utilisez un (1) câble par configuration :

- **790-0159** : câble RED GIG-E droit vers Ethernet catégorie 5E (9'/2,74 m)
- **790-0557** : câble RED GIG-E coudé vers Ethernet catégorie 5E (9'/2,74 m)

COPYRIGHT © 2018 RED.COM, LLC

EXEMPLE DE MATRICE DE CAMÉRAS

Le schéma ci-dessous illustre la façon de configurer une matrice de caméras.

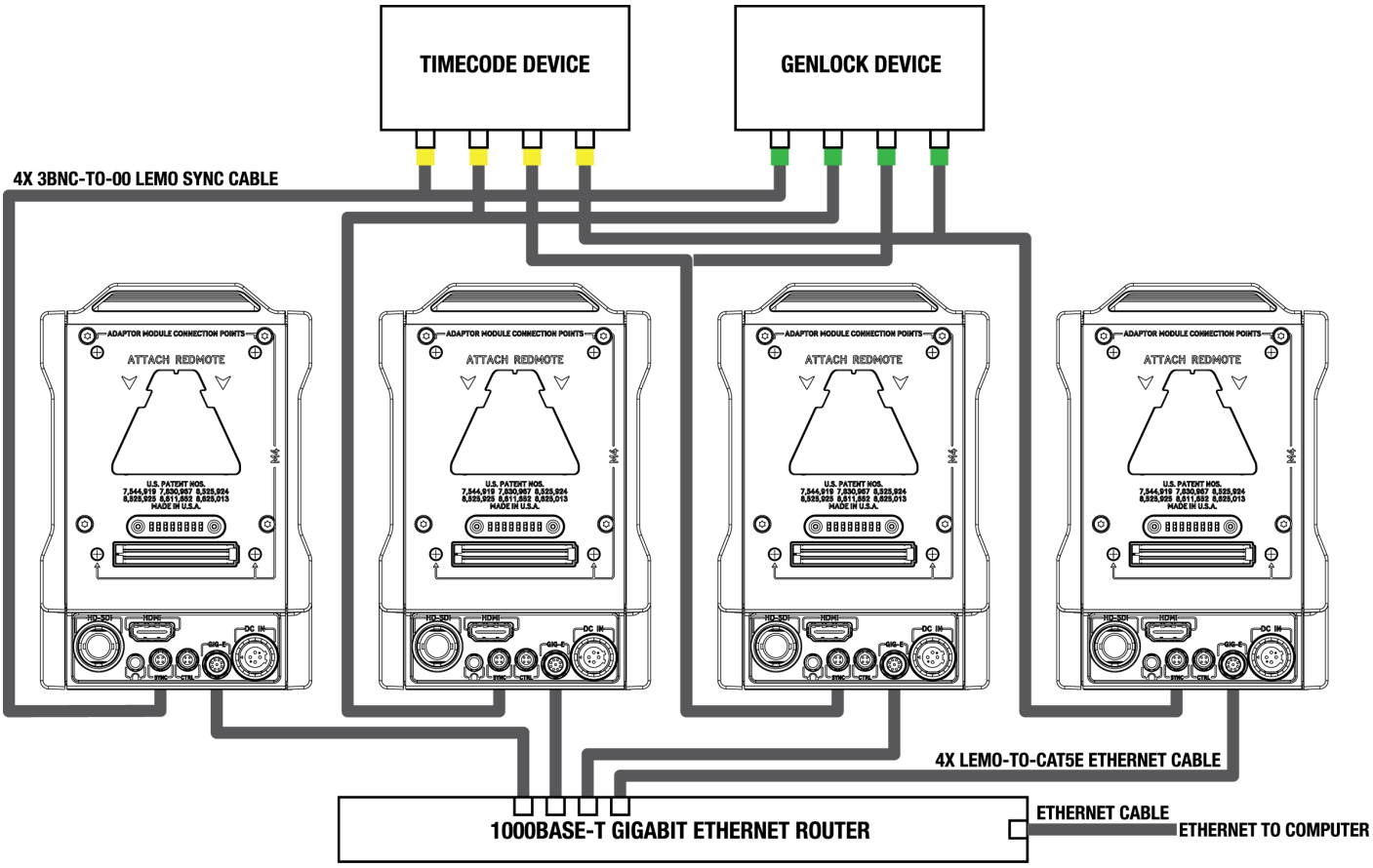

Figure: Exemple de matrice de caméras

CONFIGURATION DU MOTION CONTROL (MOCO)

NOTE: En mode MoCo, définissez la fréquence d'images à une valeur au moins égale à deux (2) fois celle de la fréquence de déclenchement la plus rapide utilisée. En mode MoCo, le format REDCODE utilise une fréquence d'images équivalente à fps/2. Par conséquent, si vous êtes en mode MoCo et que la fréquence d'images est de 100,83 fps, la fréquence d'image maximale du format REDCODE est de 50,415 fps.

NOTE: Le mode HDRX n'est pas disponible lorsque le mode MoCo est activé.

NOTE: Les signaux de genlock et de codage temporel peuvent également être utilisés avec le mode MoCo.

Le Motion Control (MoCo) est une forme de synchronisation du capteur utilisée pour automatiser les mouvements précis de la caméra nécessaires pour les effets spéciaux et les tournages difficiles. Le Motion Control utilise des signaux GPIO transmis à travers les ports SYNC (GPI) et CTRL (GPO) de la caméra ou d'un module d'E/S Pro ou REDCAST branché.

Pour plus d'informations sur les connexions GPIO, consultez la section "Connecteurs d'entrées/sorties" à la page 231.

Pour configurer le mode MoCo, suivez les instructions ci-après :

1. Connectez le dispositif Motion Control à la caméra en utilisant un câble de synchronisation triple BNC vers LEMO 00.
   - **Sync In** : branchez le connecteur BNC blanc sur le dispositif Motion Control et le connecteur LEMO 00B sur le port **SYNC** de la caméra.
   - **Sync Out** : branchez le connecteur BNC jaune sur le dispositif Motion Control et le connecteur LEMO 00B sur le port **CTRL** de la caméra.
2. Allez dans **Menu** > **Settings** > **Setup** > **GPIO/Sync** > **Sync**.
3. Sélectionnez l'option **MoCo** dans le menu déroulant **Sensor Sync Mode**.

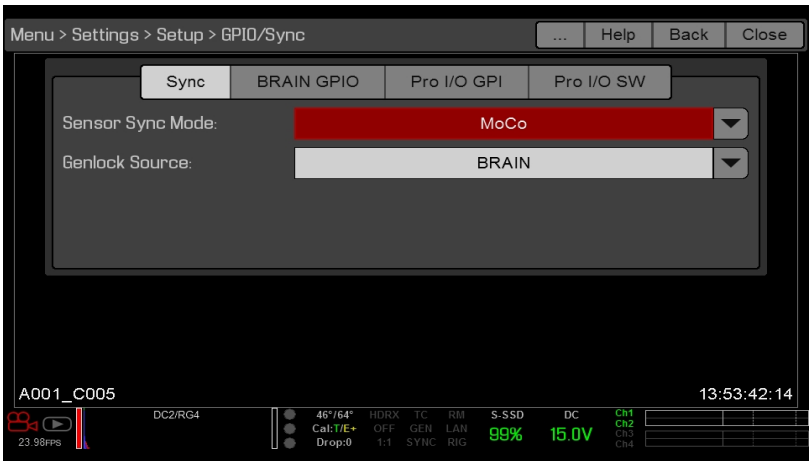

Figure: Paramètres de synchronisation du mode MoCo

4. Sélectionnez l'onglet **BRAIN GPIO**.
5. Sélectionnez **Sync In** dans le menu déroulant **GPI Function**.

6. Sélectionnez **Sync Out** dans le menu déroulant **GPO Function**. (Optionnel)

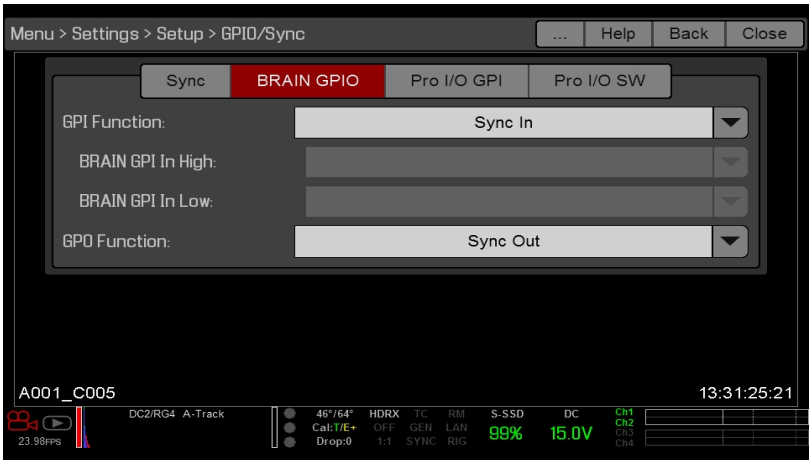

Figure: Paramètres GPIO du BRAIN pour le mode MoCo

7. Utilisez une impulsion du dispositif Motion Control pour synchroniser l'obturateur sur le front montant du signal entrant de synchronisation.

NOTE: Pour plus d'informations, référez-vous aux instructions du fabricant du dispositif Motion Control.

CÂBLE NÉCESSAIRE

- **790-0154** : câble de synchronisation triple BNC vers LEMO 00 (un câble pour chaque port SYNC et CTRL utilisé)

DISPOSITIFS DE CODAGE TEMPOREL COMPATIBLES

Les dispositifs de codage temporel suivants sont compatibles avec la caméra : D'autres dispositifs de codage temporel peuvent se révéler compatibles mais ils n'ont pas été testés par RED.

- Ambient ACL 202CT
- Ambient LOCKIT ACL 203
- Ambient ACL 204
- Ambient ACC 501 Clockit Controller
- Ambient ACD-301 Lockit Slate
- Denecke SB-3 Syncbox Time-Code Generator
- Sound Devices 788T
- Sound Devices 744
- Sound Devices PIX-240
- Zaxcom Nomad 12
- Zaxcom ZFR100
- Zaxcom ZFR200

COPYRIGHT © 2018 RED.COM, LLC

DISPOSITIFS DE GENLOCK COMPATIBLES

Les dispositifs de genlock suivants sont compatibles avec la caméra : D'autres dispositifs de genlock peuvent se révéler compatibles mais ils n'ont pas été testés par RED.

- AJA® GEN10 HD/SD/AES Sync Generator avec alimentation Universal Power Supply
- Ambient ACL 202CT
- Ambient ACL 203
- Ambient ACL 204
- Denecke SB-T
- Evertz Master Clock 5600MSC

NOTE: Assurez-vous que votre dispositif de genlock fournit un signal genlock d'intensité maximale à chaque caméra. Le partage d'un signal genlock affaiblit ce dernier et peut altérer la synchronisation entre les caméras.

COPYRIGHT © 2018 RED.COM, LLC

CHAPTER 9:

MISE À NIVEAU DU MICROLOGICIEL DE LA CAMÉRA

Le fonctionnement de votre caméra peut être mis à niveau en installant la dernière version du micrologiciel. Prenez l'habitude de consulter régulièrement la liste des téléchargements RED à la page www.red.com/downloads pour vérifier la disponibilité de nouvelles versions du micrologiciel de la caméra ou de mises à jour des manuels d'utilisation ou des logiciels de postproduction.

Votre REDMOTE® nécessite également une mise à niveau du micrologiciel. Pour plus d'informations sur la mise à jour de votre REMOTE, consultez la section "Mise à niveau du micrologiciel du REDMOTE" à la page 174.

VÉRIFICATION DE LA VERSION ACTUELLE DU MICROLOGICIEL DE LA CAMÉRA

Pour afficher la version du micrologiciel actuellement installé sur votre caméra, allez dans **Menu** > **Settings** > **Maintenance** > **System Status** > **Camera Info**. Plus le numéro est élevé et plus la version est récente.

MISE À NIVEAU DU MICROLOGICIEL DE LA CAMÉRA

Installez la version la plus récente du micrologiciel. Sauf indication contraire dans les notes de version, il est inutile de mettre à niveau votre micrologiciel avec une version intermédiaire entre votre version actuelle et la dernière version disponible en ligne.

NOTE: Les fichiers Preset, Look et Custom Overlay sont conservés lors des mises à niveau vers les versions 6.2.3 ou ultérieures.

NOTE: Sur les ordinateurs Mac® disposant du logiciel REDCINE-X PRO®, l'application RED Watchdog monte le disque SSD en Read Only (lecture seule) par défaut, ce qui signifie que vous ne pouvez pas enregistrer de fichiers (y compris les fichiers de mise à niveau du micrologiciel) sur le disque SSD. Changez les **préférences de montage** pour passer en **Read-Write (lecture-écriture)** avant de tenter de copier le micrologiciel sur le disque SSD.

1. Connectez un disque SSD (RED MINI-MAG® ou REDMAG 1.8") à votre ordinateur.
2. Téléchargez le micrologiciel le plus récent pour votre caméra à partir de la liste des téléchargements RED à la page www.red.com/downloads.
3. Décompressez le fichier d'archive (zip).
4. Copiez le **répertoire force_upgrade** ainsi que son contenu à la racine du disque SSD.
5. Éjectez ou démontez le disque SSD, puis retirez-le.
6. Assurez-vous que la caméra est éteinte et que le REDMOTE est déconnecté de sa station d'accueil.
7. Insérez le disque SSD contenant le répertoire force_upgrade dans votre caméra.

COPYRIGHT © 2018 RED.COM, LLC

8. Allumez la caméra.

   La mise à niveau s'exécute automatiquement.

   Durant la mise à niveau, les ventilateurs tournent à vitesse élevée et les DEL PWR et REC clignotent en vert. Après environ 15 secondes, les DEL arrêtent de clignoter et la caméra s'éteint. Rien ne s'affiche sur les moniteurs externes au cours de la mise à niveau.
9. Une fois la caméra éteinte, retirez le disque SSD et attendez 10 secondes.
10. Allumez la caméra.

    La caméra peut nécessiter 30 secondes voir plus pour mettre à niveau tous les modules connectés. Pendant ce laps de temps, les DEL PWR et REC clignotent en vert et rien ne s'affiche sur les moniteurs externes.
11. S'il s'agit de votre première mise à jour du micrologiciel, un menu contextuel affiche le contrat de licence d'utilisation du logiciel (SLA). Sélectionnez **Agree (Accepter)**. Si vous n'acceptez pas le SLA, vous ne pouvez pas utiliser la caméra. Le SLA continue de s'afficher jusqu'à ce qu'il soit accepté.
12. Vérifiez que la version du micrologiciel listée correspond à la version que vous avez téléchargée. Pour plus d'informations, veuillez consulter la section "Vérification de la version actuelle du micrologiciel de la caméra" à la page précédente.
13. Après avoir mis à jour la caméra EPIC DRAGON ou SCARLET DRAGON, allez dans **Menu** > **Settings** > **Maintenance** > **Calibrate** > **Sensor** et recalibrez le capteur en utilisant l'option **Black Shading** (par défaut). Pour plus d'informations, consultez la section "Calibrage du capteur" à la page 128.
14. Reformatez le disque SSD après l'enregistrement.

CHAPTER 10:

MAINTENANCE DU SYSTÈME DE CAMÉRA

Tous les produits RED® sont conçus pour une durabilité à toute épreuve, mais les instruments de précision demandent un soin particulier. Suivez les instructions de ce chapitre pour nettoyer, entretenir et stocker vos appareils.

WARNING: NE PAS rincer ou immerger la caméra ou les autres accessoires dans l'eau. Conservez-les en permanence au sec.

WARNING: NE PAS utiliser de savon, de détergents, d'ammoniac, d'acétone, de nettoyants alcalins, de composants de nettoyage abrasifs, ni de solvants. Ces substances peuvent endommager les revêtements des objectifs et les circuits électroniques.

WARNING: NE PAS utiliser trop de solution de nettoyage.

WARNING: NE PAS réutiliser les écouvillons ni les éponges.

WARNING: NE PAS essayer de nettoyer le capteur ou la cavité optique pour quelque raison que ce soit. Si votre capteur est sale, contactez votre représentant Bomb Squad (ventes et service après-vente).

WARNING: NE PAS essayer de modifier, démonter ou ouvrir la caméra, les objectifs ou tout autre accessoire. Cela peut vous exposer à une électrocution et provoquer des blessures graves. Il n'y a aucune pièce dont la maintenance peut être effectuée par l'utilisateur à l'intérieur. Les modifications ou réparations de la caméra, des objectifs ou de tout autre accessoire, non effectuées par un centre de réparation RED® agréé, annulent toutes les garanties.

WARNING: Soyez précautionneux en cas d'utilisation d'air comprimé ou d'aérosols à gaz car la pression élevée, les résidus graisseux, l'air froid, les particules et l'humidité peuvent causer des dommages. Vous pouvez utiliser un aérosol à gaz filtré et exempt de résidus pour le nettoyage des zones non critiques comme le pourtour des ventilateurs et les autres recoins à l'extérieur de la caméra. Les dommages causés à la caméra ou aux autres composants du système de caméra suite à l'utilisation d'air comprimé ou d'aérosols à gaz ne sont pas couverts par la garantie.

WARNING: NE PAS utiliser d'air comprimé ou d'aérosols à gaz sur le capteur ou sur tout autre élément optique.

SURFACES EXTÉRIEURES DU BRAIN ET DES ACCESSOIRES

- Utilisez un aérosol à gaz filtré et exempt de résidus pour le nettoyage des zones non critiques comme le pourtour des ventilateurs et les autres recoins à l'extérieur de la caméra.
- Nettoyez avec un chiffon sec non pelucheux. Lors du nettoyage de votre caméra et de vos accessoires, gardez à l'esprit qu'ils ne sont pas étanches et que l'humidité peut endommager les circuits électroniques.

STOCKAGE DU BRAIN ET DES ACCESSOIRES

RED recommande de stocker la caméra et les accessoires dans les boitiers étanches disponibles dans la boutique en ligne RED Store à l'adresse www.red.com/store. Ces boitiers comportent des mousses découpées au laser pour maintenir en place la caméra et les accessoires.

WARNING: NE PAS stocker la caméra ou les accessoires dans un endroit exposé à des températures extrêmes, à la lumière directe du soleil, à une humidité élevée, à d'importantes vibrations ou à des champs magnétiques élevés.

COPYRIGHT © 2018 RED.COM, LLC

NETTOYAGE DU CAPTEUR DE LA CAMÉRA OU DES OLPF

Le capteur de la caméra et le filtre passe-bas optique (OLPF) sont EXTRÊMEMENT sensibles à la poussière, aux saletés et à la pollution. Comme pour tout verre optique, n'importe quel type de contact physique avec l'OLPF pourrait rayer ou endommager la surface. RED recommande d'éviter tout contact physique pour le nettoyage du capteur ou de l'OLPF. Il convient de le faire UNIQUEMEMENT lorsque cela est absolument nécessaire.

Utilisez TOUJOURS une poire à air pour enlever toutes les particules ou saletés telles que la poussière avant de nettoyer le capteur ou l'OLPF à l'aide d'un écouvillon ou d'une lingette à usage électronique et d'une solution de nettoyage Procéder à un nettoyage du capteur ou de l'OLPF sans avoir enlevé les particules solides et les saletés augmente considérablement le risque de rayer la surface optique.

RED recommande d'utiliser un kit de nettoyage pour appareil numérique du fabricant Delkin Devices (ou équivalent) pour nettoyer le capteur ou l'OLPF.

WARNING: Le nettoyage du capteur de la caméra se fait ENTIÈREMENT À VOS RISQUES. Le capteur de la caméra est recouvert d'une couche de verre protectrice mais elle ne le protège pas contre un entretien inadapté. Les dommages causés au capteur suite à une mauvaise manipulation ne sont pas couverts par la garantie. Si votre capteur est sale, contactez votre représentant Bomb Squad (ventes et service après-vente).

WARNING: Manipulez avec précaution les OLPF interchangeables DSMC. NE PAS toucher le verre de l'OLPF. Le non-respect de ces instructions pourrait provoquer des rayures ou endommager l'OLPF.

NETTOYAGE DE L'ÉCRAN DE L'EVF

NOTE: Cette section explique uniquement comment nettoyer l'écran de l'EVF RED DSMC2®, et non le dispositif complet.

Cette section explique comment nettoyer l'écran de l'EVF RED DSMC2. L'écran est accessible en retirant le bloc optique modulable de l'EVF RED DSMC2.

Utilisez une poire à air en caoutchouc ionisé pour nettoyer l'écran de l'EVF RED DSMC2. Si des particules subsistent sur l'écran après avoir utilisé une poire à air, essuyez délicatement l'écran à l'aide d'une lingette à usage optique, non abrasive et sans particules, que vous aurez repliée.

NOTE: Procéder à un nettoyage de l'écran sans avoir enlevé au préalable les particules solides augmente considérablement le risque de rayer l'écran. Comme pour de nombreux écrans, n'importe quel type de contact physique avec l'écran pourrait rayer la surface.

COPYRIGHT © 2018 RED.COM, LLC

PRODUITS OU ACCESSOIRES DE NETTOYAGE INTERDITS POUR L'ÉCRAN DE L'EVF

NE PAS utiliser l'un des articles listés ci-dessous pour nettoyer l'écran de l'EVF RED DSMC2. Ces produits n'ont pas été testés sur les produits RED et pourraient provoquer des dommages ou laisser des traces.

- Air comprimé
- Aérosols à gaz
- Solvants
- Alcool à 90°
- Alcool isopropylique
- Windex®
- Kits de nettoyage de fabricants tiers
- Les produits de nettoyage préemballés contenant des additifs, tels que des détergents, des composants antistatiques ou des parfums.
- Sac en microfibres RED

WARNING: Les dommages causés aux écrans ou aux autres composants du système de caméra suite à l'utilisation de produits de nettoyage interdits ne sont pas couverts par la garantie.

NETTOYAGE DES ÉCRANS LCD

NOTE: Cette section explique uniquement comment nettoyer l'écran de chaque dispositif, et non le dispositif complet.

Cette section explique comment nettoyer les écrans des dispositifs suivants :

- Écran LCD RED PRO
- Écran tactile LCD RED
- Écran tactile LCD RED PRO
- Poignée latérale DSMC
- REDMOTE®

PRODUITS ET ACCESSOIRES DE NETTOYAGE APPROUVÉS POUR LES ÉCRANS LCD

Utilisez uniquement les produits suivants pour nettoyer les écrans LCD :

- Poire à air en caoutchouc ionisé
- Solution de nettoyage professionnelle pour objectifs de chez Pancro (ou équivalent)
- Lingettes PEC*PAD de chez Photographic Solutions (ou équivalent)
- Sac en microfibres RED

NOTE: Utilisez TOUJOURS une poire à air en caoutchouc ionisé pour enlever toutes les particules solides avant de nettoyer l'écran à l'aide d'un écouvillon ou d'une lingette et d'une solution de nettoyage. Procéder à un nettoyage de l'écran sans avoir enlevé les particules solides augmente considérablement le risque de rayer l'écran.

COPYRIGHT © 2018 RED.COM, LLC

PRODUITS ET ACCESSOIRES DE NETTOYAGE INTERDITS POUR LES ÉCRANS LCD

NE PAS utiliser l'un des articles listés ci-dessous pour nettoyer des écrans LCD. Ces produits n'ont pas été testés sur les produits RED et pourraient provoquer des dommages ou laisser des traces.

- Air comprimé
- Aérosols à gaz
- Solvants
- Alcool à 90°
- Alcool isopropylique
- Windex
- Kits de nettoyage de fabricants tiers
- Les produits de nettoyage préemballés contenant des additifs, tels que des détergents, des composants antistatiques ou des parfums.

WARNING: Les dommages causés aux écrans ou aux autres composants du système de caméra suite à l'utilisation de produits de nettoyage interdits ne sont pas couverts par la garantie.

STOCKAGE DE L'ÉCRAN

Stockez les dispositifs RED équipés d'un écran dans un sac en microfibres RED. Le stockage des dispositifs dans un sac en microfibres RED préserve la qualité supérieure des revêtement AR et AS spéciaux des écrans LCD.

Lavez régulièrement à la main le sac en microfibres RED et faites-le sécher à l'air libre.

DOMMAGES CAUSÉS PAR L'EAU

Si votre dispositif a été en contact avec de l'eau ou que vous suspectez un dommage causé par de l'eau, contactez immédiatement votre représentant Bomb Squad (ventes et service après-vente).

WARNING: NE PAS essayer de mettre sous tension un dispositif qui a été endommagé avec de l'eau.

WARNING: NE PAS mettre le dispositif dans un récipient contenant du riz, du gel de silice ou des sachets déshydratants pour tenter de sécher le dispositif.

AJUSTEMENT DE LA MISE AU POINT ARRIÈRE

Ajustez la mise au point arrière à l'aide du dispositif RED Focus ou d'un diagramme de mise au point. Pour plus d'informations sur l'utilisation du dispositif RED Focus, consultez le manuel RED Focus Operation Guide, disponible à la page www.red.com/downloads.

COPYRIGHT © 2018 RED.COM, LLC

CHAPTER 11: DÉPANNAGE DE VOTRE CAMÉRA

RÉALISATION D'UN TEST DE STRESS

Effectuez un test de stress avant des projets importants afin de garantir la fiabilité et la stabilité de votre équipement. Un test de stress soumet votre système de caméra et vos équipements à un niveau de stress supérieur, similaire à celui rencontré lors d'une utilisation prolongée. Si l'un des composants a des problèmes potentiels, ce test aide à les identifier avant que vous ne soyez confronté à un dysfonctionnement de l'équipement durant un tournage important.

1. Configurez votre caméra
2. Calibrez le capteur. Pour plus d'informations, veuillez consulter la section "Calibrage du capteur" à la page 128.
3. Activez l'option Sensor Test Pattern Pour plus d'informations, consultez la section "Activation/désactivation de l'option Sensor Test Pattern" à la page 132.
4. Sélectionnez la définition d'image souhaitée.
5. Sélectionnez la fréquence d'images le plus élevée disponible.
6. Effectuez un formatage sécurisé du SSD.
7. Remplissez un disque SSD en enregistrant une séquence.
8. Effectuez un formatage sécurisé du SSD.
9. Répétez les étapes 6 à 8 afin de tester plusieurs disques SSD.
10. Si une erreur se produit, sauvegardez un fichier journal et envoyez une demande au Support technique à partir du site https://support.red.com.

NOTE: Les problèmes survenus ou les trames abandonnées durant le test de stress s'affichent sous forme d'« erreurs » dans la partie inférieure de l'interface utilisateur.

COPYRIGHT © 2018 RED.COM, LLC

DÉPANNAGE GÉNÉRAL

LE MICROLOGICIEL NE SE MET PAS À NIVEAU

SYMPTÔME

- Lors d'une tentative de mise à niveau du micrologiciel, les DEL PWR et REC clignotent en rouge.
- Après une tentative de mise à niveau, la version du micrologiciel reste identique.

SOLUTIONS POTENTIELLES

- Après avoir téléchargé le fichier de mise à niveau du micrologiciel, assurez-vous de décompresser le fichier avant de le sauvegarder sur le disque SSD.
- Assurez-vous que le dossier « force_upgrade » est enregistré à la racine du disque SSD et non pas dans un sous-dossier.

GÉNÉRAL : UN MODULE OU UNE MONTURE D'OBJECTIF NE FONCTIONNE PAS

SYMPTÔME

Un module ou une monture d'objectif ne fonctionne pas correctement ou ne communique pas avec la caméra.

SOLUTIONS POTENTIELLES

- Effectuez une redécouverte du matériel. Pour plus d'informations, consultez la section "Redécouverte (redécouverte du matériel)" à la page 134.
- Mettez à niveau le micrologiciel de votre caméra. Pour plus d'informations, consultez la section "Mise à niveau du micrologiciel de la caméra" à la page 195.
- Réinitialisez votre caméra aux paramètres par défaut. Pour plus d'informations, consultez la section "Option Reset Defaults" à la page 133.

LA CAMÉRA NE RECONNAIT PAS L'OBJECTIF

SYMPTÔME

La caméra ne reconnait pas l'objectif qui est branché.

SOLUTIONS POTENTIELLES

- Assurez-vous que l'objectif est compatible. Pour plus d'informations, consultez la section "Objectifs" à la page 244.
- Si vous utilisez un objectif PL, assurez-vous que la caméra alimente l'objectif : allez dans **Menu** > **Settings** > **Setup** > **Lens** et activez la case **Enable Power to Lens**.
- Effectuez une détection de l'objectif : allez dans **Menu** > **Settings** > **Setup** > **Lens** et sélectionnez **Detect Lens**.
- Effectuez une redécouverte du matériel. Pour plus d'informations, consultez la section "Redécouverte (redécouverte du matériel)" à la page 134.

COPYRIGHT © 2018 RED.COM, LLC

LA CAMÉRA AFFICHE LE MESSAGE « N/A » POUR L'OUVERTURE

SYMPTÔME

La caméra affiche le message « N/A » pour l'ouverture lorsqu'un objectif est en place.

SOLUTIONS POTENTIELLES

- Assurez-vous que l'objectif est complètement verrouillé dans la position ad-hoc.
- Retirez la monture de votre objectif. Vérifiez si les points de connexion comportent sont endommagés ou comportent des saletés. Installez la monture de votre objectif.
- Effectuez une redécouverte du matériel. Pour plus d'informations, consultez la section "Redécouverte (redécouverte du matériel)" à la page 134.
- Installez de nouveau le micrologiciel de votre caméra.
- Si le micrologiciel de votre caméra est une version bêta, revenez à la version officielle.
- Si vous utilisez une monture DSMC PL, allez dans **Menu** > **Settings** > **Setup** > **Lens** et vérifiez que l'alimentation est activée.

NOTE: Certains objectifs n'affichent pas les informations d'ouverture car ils sont incompatibles. Certains objectifs PL ne possèdent pas de données numériques.

LA CAMÉRA NE PEUT PAS SE COUPLER AU REDMOTE

SYMPTÔME

La caméra ne peut pas se coupler au REDMOTE®.

SOLUTIONS POTENTIELLES

- Assurez-vous que l'écran du REDMOTE affiche le message IDLE avant d'essayer de coupler la caméra à ce dernier.
- Assurez-vous que le REDMOTE est détaché de l'arrière de la caméra et allumé.
- Assurez-vous que la connexion sans fil du REDMOTE est activée

IMPOSSIBLE DE VOIR LES MENUS SUR L'ÉCRAN TACTILE LCD

SYMPTÔME

L'écran tactile LCD n'affiche pas les menus.

DÉFINITION POTENTIELLE

Appuyez deux fois de suite sur l'écran tactile LCD pour sortir du mode Clean.

L'ÉCRAN EST FIGÉ OU N'AFFICHE RIEN

SYMPTÔME

L'écran est figé ou n'affiche rien.

DÉFINITION POTENTIELLE

Effectuez une procédure de Hard Restore (restauration à froid). Pour plus d'informations, consultez la section "Effectuez une procédure de Hard Restore (restauration à froid)" à la page 205.

COPYRIGHT © 2018 RED.COM, LLC

SCINTILLEMENT DE L'ÉCRAN LCD

SYMPTÔME

L'écran LCD ou le moniteur scintille.

SOLUTIONS POTENTIELLES

- Réglez la fréquence de l'écran LCD à 60 Hz. Pour plus d'informations, consultez la section "Fréquence" à la page 88.
- Utilisez un câble différent.
- Assurez-vous que les câbles sont correctement branchés.

ÉCRAN LCD VIERGE AU DÉMARRAGE

SYMPTÔME

Lorsque vous allumez la caméra, l'écran LCD n'affiche aucune image.

SOLUTIONS POTENTIELLES

Éteignez la caméra. Attendez au moins trois (3) secondes puis allumez de nouveau la caméra.

IMPOSSIBLE D'UTILISER L'ÉCRAN TACTILE OU LA POIGNÉE LATÉRALE DSMC

SYMPTÔME

Impossible de piloter la caméra au moyen de l'écran tactile ou de la poignée latérale DSMC.

SOLUTIONS POTENTIELLES

- Effectuez une procédure de Hard Restore (restauration à froid). Pour plus d'informations, consultez la section "Effectuez une procédure de Hard Restore (restauration à froid)" à la page suivante.
- Si vous utilisez un moniteur HD-SDI ou HDMI®, activez les menus et pilotez la caméra au moyen de la poignée latérale DSMC:
  - Connectez un disque SSD (RED MINI-MAG® ou RED STATION REDMAG 1,8") à votre ordinateur.
  - Créez sur le disque SSD un nouveau répertoire et nommez-le **force_preset**.
  - Téléchargez le package DSMC Toolkit à partir de la page www.red.com/downloads.
  - Ouvrez le répertoire **Preset_Files**.
  - Ouvrez le répertoire correspondant à la version du micrologiciel que vous utilisez.
  - Enregistrez le fichier **enable_menus** adéquat dans le répertoire **force_preset** du disque SSD.
  - Éjectez ou démonter le disque SSD puis retirez-le.
  - Assurez-vous que la caméra est éteinte et que le REDMOTE est déconnecté de sa station d'accueil.
  - Insérez le disque SSD dans la caméra.
  - Allumez la caméra. La caméra applique automatiquement le préréglage.

NOTE: Sur les ordinateurs Mac® disposant du logiciel REDCINE-X PRO®, l'application RED® Watchdog monte le disque SSD en lecture seule par défaut, ce qui signifie que vous ne pouvez pas enregistrer de fichiers (y compris les fichiers de mise à niveau du micrologiciel) sur le disque SSD. Changez les préférences de **montage** pour passer en **Read-Write (lecture-écriture)** avant de tenter de copier le micrologiciel sur le disque SSD.

COPYRIGHT © 2018 RED.COM, LLC

SERRAGE DU CONNECTEUR ENTRÉE CC

SYMPTÔME

L'écrou du connecteur Entrée CC est desserré.

SOLUTIONS POTENTIELLES

- Serrez l'écrou du connecteur Entrée CC à l'aide d'une pince à bec professionnelle.

WARNING: NE SERREZ PAS TROP FORT

- **Facultatif** : ajoutez un peu de Loctite® 222 (freinfilet faible résistance) sur le filetage du connecteur Entrée CC pour éviter qu'il ne se desserre à nouveau.

LA CAMÉRA NE S'ALLUME PAS

SYMPTÔME

La caméra ne s'allume pas (ne démarre pas), même si elle sous tension.

SOLUTIONS POTENTIELLES

- Retirez tous les accessoires et alimentez la caméra en utilisant l'adaptateur secteur CA DSMC.
- Effectuez une procédure de Hard Restore (restauration à froid). Pour plus d'informations, consultez la section "Effectuez une procédure de Hard Restore (restauration à froid)" ci-dessous.
- Retirez tous les accessoires et alimentez la caméra en utilisant l'adaptateur secteur CA DSMC.

EFFECTUEZ UNE PROCÉDURE DE HARD RESTORE (RESTAURATION À FROID)

Une façon classique de résoudre les problèmes de micrologiciel de la caméra est de lancer une procédure de Hard Restore (restauration à froid). La procédure de Hard Restore fonctionne comme la procédure de System Restore en ce sens qu'elle réinitialise tous les paramètres avec les valeurs d'usine par défaut.

Pour effectuer une procédure de Hard Restore, suivez les instructions ci-après :

1. La caméra étant éteinte, appuyez sur la touche **PWR/REC** et maintenez-la enfoncée pendant 20 secondes ou jusqu'à ce que les ventilateurs tournent à vitesse élevée.
2. Relâchez la touche **PWR/REC**.

   L'écran s'allume correctement.

   NOTE: Les paramètres des touches utilisateur sont réinitialisés, ainsi que toutes les valeurs différentes de celles par défaut. Le REDMOTE nécessite également un couplage pour pouvoir communiquer sans fil avec la caméra.

COPYRIGHT © 2018 RED.COM, LLC

L'IMAGE APPARAIT COMME GRANULEUSE

SYMPTÔME

L'image ou la séquence apparait comme granuleuse.

SOLUTIONS POTENTIELLES

- Calibrez le capteur avant d'enregistrer d'autres clips. Pour plus d'informations, consultez la section "Calibrage du capteur" à la page 128.
- Vérifiez l'histogramme pour vous assurer que l'exposition est correcte. Du bruit apparait lorsqu'une image est surexposée ou sous-exposée.
- Utilisez le plus faible taux de compression possible pour le format REDCODE® dans les paramètres que vous avez sélectionnés.
- Utilisez une définition plus élevée.
- Si le système de filtres passe-bas optiques (OLPF) interchangeables DSMC est installé, vérifiez que le bon filtre est sélectionné dans le menu OLPF. Pour plus d'informations, consultez la section "Vérification de l'OLPF installé" à la page 57.
- Utilisez le mode de ventilation Adaptative pour réguler la température de la caméra. Du bruit apparait lorsque la valeur de température issue de la cartographie de calibrage n'est pas respectée.

LE POLARISEUR ALTÈRE L'IMAGE

SYMPTÔME

L'image possède un léger effet arc-en-ciel vertical.

EXPLICATION

En utilisant un polariseur avec une caméra EPIC DRAGON ou SCARLET DRAGON (équipée d'un OLPF de mise en relief du teint naturel de la peau ou optimisé pour une faible luminosité), un léger effet arc-en-ciel vertical peut apparaitre sur l'image. C'est effet n'est pas spécifique aux caméras EPIC DRAGON ou SCARLET DRAGON et peut se produire sur d'autres caméras en fonction de l'orientation de la caméra et de la direction de la lumière polarisée. L'effet arc-en-ciel est causé par une interaction complexe entre l'éclairage de la scène, l'objectif, la polariseur, l'OLPF et la caméra.

SOLUTIONS POTENTIELLES

- Changez l'orientation du polariseur ou de la caméra.
- Évitez d'utiliser un polariseur.

IMAGE EN NOIR ET BLANC

SYMPTÔME

L'écran affiche une image en noir et blanc alors que les menus sont en couleur.

SOLUTIONS POTENTIELLES

- Vérifiez le paramètre Color Saturation. Si la valeur du paramètre Saturation est faible, modifiez-la pour mettre une valeur plus élevée.
- Réinitialisez votre caméra aux paramètres par défaut. Pour plus d'informations, consultez la section "Option Reset Defaults" à la page 133.

COPYRIGHT © 2018 RED.COM, LLC

TEMPÉRATURE DE COULEUR INCORRECTE

SYMPTÔME

La température de couleur de la caméra est désactivée et l'image semble plus chaude ou plus froide que la normale.

SOLUTIONS POTENTIELLES

- Effectuez un réglage automatique de la balance des blancs. Pour plus d'informations, consultez la section "Color Temperature" à la page 101.
- Calibrez le capteur. Pour plus d'informations, consultez la section "Calibrage du capteur" à la page 128.
- Si le système de filtres passe-bas optiques (OLPF) interchangeables DSMC est installé, vérifiez que le bon filtre est sélectionné dans le menu OLPF. Pour plus d'informations, consultez la section "Vérification de l'OLPF installé" à la page 57.

LE CODE TEMPOREL OU LE GENLOCK NE FONCTIONNE PAS

SYMPTÔME

Les témoins SYNC, GEN et/ou TC sont allumés en rouge, jaune ou grisés.

SOLUTIONS POTENTIELLES

- Assurez-vous de la compatibilité de votre dispositif de codage temporel ou de genlock. Pour plus d'informations, consultez les sections "Dispositifs de codage temporel compatibles" à la page 193 et "Dispositifs de genlock compatibles" à la page 194.
- Utilisez un câble différent.
- Assurez-vous que les paramètres de votre dispositif de codage temporel ou de genlock correspondent aux paramètres du projet.
- Assurez-vous que votre dispositif de codage temporel ou de genlock utilise la bonne source. Pour plus d'informations, consultez les sections "Timecode (code temporel)" à la page 179 et "Genlock" à la page 181.
- Assurez-vous que le mode Sensor Sync est défini à la valeur **Genlock**. Pour plus d'informations, consultez la section "Sensor Sync" à la page 183.
- Assurez-vous que le paramètre ACN (Ambient Clockit Network) est défini à la valeur Off.

COPYRIGHT © 2018 RED.COM, LLC

ÉVENTUEL PIXEL CHAUD

SYMPTÔME

Votre caméra affiche un éventuel pixel chaud.

EXPLICATION

Il y a probablement un problème avec le pixel lui-même. Le capteur peut afficher un pixel chaud lorsque son calibrage n'est plus d'actualité. Les paramètres de la caméra actuels et la température actuelle peuvent affecter le calibrage des pixels.

SOLUTIONS POTENTIELLES

- Calibrez le capteur. Pour plus d'informations, consultez la section "Calibrage du capteur" à la page 128.
- Mettez à niveau le micrologiciel de votre caméra. Pour plus d'informations, consultez la section "Mise à niveau du micrologiciel de la caméra" à la page 195.
- Réinitialisez votre caméra aux paramètres par défaut. Pour plus d'informations, consultez la section "Option Reset Defaults" à la page 133.
- Vérifiez votre séquence sur un ordinateur pour confirmer que le pixel chaud provient du capteur de la caméra et non de l'affichage du moniteur.
- Si vous déterminez que le capteur de la caméra possède un pixel chaud, utilisez le logiciel REDCINE-X PRO pour enlever ce pixel chaud jusqu'à ce que le problème soit résolu. Pour plus d'informations, consultez le manuel REDCINE-X PRO Operation Guide, disponible à la page www.red.com/downloads.

COPYRIGHT © 2018 RED.COM, LLC

MESSAGES D'ERREUR

MESSAGES « CRITICAL FAILURE » OU « SERIOUS ERROR »

SYMPTÔME

La caméra affiche les messages « Critical Failure » ou « Serious Error » lors de son allumage ou de sa mise à niveau.

SOLUTIONS POTENTIELLES

- Mettez à jour le micrologiciel de la caméra avec la dernière version officielle disponible en téléchargement à la page www.red.com/downloads.
- Envoyez une demande au Support technique à partir du site https://support.red.com. Joignez les éléments suivants à la demande :
  - Fichier journal. Pour plus d'informations, consultez la section "Sauvegarde d'un fichier journal" à la page 128.
  - La liste des modules, des objectifs et des accessoires de fabricants tiers qui étaient montés lorsque l'erreur s'est produite.
  - La méthode d'alimentation de la caméra lorsque l'erreur s'est produite (y compris le type de batterie, les modules d'alimentation et les câbles d'alimentation).

MESSAGE « UPGRADE ATTACHED PERIPHERALS »

SYMPTÔME

Lors d'une tentative de mise à niveau du micrologiciel, l'écran affiche le message « Upgrade Attached Peripherals ». Après avoir éteint puis rallumé la caméra, le même message s'affiche et vous demande d'éteindre la caméra.

DÉFINITION POTENTIELLE

- Assurez-vous d'avoir mis à jour votre caméra avec la dernière version du micrologiciel.
- L'un (1) de vos modules ou montures d'objectifs (collectivement désignés sous le nom de « périphériques » a peut-être un problème. Retirez tous les périphériques (à l'exception du module SSD) et mettez à niveau le micrologiciel. Branchez ensuite un autre périphérique et mettez de nouveau à niveau le firmware. Répétez cette procédure en mettant à jour un (1) seul périphérique à la fois. Cela vous permet d'identifier quel est le périphérique qui pose problème. Si un périphérique ne se met pas à niveau, envoyez une demande au Support technique à partir du site https://support.red.com.

LE PRÉRÉGLAGE NE PEUT PAS ÊTRE APPLIQUÉ

SYMPTÔME

L'écran affiche le message suivant : « Preset Could Not Be Applied ».

DÉFINITION POTENTIELLE

Éteignez la caméra, rallumez-la et essayez d'appliquer le préréglage en question.

COPYRIGHT © 2018 RED.COM, LLC

IMPOSSIBLE DE PILOTER LA CAMÉRA DE L'EXTÉRIEUR

SYMPTÔME

La caméra affiche le message « For reliable external control over Ethernet your camera's hardware may need to be upgraded. (Le matériel de votre caméra peut avoir besoin d'une mise à niveau afin de permettre un contrôle externe fiable par Ethernet.) Please contact your Bomb Squad representative (Veuillez contacter votre représentant Bomb Squad) ».

SOLUTIONS POTENTIELLES

Si vous voyez ce message, contactez votre représentant Bomb Squad (ventes et service après-vente) pour une mise à niveau de votre matériel. Vous ne pourrez pas piloter la caméra de l'extérieur tant que le matériel ne sera pas mis à niveau.

ERREUR 0X00000020

SYMPTÔME

L'écran affiche le message « Error 0x00000020. Please save log and send to RED support. (Veuillez enregistrer le journal et l'envoyer au support RED.) »

SOLUTIONS POTENTIELLES

- Effectuez un formatage sécurisé du SSD. Pour plus d'informations, consultez le manuel DSMC Media Operation Guide, disponible à la page www.red.com/downloads.
- Mettez à jour le micrologiciel de la caméra avec la dernière version officielle disponible en téléchargement à la page www.red.com/downloads.
- Envoyez une demande au Support technique à partir du site https://support.red.com. Joignez les éléments suivants à la demande :
  - Fichier journal. Pour plus d'informations, consultez la section "Sauvegarde d'un fichier journal" à la page 128.
  - La liste des modules, des objectifs et des accessoires de fabricants tiers qui étaient montés lorsque l'erreur s'est produite.
  - La méthode d'alimentation de la caméra lorsque l'erreur s'est produite (y compris le type de batterie, les modules d'alimentation et les câbles d'alimentation).

LA CAMÉRA AFFICHE SANS ARRÊT UN MESSAGE DE DEMANDE DE CALIBRAGE (OU « BLACK SHADE » EN ANGLAIS).

SYMPTÔME

Votre caméra vous invite sans arrêt à procéder à un calibrage (ou « black shade » en anglais).

SOLUTIONS POTENTIELLES

- Assurez-vous d'avoir effectué la procédure de calibrage du capteur. Pour plus d'informations, consultez la section "Calibrage du capteur" à la page 128.
- Allez dans **Menu** > **Settings** > **Maintenance** > **Calibrate** et sélectionnez **la cartographie de calibrage user1**. Cliquer sur **Set**.
- Allez dans **Menu** > **Settings** > **Maintenance** > **Calibrate** et supprimer toutes les cartographies de calibrage créées par l'utilisateur. Réinitialisez ensuite votre caméra aux paramètres par défaut. Pour plus d'informations, consultez la section "Option Reset Defaults" à la page 133.

COPYRIGHT © 2018 RED.COM, LLC

TYPE DE MONTURE INCONNU (MESSAGE « MOUNT TYPE: UNKNOWN »)

SYMPTÔME

Le message d'erreur « Mount type: Unknown » s'affiche dans **Menu** > **Settings** > **Setup** > **Lens**.

SOLUTIONS POTENTIELLES

- Assurez-vous qu'une monture d'objectifs est installée.
- Assurez-vous qu'une monture d'objectifs compatible est installée.

NOTE: Les montures d'objectifs de fabricants tiers ne sont pas compatibles avec la caméra.

ALERTE AUDIO BUFFER OVERFLOW

SYMPTÔME

Le message d'erreur « Audio Buffer Overflow » s'affiche.

SOLUTIONS POTENTIELLES

- Mettez à jour le micrologiciel de la caméra avec la dernière version officielle disponible en téléchargement à la page www.red.com/downloads.
- Effectuez un formatage sécurisé du SSD. Pour plus d'informations, consultez le manuel DSMC Media Operation Guide, disponible à la page www.red.com/downloads.

  IMPORTANT: Assurez-vous que les données sont sauvegardées avant le formatage du support. En effet, le formatage efface toutes les données du disque SSD.
- Envoyez une demande au Support technique à partir du site https://support.red.com. Joignez les éléments suivants à la demande :
  - Fichier journal. Pour plus d'informations, consultez la section "Sauvegarde d'un fichier journal" à la page 128.
  - La liste des modules, des objectifs et des accessoires de fabricants tiers qui étaient montés lorsque l'erreur s'est produite.
  - La méthode d'alimentation de la caméra lorsque l'erreur s'est produite (y compris le type de batterie, les modules d'alimentation et les câbles d'alimentation).

COPYRIGHT © 2018 RED.COM, LLC

APPENDIX A: SPÉCIFICATIONS TECHNIQUES

SPÉCIFICATIONS TECHNIQUES DE LA CAMÉRA EPIC DRAGON

SPÉCIFICATIONS TECHNIQUES DE LA CAMÉRA EPIC DRAGON	
SPÉCIFICATION	**DESCRIPTION**
Type de capteur	CMOS 19,4 mégapixels RED DRAGON®
Nombre effectif de pixels	6144 x 3160
Taille du capteur	30,7 mm x 15,8 mm (diagonale : 34,5 mm)
Plage dynamique	16,5+ stops
Rapport signal sur bruit	80 dB
Débits maximums de données	Jusqu'à 200 Mo/s avec un disque RED MINI-MAG® (480 Go, 512 Go, 960 Go & 1 To)
	Jusqu'à 170 Mo/s avec un disque RED MINI-MAG (120 Go & 240 Go) ou REDMAG™ 1,8"
Fréquence maximale d'images[1]	75 fps en 6K plein format (6144 x 3160), 100 fps en 6K 2.4:1 (6144 x 2592) 96 fps en 5K plein format (5120 x 2700), 120 fps en 5K 2.4:1 (5120 x 2160) 120 fps en 4K plein format (4096 x 2160), 150 fps en 4K 2.4:1 (4096 x 1728) 150 fps en 3K plein format (3072 x 1620), 200 fps en 3K 2.4:1 (3072 x 1296) 240 fps en 2K plein format (2048 x 1080), 300 fps en 2K 2.4:1 (2048 x 864)
Fréquence de lecture d'images (base temporelle du projet)	23,98 / 24 / 25 / 29,97 / 47,95 / 48 / 50 / 59,94 / 60 fps, pour toutes les définitions
Meilleurs paramètres REDCODE® disponibles[1]	Pour connaitre l'ensemble des valeurs maximales de REDCODE disponibles, consultez le manuel DSMC Media Operation Guide disponible à la page www.red.com/downloads.
REDCODE RAW Formats d'acquisition	Consultez la section "Formats de la caméra EPIC DRAGON" à la page 106 pour obtenir la liste complète
Fabrication	Alliage d'aluminium
Poids	2,267 kg (BRAIN uniquement)
Température de fonctionnement	De 0°C à 40°C (de 32°F à 104°F)

COPYRIGHT © 2018 RED.COM, LLC

SPÉCIFICATIONS TECHNIQUES DE LA CAMÉRA EPIC DRAGON	
SPÉCIFICATION	**DESCRIPTION**
Température de stockage	De -20°C à 50°C (de -4°F à 122°F)
Humidité relative	De 0 à 85 % sans condensation
Gestion des couleurs	Support des LUT 3D avec le module REDCAST®
Audio	2 canaux non compressés, 24 bits, 48 kHz En option : 4 canaux et audio numérique AES/EBU
Contrôle à distance	Ethernet, RS232 et déclenchement GPI Contrôle sans fil à l'aide des modules optionnels REDMOTE® et R.C.P.™ Bridge
Sorties moniteur	3G-SDI (HD-SDI) et HDMI® avec guides de cadrage et Tour d'horizon 1080p RVB ou 4:2:2, 720p RVB ou 4:2:2 480p RVB ou 4:2:2 (HDMI uniquement) Code temporel SMPTE, métadonnées HANC, audio 24 bits 48 kHz
Options moniteur	Compatible avec les écrans LCD RED® Touch 4,7" DSMC2® et RED Touch 7,0" DSMC2 en utilisant un adaptateur LEMO de type B DSMC2 et un câble LCD/EVF. Compatible avec les écrans LCD RED Touch 9,0", RED Touch 7,0", RED Touch 5,0", RED PRO 7" ainsi qu'avec les EVF RED (OLED) DSMC2, BOMB® (OLED) et BOMB (LCOS) en utilisant un câble LCD/EVF.
REDCINE-X PRO® Formats	4K : DPX, TIFF, OpenEXR (.RED avec le plug-in RRencode) 2K : DPX, TIFF, OpenEXR (.RED avec le plug-in RRencode) 1080p RVB 4:2:2, 720p 4:2:2 : QuickTime®, JPEG, Avid® AAF, MXF 1080p 4:2:0, 720p 4:2:0 : H.264, .MP4
Compatibilité avec les logiciels de montage vidéo[2]	Adobe® Premiere® Pro, Avid Media Composer®, DaVinci Resolve®, Edius Pro®, Final Cut Pro®, Vegas Pro®

1. Les valeurs de REDCODE et les fréquences maximales d'images peuvent varier en fonction du format d'acquisition sélectionné, du rapport d'aspect, de la base temporelle du projet, du paramètre Tour d'horizon et du disque SSD. Pour plus d'informations, consultez le manuel DSMC Media Operation Guide disponible à la page www.red.com/downloads.
2. Les applications tierces de montage non linéaire (NLE) peuvent avoir une compatibilité limitée avec les fichiers R3D.

COPYRIGHT © 2018 RED.COM, LLC

SPÉCIFICATIONS TECHNIQUES DE LA CAMÉRA SCARLET DRAGON

SPÉCIFICATIONS TECHNIQUES DE LA CAMÉRA SCARLET DRAGON	
SPÉCIFICATION	**DESCRIPTION**
Type de capteur	CMOS 19,4 mégapixels RED DRAGON
Nombre effectif de pixels	6144 x 3160
Taille du capteur	30,7 mm x 15,8 mm (diagonale : 34,5 mm)
Plage dynamique	16,5+ stops
Rapport signal sur bruit	80 dB
Débits maximums de données	Jusqu'à 72 Mo/s avec un disque RED MINI-MAG ou REDMAG 1,8"
Fréquence maximale d'images[1]	Mode rafale 12 fps en 6K plein format (6144 x 3160) 48 fps en 5K plein format (5120 x 2700), 60 fps en 5K 2.4:1 (5120 x 2160) 60 fps en 4K plein format (4096 x 2160), 75 fps en 4K 2.4:1 (4096 x 1728) 75 fps en 3K plein format (3072 x 1620), 100 fps en 3K 2.4:1 (3072 x 1296) 120 fps en 2K plein format (2048 x 1080), 150 fps en 2K 2.4:1 (2048 x 864)
Fréquence de lecture d'images (base temporelle du projet)	23,98 / 24 / 25 / 29,97 / 47,95 / 48 / 50 / 59,94 / 60 fps, pour toutes les définitions
Meilleurs paramètres REDCODE disponibles[1]	Pour connaitre l'ensemble des valeurs maximales de REDCODE disponibles, consultez le manuel DSMC Media Operation Guide disponible à la page www.red.com/downloads.
REDCODE RAW Formats d'acquisition	Consultez la section "Formats de la caméra SCARLET DRAGON" à la page 107 pour obtenir la liste complète
Fabrication	Alliage d'aluminium
Poids	2,267 kg (BRAIN uniquement)
Température de fonctionnement	De 0°C à 40°C (de 32°F à 104°F)
Température de stockage	De -20°C à 50°C (de -4°F à 122°F)
Humidité relative	De 0 à 85 % sans condensation
Gestion des couleurs	Support des LUT 3D avec le module REDCAST

COPYRIGHT © 2018 RED.COM, LLC

SPÉCIFICATIONS TECHNIQUES DE LA CAMÉRA SCARLET DRAGON	
SPÉCIFICATION	**DESCRIPTION**
Audio	2 canaux, signal non compressé, 24 bits, 48 kHz. En option : 4 canaux et audio numérique AES/EBU
Contrôle à distance	Ethernet, RS232, déclenchement GPI, contrôle sans fil avec les modules optionnels REDMOTE et R.C.P. Bridge
Sorties moniteur	3G-SDI (HD-SDI) et HDMI avec guides de cadrage et Tour d'horizon 1080p RVB ou 4:2:2, 720p RVB ou 4:2:2 480p RVB ou 4:2:2 (HDMI uniquement) Code temporel SMPTE, métadonnées HANC, audio 24 bits 48 kHz
Options moniteur	Compatible avec les écrans LCD RED Touch 4,7" DSMC2 et RED Touch 7,0" DSMC2 en utilisant un adaptateur LEMO de type B DSMC2 et un câble LCD/EVF. Compatible avec les écrans LCD RED Touch 9,0", RED Touch 7,0", RED Touch 5,0", RED PRO 7", RED Touch 7,0" ainsi qu'avec les EVF BOMB (OLED) et BOMB (LCOS) en utilisant un câble LCD/EVF.
REDCINE-X PRO Formats	4K : DPX, TIFF, OpenEXR (.RED avec le plug-in RRencode) 2K : DPX, TIFF, OpenEXR (.RED avec le plug-in RRencode) 1080p RVB 4:2:2, 720p 4:2:2 : QuickTime, JPEG, Avid AAF, MXF 1080p 4:2:0, 720p 4:2:0 : H.264, .MP4
Compatibilité avec les logiciels de montage vidéo[2]	Adobe Premiere Pro, Avid Media Composer, DaVinci Resolve, Edius Pro, Final Cut Pro, Vegas Pro

1. Les valeurs de REDCODE et les fréquences maximales d'images peuvent varier en fonction du format d'acquisition sélectionné, du rapport d'aspect, de la base temporelle du projet, du paramètre Tour d'horizon et du disque SSD. Pour plus d'informations, consultez le manuel DSMC Media Operation Guide disponible à la page www.red.com/downloads.
2. Les applications tierces de montage non linéaire (NLE) peuvent avoir une compatibilité limitée avec les fichiers R3D.

COPYRIGHT © 2018 RED.COM, LLC

SPÉCIFICATIONS TECHNIQUES DE LA CAMÉRA EPIC MYSTERIUM-X

SPÉCIFICATIONS TECHNIQUES DE LA CAMÉRA EPIC MYSTERIUM-X	
SPÉCIFICATION	**DESCRIPTION**
Type de capteur	Capteur 14 mégapixels MYSTERIUM-X®
Nombre effectif de pixels	5120 (h) x 2700 (l)
Taille du capteur	27,7 mm (h) x 14,6 mm (l) x 31,4 mm (p)
Plage dynamique	13,5 IL, jusqu'à 18 IL en HDRX®
Rapport signal sur bruit	66 dB
Fréquence de lecture d'images (base temporelle du projet)	23,98 / 24 / 25 / 29,97 / 47,95 / 48 / 50 / 59,94 fps, pour toutes les définitions
Meilleurs paramètres REDCODE disponibles[1]	Pour connaitre l'ensemble des valeurs maximales de REDCODE disponibles, consultez le manuel DSMC Media Operation Guide disponible à la page www.red.com/downloads.
REDCODE RAW Formats d'acquisition	Consultez la section "Formats des caméras EPIC MYSTERIUM-X et SCARLET MYSTERIUM-X" à la page 108 pour obtenir la liste complète
Fabrication	Alliage d'aluminium
Poids	2,267 kg (BRAIN uniquement)
Température de fonctionnement	De 0°C à 40°C (de 32°F à 104°F)
Température de stockage	De -20°C à 50°C (de -4°F à 122°F)
Humidité relative	De 0 à 85 % sans condensation
Audio	Microphones stéréo numériques intégrés à double canal, signal non compressé, 24 bits, 48 kHz En option : 2 canaux supplémentaires avec une extension, signal non compressé, 24 bits, 48 kHz
Contrôle à distance	Ethernet, RS232, déclenchement GPI, contrôle sans fil avec les modules REDMOTE et R.C.P. Bridge
Sorties moniteur	3G-SDI (HD-SDI) et HDMI avec guides de cadrage et Tour d'horizon 1080p RVB ou 4:2:2, 720p RVB ou 4:2:2 480p RVB ou 4:2:2 (HDMI uniquement) Code temporel SMPTE, métadonnées HANC, audio 24 bits 48 kHz

COPYRIGHT © 2018 RED.COM, LLC

SPÉCIFICATIONS TECHNIQUES DE LA CAMÉRA EPIC MYSTERIUM-X	
SPÉCIFICATION	**DESCRIPTION**
Options moniteur	Compatible avec les écrans LCD RED® Touch 4,7" DSMC2, RED Touch 7,0" DSMC2 et avec l'EVF RED DSMC2 (OLED) en utilisant un adaptateur LEMO type B DSMC2. Compatible avec les écrans LCD RED Touch 9,0", RED Touch 5,0", RED PRO 7" LCD, RED Touch 7,0" ainsi qu'avec les EVF BOMB® (LCOS) et BOMB (OLED) en utilisant un câble LCD/EVF.
REDCINE-X PRO Formats	4K : DPX, TIFF, OpenEXR (.RED avec le plug-in RRencode) 2K : DPX, TIFF, OpenEXR (.RED avec le plug-in RRencode) 1080p RVB 4:2:2, 720p 4:2:2 : QuickTime®, JPEG, Avid AAF, MXF 1080p 4:2:0, 720p 4:2:0 : H.264, .MP4
Compatibilité avec les logiciels de montage vidéo[2]	Adobe Premiere Pro, Avid Media Composer, DaVinci Resolve, Edius Pro, Final Cut Pro, Vegas Pro

1. Les valeurs de REDCODE et les fréquences maximales d'images peuvent varier en fonction du format d'acquisition sélectionné, du rapport d'aspect, de la base temporelle du projet, du paramètre Tour d'horizon et du disque SSD. Pour plus d'informations, consultez le manuel DSMC Media Operation Guide disponible à la page www.red.com/downloads.
2. Les applications tierces de montage non linéaire (NLE) peuvent avoir une compatibilité limitée avec les fichiers R3D.

COPYRIGHT © 2018 RED.COM, LLC

SPÉCIFICATIONS TECHNIQUES DE LA CAMÉRA SCARLET MYSTERIUM-X

SPÉCIFICATIONS TECHNIQUES DE LA CAMÉRA SCARLET MYSTERIUM-X	
SPÉCIFICATION	**DESCRIPTION**
Type de capteur	Capteur 14 mégapixels MYSTERIUM-X
Nombre effectif de pixels	5120 (h) x 2700 (l)
Taille du capteur	27,7 mm (h) x 14,6 mm (l) x 31,4 mm (p)
Plage dynamique	13,5 IL, jusqu'à 18 IL en HDRX
Rapport signal sur bruit	66 dB
Fréquence de lecture d'images (base temporelle du projet)	23,98 / 24 / 25 / 29,97 / 47,95 / 48 / 50 / 59,94 fps, pour toutes les définitions
Meilleurs paramètres REDCODE disponibles[1]	Pour connaitre l'ensemble des valeurs maximales de REDCODE disponibles, consultez le manuel DSMC Media Operation Guide disponible à la page www.red.com/downloads.
REDCODE RAW Formats d'acquisition	Consultez la section "Formats des caméras EPIC MYSTERIUM-X et SCARLET MYSTERIUM-X" à la page 108 pour obtenir la liste complète
Fabrication	Alliage d'aluminium
Poids	2,267 kg (BRAIN uniquement)
Température de fonctionnement	De 0°C à 40°C (de 32°F à 104°F)
Température de stockage	De -20°C à 50°C (de -4°F à 122°F)
Humidité relative	De 0 à 85 % sans condensation
Audio	Microphones stéréo numériques intégrés à double canal, signal non compressé, 24 bits, 48 kHz En option : 2 canaux supplémentaires avec une extension, signal non compressé, 24 bits, 48 kHz
Contrôle à distance	Ethernet, RS232, déclenchement GPI, contrôle sans fil avec les modules REDMOTE et R.C.P. Bridge
Sorties moniteur	3G-SDI (HD-SDI) et HDMI avec guides de cadrage et Tour d'horizon 1080p RVB ou 4:2:2, 720p RVB ou 4:2:2 480p RVB ou 4:2:2 (HDMI uniquement) Code temporel SMPTE, métadonnées HANC, audio 24 bits 48 kHz

COPYRIGHT © 2018 RED.COM, LLC

SPÉCIFICATIONS TECHNIQUES DE LA CAMÉRA SCARLET MYSTERIUM-X	
SPÉCIFICATION	**DESCRIPTION**
Options moniteur	Compatible avec les écrans LCD RED Touch 4,7" DSMC2, RED Touch 7,0" DSMC2 et avec l'EVF RED (OLED) DSMC2 en utilisant un adaptateur LEMO type B DSMC2. Compatible avec les écrans LCD RED Touch 9,0", RED Touch 5,0", RED PRO 7" LCD, RED Touch 7,0" ainsi qu'avec les EVF BOMB (LCOS) et BOMB (OLED) en utilisant un câble LCD/EVF.
REDCINE-X PRO Formats	4K : DPX, TIFF, OpenEXR (.RED avec le plug-in RRencode) 2K : DPX, TIFF, OpenEXR (.RED avec le plug-in RRencode) 1080p RVB 4:2:2, 720p 4:2:2 : QuickTime, JPEG, Avid AAF, MXF 1080p 4:2:0, 720p 4:2:0 : H.264, .MP4
Compatibilité avec les logiciels de montage vidéo[2]	Adobe Premiere Pro, Avid Media Composer, DaVinci Resolve, Edius Pro, Final Cut Pro, Vegas Pro

1. Les valeurs de REDCODE et les fréquences maximales d'images peuvent varier en fonction du format d'acquisition sélectionné, du rapport d'aspect, de la base temporelle du projet, du paramètre Tour d'horizon et du disque SSD. Pour plus d'informations, consultez le manuel DSMC Media Operation Guide disponible à la page www.red.com/downloads.
2. Les applications tierces de montage non linéaire (NLE) peuvent avoir une compatibilité limitée avec les fichiers R3D.

COPYRIGHT © 2018 RED.COM, LLC

APPENDIX B:
DESSINS TECHNIQUES

BRAIN EPIC

NOTE: Les dimensions sont exprimées en millimètres.

La hauteur de l'axe optique de toutes les caméras EPIC/SCARLET est de 95,90 mm.

COPYRIGHT © 2018 RED.COM, LLC

VUE DE FACE

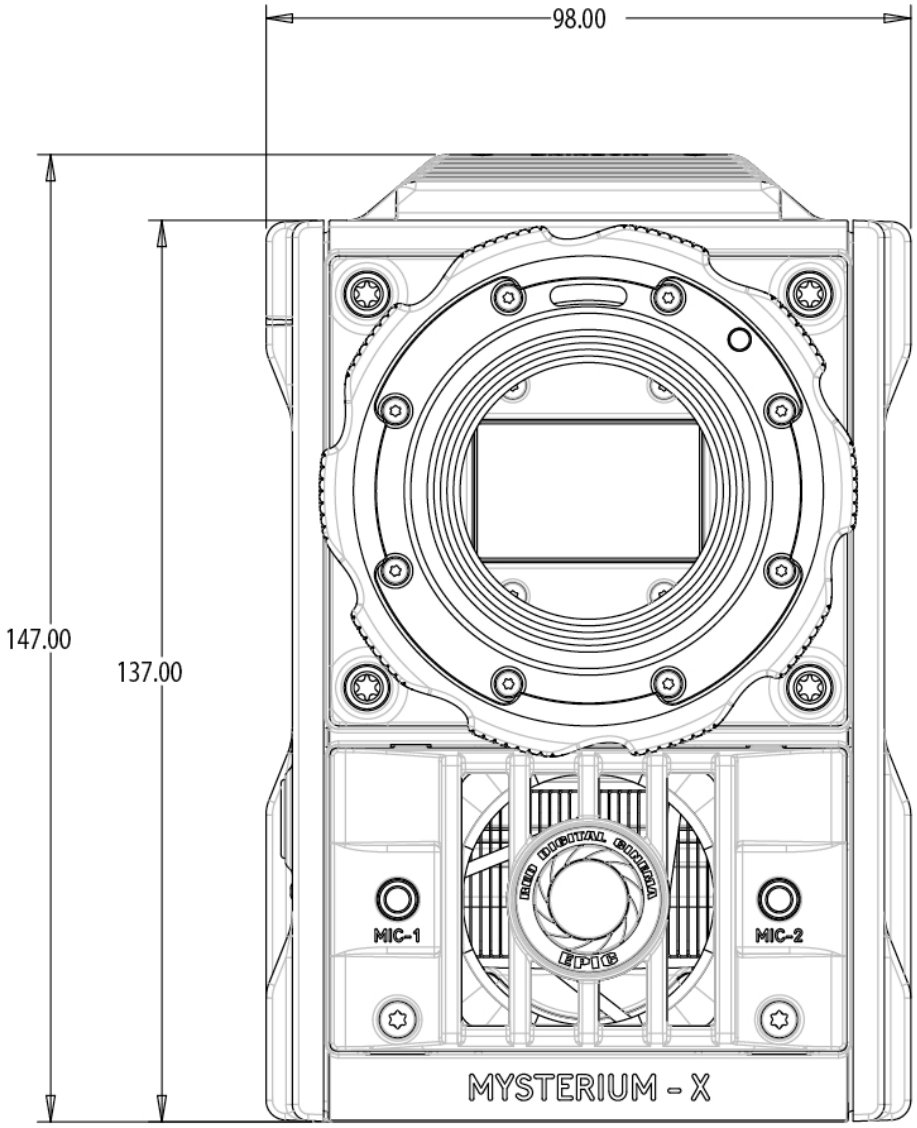

Figure: Vue de face de la caméra EPIC

VUE DE CÔTÉ (GAUCHE)

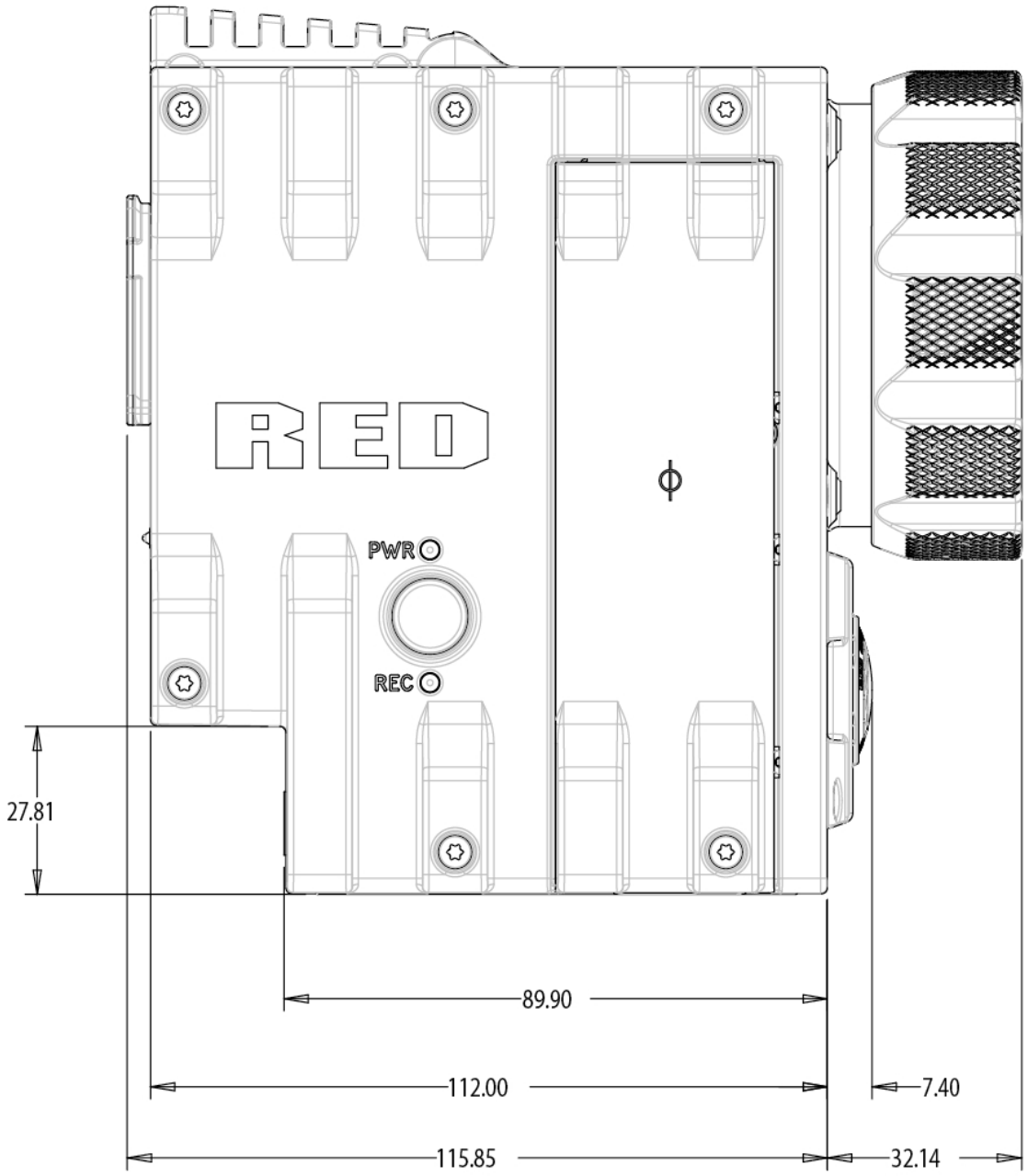

Figure: Vue de côté (gauche) de la caméra EPIC

COPYRIGHT © 2018 RED.COM, LLC

VUE DE DESSUS

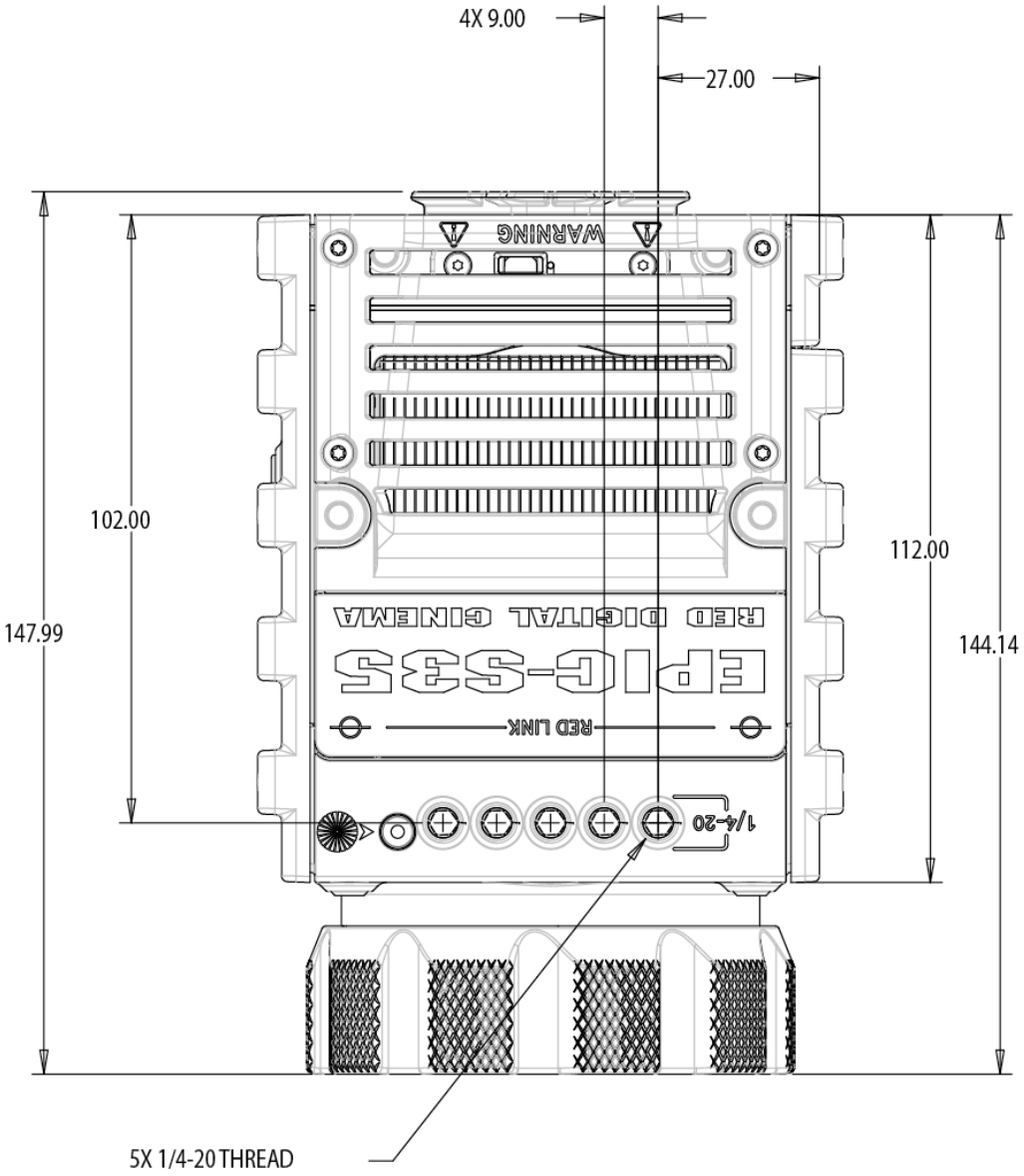

Figure: Vue de dessus de la caméra EPIC

VUE DE DESSOUS

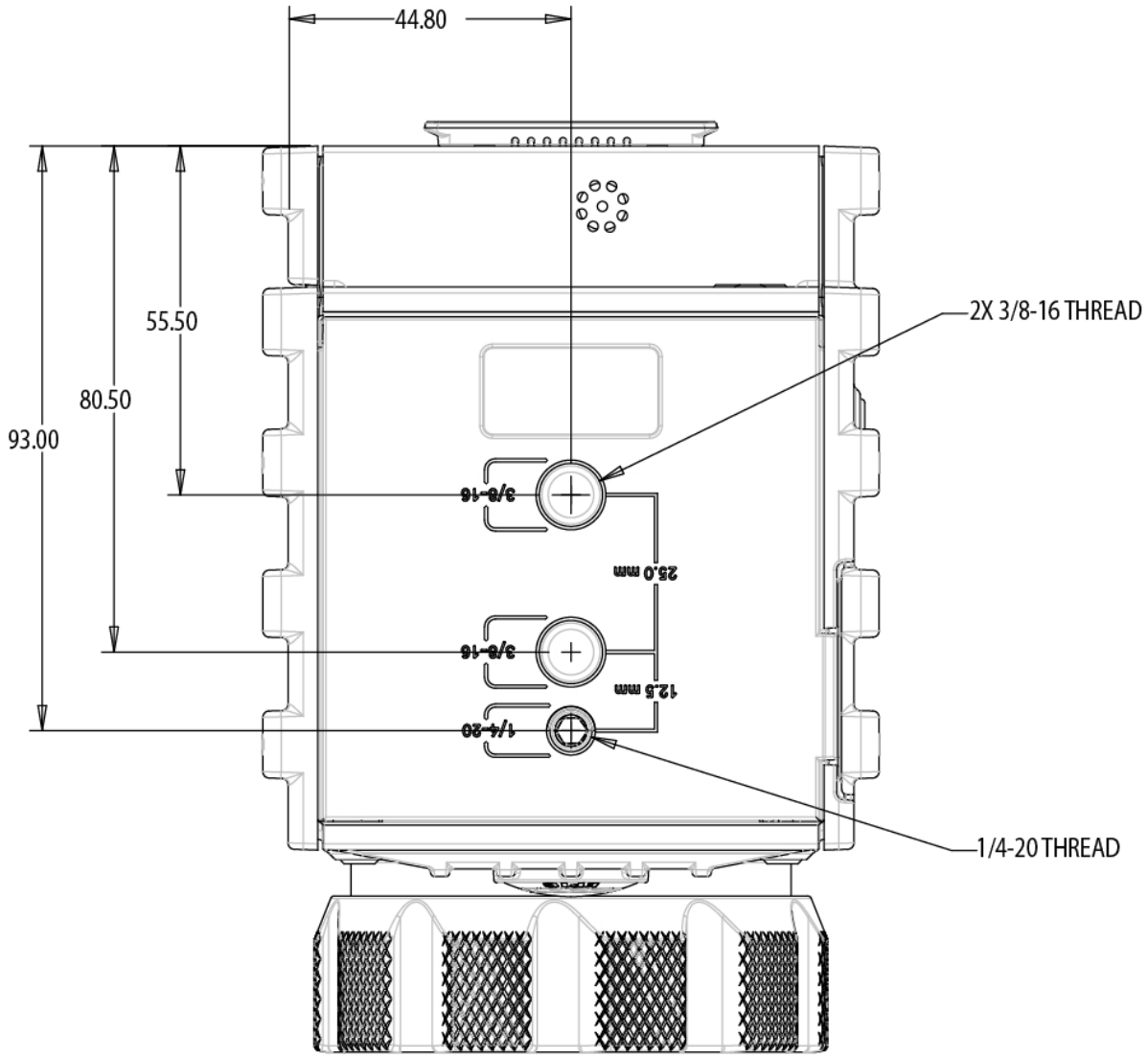

Figure: Vue de dessous de la caméra EPIC

VUE DE DERRIÈRE

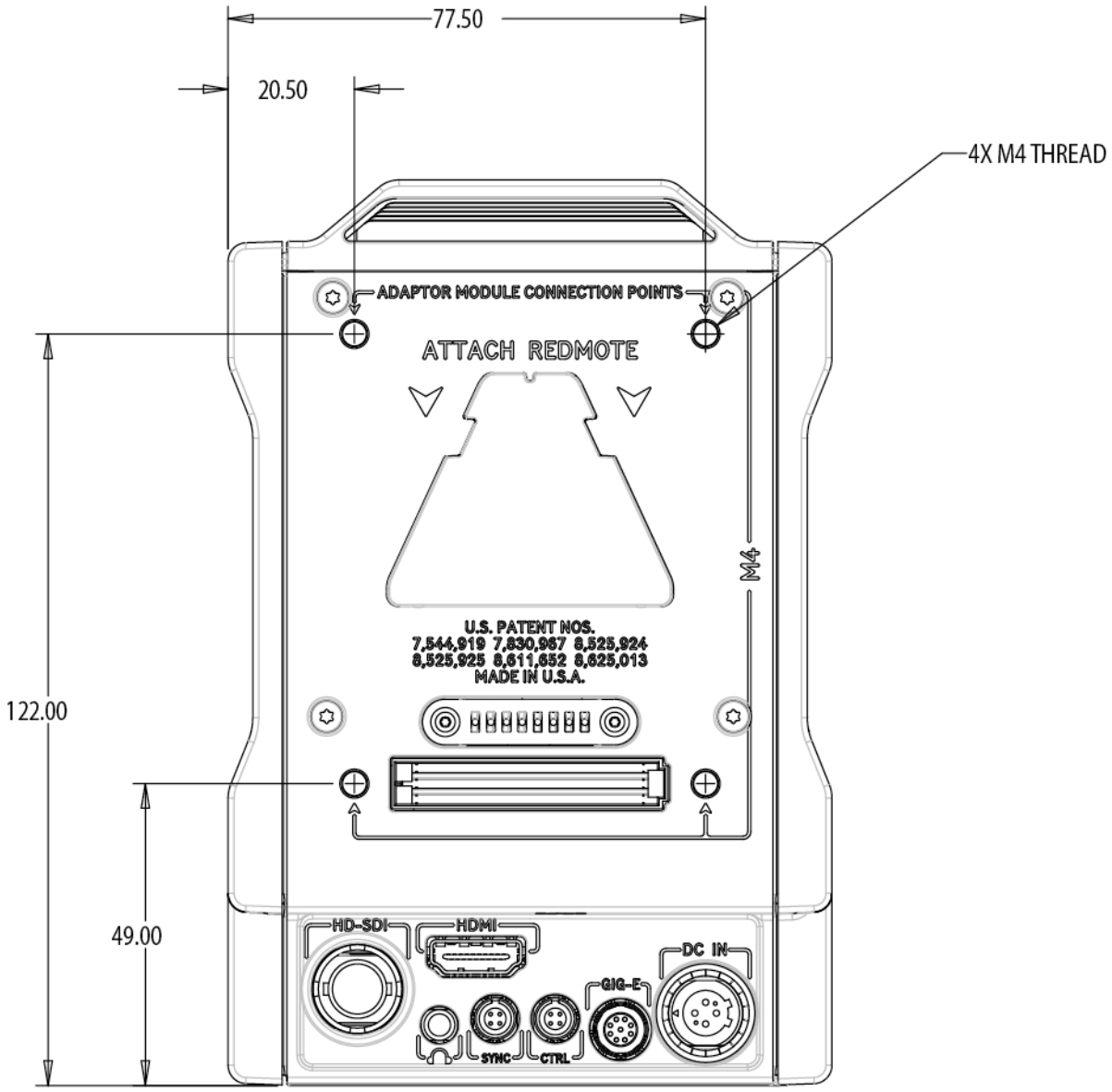

Figure: Vue de derrière de la caméra EPIC

BRAIN SCARLET

NOTE: Les dimensions sont exprimées en millimètres.

La hauteur de l'axe optique de toutes les caméras EPIC/SCARLET est de 95,90 mm.

VUE DE FACE

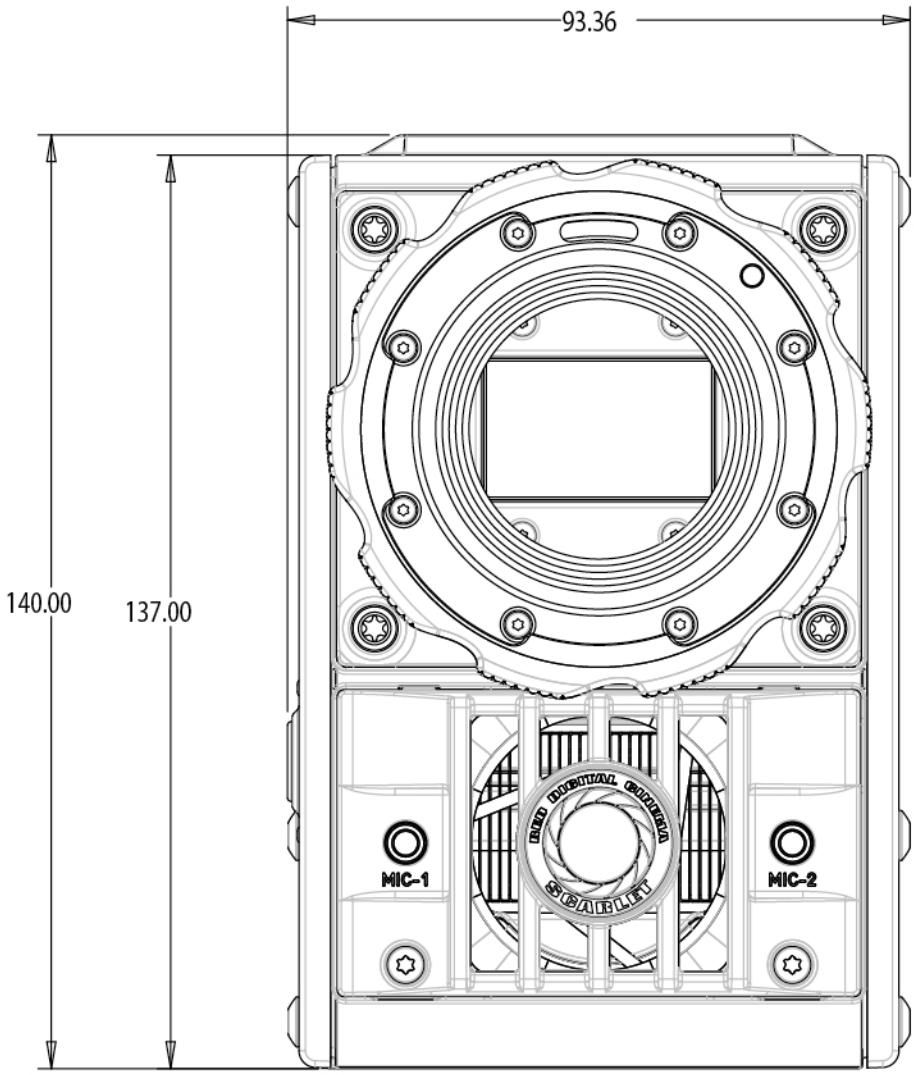

Figure: Vue de face de la caméra SCARLET

VUE DE CÔTÉ (GAUCHE)

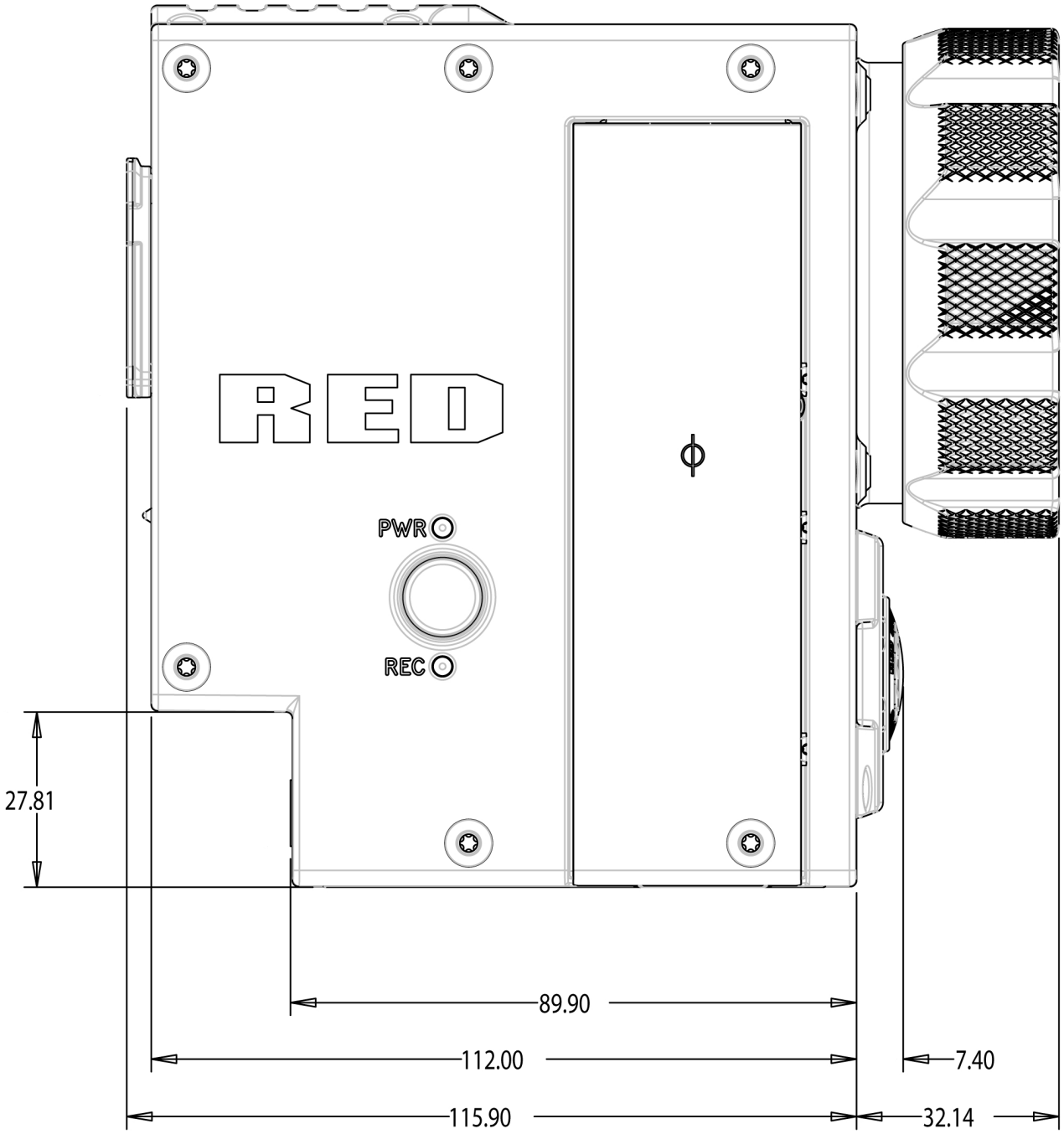

Figure: Vue de côté (gauche) de la caméra SCARLET

COPYRIGHT © 2018 RED.COM, LLC

VUE DE DESSUS

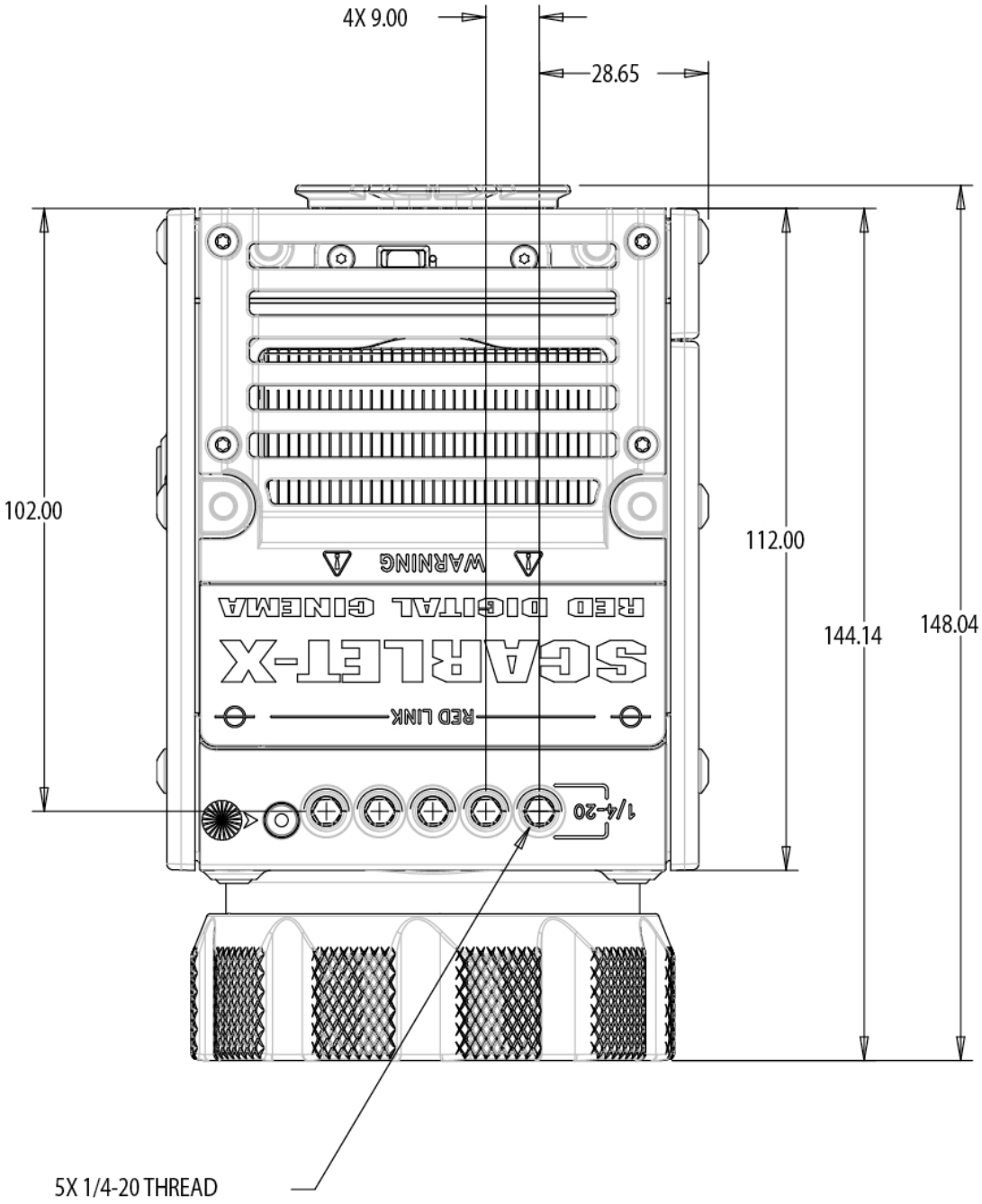

Figure: Vue de dessus de la caméra SCARLET

VUE DE DESSOUS

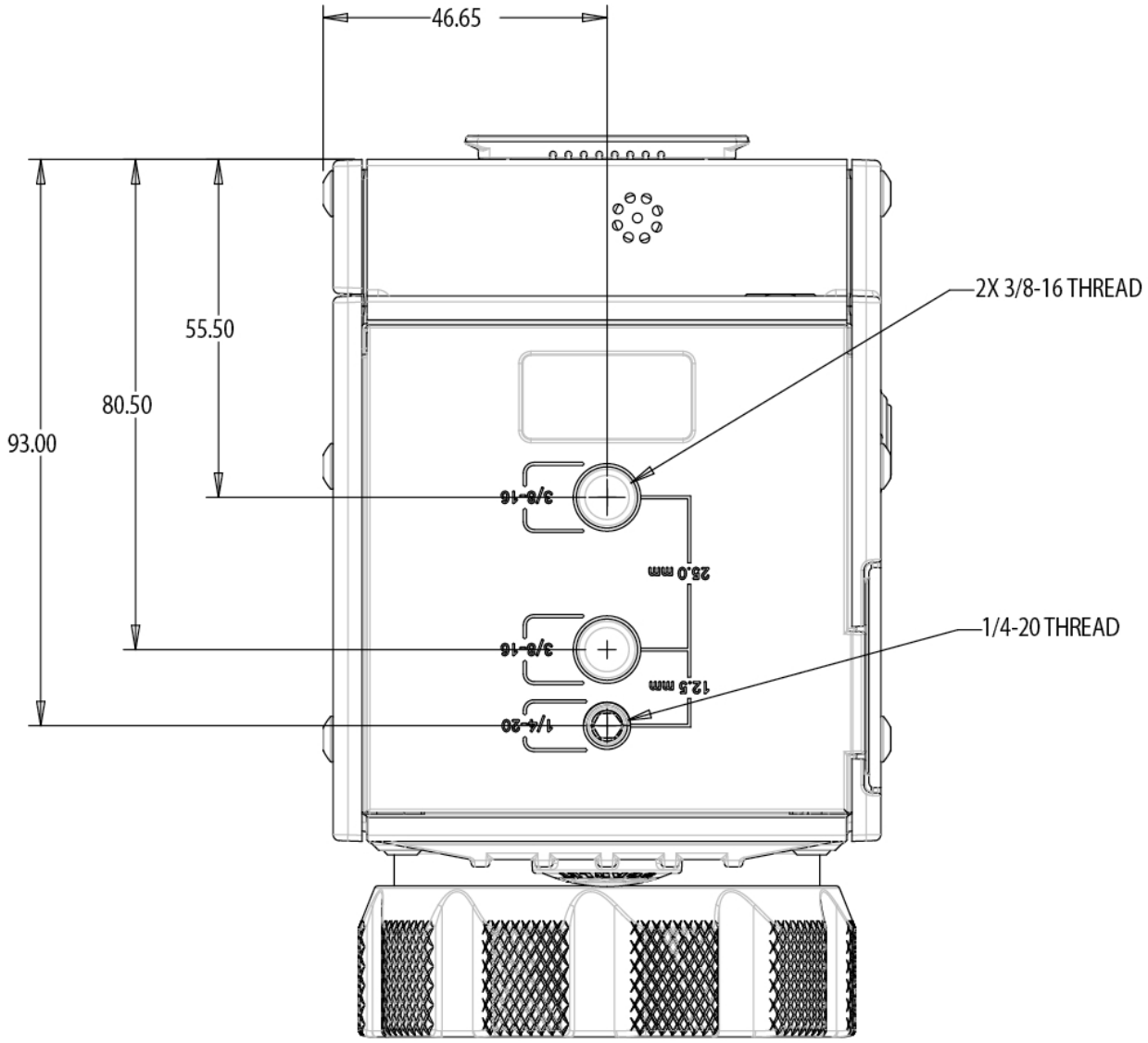

Figure: Vue de dessous de la caméra SCARLET

VUE DE DERRIÈRE

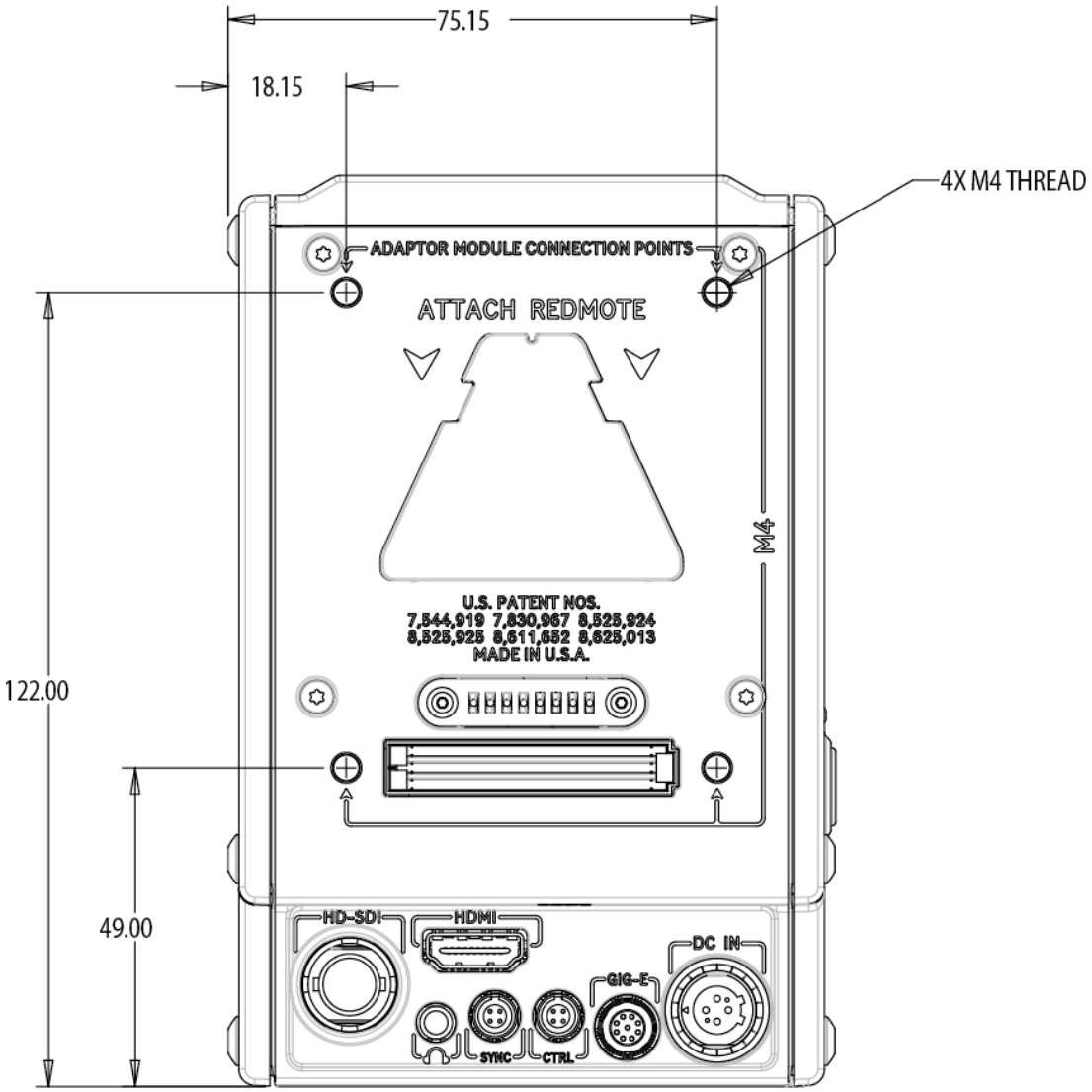

Figure: Vue de derrière de la caméra SCARLET

APPENDIX C:

CONNECTEURS D'ENTRÉES/SORTIES

Cette annexe fournit des informations de brochage sur les connecteurs d'entrée/sortie de la caméra.

NOTE: En branchant un câble à un connecteur, veillez à aligner le symbole et le repère rouge du connecteur du câble avec le symbole et le repère correspondant du connecteur sur le dispositif.

NOTE: Les images des schémas de connexion sont uniquement données à titre indicatif. Les schémas ne sont pas à l'échelle.

COPYRIGHT © 2018 RED.COM, LLC

BRAIN DSMC

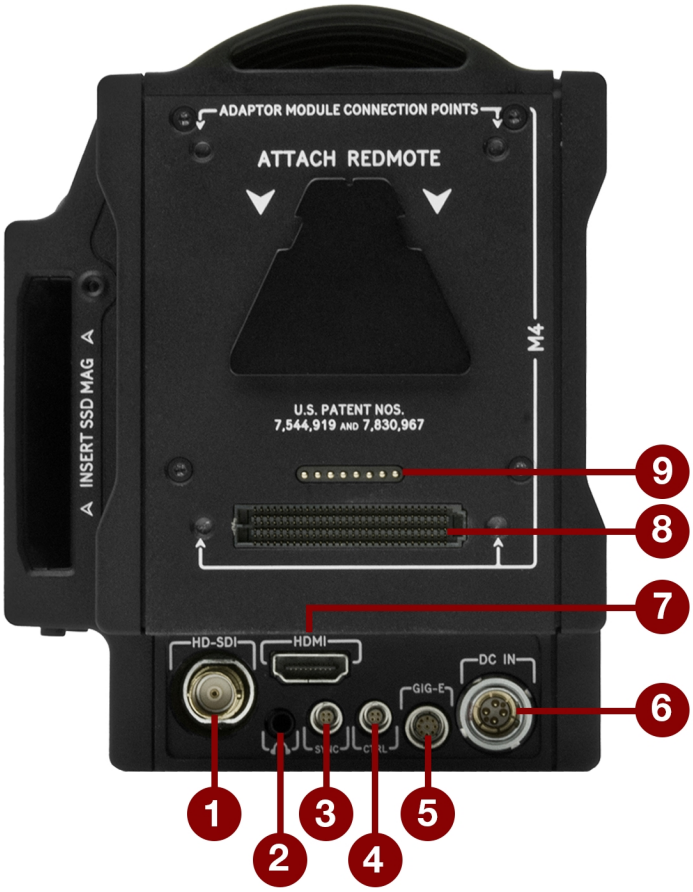

Figure: Connecteurs du BRAIN

#	CONNECTEUR	TYPE DU CONNECTEUR	INFORMATIONS
1	HD-SDI	BNC	"Sortie 3G-SDI (HD-SDI)" à la page suivante
2	Prise jack casque	Stéréo 3,5 mm	"Casque" à la page 239
3	SYNC	LEMO® 00B 4 broches	"Ports de communication" à la page 235
4	CTRL	LEMO 00B 4 broches	"CTRL (RS232 Control)" à la page 237
5	GIG-E	LEMO 0B 9 broches	"GIG-E (Ethernet)" à la page 238
6	Entrée CC	LEMO 1B 6 broches	"Entrée CC (alimentation électrique)" à la page 240
7	HDMI	HDMI	"Sortie HDMI" à la page 234
8	Alimentation du module	SEARAY	"Priorité d'alimentation" à la page 43
9	station d'accueil du REDMOTE	Pogo 8 points	"Système REDMOTE" à la page 165
N/A	MIC-1, MIC-2 (avant)	Stéréo 3,5 mm	"Connecteur des modules SSD" à la page 240

COPYRIGHT © 2018 RED.COM, LLC

PORTS D'ENREGISTREMENT/DE SORTIE MONITEUR

SORTIE 3G-SDI (HD-SDI)

Connecteur BNC 75 ohms standard fournit la sortie suivante :

- Sortie vidéo pour la diffusion à la norme 3G-SDI (HD-SDI). Le mode par défaut est le mode Clean
- Deux (2) canaux d'audio embarqué
- Code temporel Time of Day et Edge
- Témoin tally d'enregistrement
- Informations de nom de clip (métadonnées SMPTE RP-188 VITC2 HANC)

La sortie 3G-SDI (HD-SDI) fournit les formats décrits dans le tableau suivant :

FORMATS DE SORTIE 3G-SDI (HD-SDI)[1]

SOURCE VIDÉO[2]	FRÉQUENCE (HZ)[3]	STANDARD SMPTE
720p	23,98 / 24,00 / 25,00 / 29,97 / 30,00 / 50,00 / 59,94	SMPTE ST 292-1 (1485 Gb/s)
1080p 10 bits 4:2:2	23,98 / 24,00 / 25,00 / 29,97 / 30,00	SMPTE ST 292 (1485 Gb/s)
1080p 10 bits 4:2:2	50,00 / 59,94 / 60,00	3G-SDI SMPTE ST 424 (2970 Gb/s) SMPTE ST 425 (2970 Gb/s)

1. Assurez-vous de choisir une fréquence prise en charge par votre moniteur.
2. La sortie se fait en balayage progressif (p). Elle ne prend pas en charge les formats de balayage entrelacé (i) ou de trame progressive segmentée (PsF).
3. Les options de fréquence dépendent de la base temporelle du projet. Si vous utilisez un projet ayant une base temporelle de type non-drop frame (comme 24,00), vous pouvez uniquement sélectionner les fréquences de type non-drop frame. Si vous utilisez un projet ayant une base temporelle de type drop frame (comme 23,98), vous pouvez uniquement sélectionner les fréquences de type drop frame.

CONNECTEUR BNC 75 OHMS

BROCHE	SIGNAL	DESCRIPTION	SENS
Broche centrale	3G-SDI	SMPTE ST 424	Sortie
Blindage/écran	TERRE	Terre de la caméra	N/A

CÂBLE COMPATIBLE

- **790-0341** : câble RED®HD-SDI (6'/1,8 m)

SORTIE HDMI

Un connecteur HDMI standard fournit la sortie suivante :

- Sortie vidéo haute définition (le mode par défaut est le mode Overlay)
- Deux (2) canaux d'audio embarqué

La sortie HDMI fournit les formats décrits dans le tableau suivant :

FORMAT DE LA SORTIE HDMI[1]	
SOURCE VIDÉO[2]	**FRÉQUENCE (HZ)**
480p	50,00 / 60,00
720p	24,00 / 25,00 / 30,00 / 50,00 / 60,00
1080p	24,00 / 25,00 / 30,00 / 50,00 / 60,00

1. Assurez-vous de choisir une fréquence prise en charge par votre moniteur.
2. La sortie HDMI se fait en balayage progressif (p). Elle ne prend pas en charge les formats de balayage entrelacé (i) ou de trame progressive segmentée (PsF).

CÂBLE COMPATIBLE

- **790-0331** : câble RED HDMI (5'/1,5 m)

COPYRIGHT © 2018 RED.COM, LLC

PORTS DE COMMUNICATION

SYNC (SYNCHRONISATION VIDÉO EN ENTRÉE)

Le connecteur SYNC LEMO 00B 4 broches accepte les signaux de codage temporel, de genlock et d'entrée à usage général (GPI).

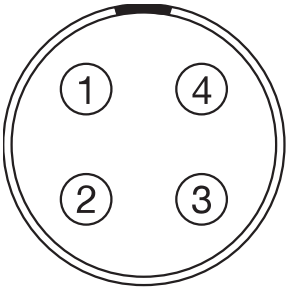

Figure: Vue de face (en regardant la caméra) du connecteur SYNC (synchronisation vidéo)

CONNECTEUR SYNC LEMO 00B 4 BROCHES			
BROCHE	**SIGNAL**	**DESCRIPTION**	**SENS**
1	TERRE	Terre commune	N/A
2	SS/GPI	Déclenchement de la synchronisation de l'obturateur/de l'entrée à usage général	Entrée
3	CODE TEMPOREL	Entrée pour code temporel non équilibrée SMPTE	Entrée
4	GENLOCK	Entrée de synchronisation à trois niveaux	Entrée

NOTE: Le connecteur correspondant est le modèle FGG.00.304.CLAD.

COPYRIGHT © 2018 RED.COM, LLC

CIRCUIT DU BOUTON DE DÉCLENCHEMENT SYNC

Le connecteur SYNC dispose d'une bascule de Schmitt 3,3 V (supportant du 5 V). La bascule n'est pas un circuit de type contact à fermeture. Il faut donc que la source de la bascule fournisse du courant. Les deux seuls du signal d'entrée peuvent être utilisés comme bascule.

NOTE: Le circuit du bouton de déclenchement SYNC concerne seulement l'extension de base DSMC2.

Voici par exemple de quelle manière se comporte le circuit lorsque le déclenchement GPI est utilisé pour démarrer ou arrêter l'enregistrement :

- **Démarrage de l'enregistrement** : transition de 0 à 3,3 V (différence de potentiel avec la terre)
- **En enregistrement** : maintien à 3,3 V (différence de potentiel avec la terre)
- **Arrêt de l'enregistrement** : transition de 3,3 à 0 V (différence de potentiel avec la terre)
- **À l'arrêt** : maintien à 0 V (différence de potentiel avec la terre)

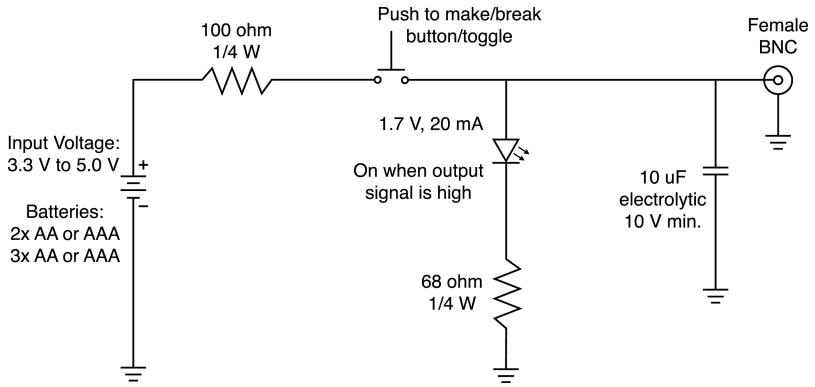

Figure: Schéma du circuit du bouton de déclenchement

NOTE: Dans le schéma ci-dessus, les valeurs sont approximatives. Utilisez des valeurs standard.

CÂBLES COMPATIBLES

- **790-0154** : câble de synchronisation triple BNC vers LEMO 00
- **790-0187** : LEMO 00 4 broches vers câble volant
- **790-0415** : câble pour démarrage/arrêt RED (LEMO 14 broches vers SYNC, CTRL, BNC)
- **790-0428** : câble pour démarrage/arrêt RED (14 broches vers SYNC 00B)

COPYRIGHT © 2018 RED.COM, LLC

CTRL (RS232 CONTROL)

Le connecteur CTRL LEMO 00B 4 broches prend en charge le contrôle à distance RS232 des communications entre caméras 3D et des applications tierces d'acquisition de métadonnées. Pour plus d'informations, consultez la section ."GPIO du BRAIN" à la page 124

La tension de la sortie à usage général (GPO) du tally est de 3,3 V à 0,04 A maximum entre les broches 1 et 3. Lorsqu'elle est utilisée comme tally d'enregistrement, le front montant de l'impulsion indique le début de l'enregistrement et le front descendant l'arrêt de l'enregistrement.

Pour plus d'informations sur le contrôle de la caméra à travers le connecteur RS232, téléchargez le kit de développement logiciel R.C.P.™ SDK, disponible sur la page www.red.com/developers.

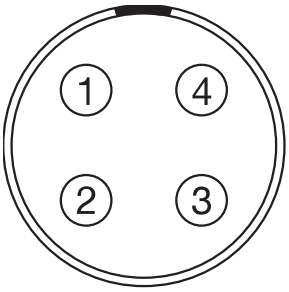

Figure: Vue de face (en regardant la caméra) du connecteur CTRL (RS232)

CONNECTEUR CTRL LEMO 00B 4 BROCHES			
BROCHE	**SIGNAL**	**DESCRIPTION**	**SENS**
1	TERRE	Terre commune	N/A
2	232 RX (réception)	RS232 RX (réception)	Entrée
3	SS/GPO	Déclenchement de la synchronisation de l'obturateur/de la sortie à usage général	Sortie
4	232 TX (émission)	RS232 TX (émission)	Sortie

NOTE: Le connecteur correspondant est le modèle FGG.00.304.CLAD.

CÂBLES COMPATIBLES

- **790-0154** : câble de synchronisation triple BNC vers LEMO 00
- **790-0187** : LEMO 00 4 broches vers câble volant
- **790-0415** : câble pour démarrage/arrêt RED (LEMO 14 broches vers SYNC, CTRL, BNC)

COPYRIGHT © 2018 RED.COM, LLC

GIG-E (ETHERNET)

Le connecteur GIG-E LEMO 0B 9 broches offre une connexion gigabit Ethernet 1000BASE-T (IEEE 802.3ab) pour la configuration à distance de la caméra, les communications maître/esclave entre caméras et l'acquisition externe de métadonnées. Étant donné que le connecteur GIG-E ne prend pas en charge des vitesses plus faibles (10BASE-T et 100BASE-T), assurez-vous que tous les dispositifs connectés prennent en charge la norme 1000BASE-T.

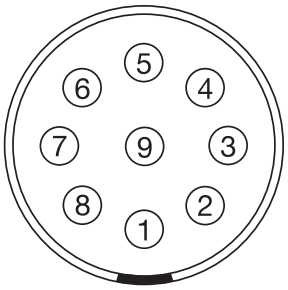

Figure: Vue de face (en regardant la caméra) du connecteur GIG-E

CONNECTEUR GIG-E LEMO 0B 9 BROCHES			
BROCHE	**SIGNAL**	**DESCRIPTION**	**SENS**
1	BI_DC +	Paire de données C+	N/A
2	BI_DC -	Paire de données C-	N/A
3	BI_DD+	Paire de données D+	N/A
4	BI_DD -	Paire de données D-	N/A
5	BI_DA-	Paire de données A-	N/A
6	BI_DA+	Paire de données A+	N/A
7	BI_DB+	Paire de données B+	N/A
8	BI_DB-	Paire de données B-	N/A
9	N/A	Ne pas connecter	N/A

NOTE: Le connecteur correspondant est le modèle FGG.0B.309.CLAD.

CÂBLES COMPATIBLES

- **790-0159** : câble RED GIG-E droit vers Ethernet catégorie 5E (9'/2,74 m)
- **790-0557** : câble RED GIG-E coudé vers Ethernet catégorie 5E (9'/2,74 m)
- **790-0163** : câble Gig-E maître/esclave (4'/1,2 m)

COPYRIGHT © 2018 RED.COM, LLC

PORTS AUDIO

MIC-1, MIC-2 (AUDIO DU MICROPHONE)

Les deux (2) prises jack de 3,5 mm sont des entrées audio analogiques de niveau microphone. Chaque prise jack possède une impédance nominale de 2,4 ohms. Pour plus d'informations, consultez la section "Système audio" à la page 157.

- **MIC-1** : Ch1
- **MIC-2** : Ch2

PRISE JACK DU MICROPHONE			
BROCHE	**SIGNAL**	**DESCRIPTION**	**SENS**
POINTE	ENTRÉE +	Entrée micro (alimentation fantôme +48 V, en option)	Entrée
ANNEAU	ENTRÉE -	Entrée micro (alimentation fantôme +48 V, en option)	Entrée
MANCHON	TERRE	Terre de la caméra	N/A

CÂBLE COMPATIBLE

- **790-0229** : câble microphone XLR (20”/50,8 cm)

CASQUE

La prise jack stéréo de 3,5 mm offre deux (2) canaux audio pour l'écoute. Pour obtenir une qualité optimale, utilisez des écouteurs à haute impédance.

PRISE JACK CASQUE			
BROCHE	**SIGNAL**	**DESCRIPTION**	**SENS**
POINTE	GAUCHE	Canal audio de gauche	Sortie
ANNEAU	DROITE	Canal audio de droite	Sortie
MANCHON	TERRE	Terre de la caméra	N/A

COPYRIGHT © 2018 RED.COM, LLC

PORTS D'ALIMENTATION

ENTRÉE CC (ALIMENTATION ÉLECTRIQUE)

Le connecteur LEMO 1B 6 broches accepte une alimentation électrique en entrée comprise entre 11,5 V et 17 V CC. Un conditionneur électrique intégré offre une protection contre l'inversion de polarité des connexions, les décharges électrostatiques (DES), les sous-tensions, les surtensions et de la surintensité.

WARNING: Chaque paire de broches +VBATT et TERRE doit être câblée. L'utilisation d'un câble d'alimentation provenant d'un fabricant tiers et dont une (1) seule paire de broches +VBATT et TERRE peut endommager l'alimentation ou la caméra. Les dommages causés à l'alimentation électrique ou aux autres composants du système de caméra suite à l'utilisation d'un câble d'alimentation inapproprié ne sont pas couverts par la garantie.

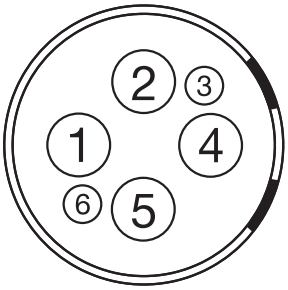

Figure: Vue de face (en regardant la caméra) du connecteur d'alimentation électrique Entrée CC

CONNECTEUR D'ALIMENTATION ÉLECTRIQUE ENTRÉE CC 1B 6 BROCHES		
BROCHE	**SIGNAL**	**DESCRIPTION**
1	+VBATT	Alimentation électrique, +11,5 à +17 V CC
2	+VBATT	Alimentation électrique, +11,5 à +17 V CC
3	SCL-BATT	Horloge du bus batterie série
4	TERRE	Retour d'alimentation (terre de la caméra)
5	TERRE	Retour d'alimentation (terre de la caméra)
6	SDA-BATT	Données du bus batterie série

NOTE: Le connecteur correspondant est le modèle FGJ.1B.306.CWLD72Z.

CÂBLES COMPATIBLES

- **790-0138** : câble adaptateur d'alimentation LEMO 2B vers 1B RED
- **790-0164** : câble d'alimentation XLR (10'/3 m)
- **790-0165** : câble d'alimentation XLR (30"/0,76 m)

CONNECTEUR DES MODULES SSD

Les connecteurs des modules SSD latéraux et du module SSD arrière sont décrits dans le manuel DSMC Media Operation Guide, disponible à la page www.red.com/downloads.

COPYRIGHT © 2018 RED.COM, LLC

APPENDIX D:

MONTURES D'OBJECTIFS ET OBJECTIFS

MONTURES D'OBJECTIFS

Cette section décrit les montures d'objectifs de la caméra. Les montures de la caméra peuvent être configurées avec des tiges de 19 mm pour s'adapter à la plupart des objectifs cinématographiques, des matte boxes et des systèmes de follow focus.

MONTURE RED MOTION MOUNT

Le dispositif RED® MOTION MOUNT® est un système de monture révolutionnaire et réglable destiné à votre caméra. En intégrant un obturateur global, un obturateur logiciel d'anti-aliasing temporel et un système à densité neutre (ND) variable au sein d'une unique monture d'objectif, le dispositif MOTION MOUNT permet d'effectuer des réglages d'obturation à la volée pour réduire le flou dû au mouvement et l'aliasing temporel. Le filtre ND inclut également un polariseur linéaire et un filtre IR pour améliorer les couleurs et le contraste de l'image.

Pour plus d'informations, consultez le manuel MOTION MOUNT Operation Guide, disponible à la page www.red.com/downloads.

NOTE: Le mode HDRX n'est pas disponible lorsque le type de l'obturateur de la monture MOTION MOUNT est défini à Soft ou Square.

RETRAIT D'UNE MONTURE D'OBJECTIF

NOTE: Vous pouvez changer de monture d'objectif sur le terrain. Cependant, RED® vous recommande de changer les montures d'objectifs uniquement dans un environnement non poussiéreux.

REQUIRED TOOL(S): Clé TORX® T20

1. Éteignez la caméra.
2. Fixez la caméra sur une plateforme stable ou positionnez-la sur une surface de travail horizontale de telle manière que les vis de la monture d'objectif soient accessibles.
3. Retirez l'objectif et tous les modules de caméra, câbles ou autres accessoires pouvant gêner le retrait de la monture d'objectif.
4. Si vous retirez la monture DSMC Mg PL Mount 2.0, tournez légèrement la bague de verrouillage dans le sens antihoraire afin de pouvoir accéder aux vis de la monture d'objectif.

COPYRIGHT © 2018 RED.COM, LLC

5. Desserrez en croix (en suivant une disposition en forme de « X ») les quatre (4) vis M4 x 0,7 x 8 mm de la monture d'objectif à l'aide d'une clé TORX T20 et retirez-les.

   NOTE: Certaines montures d'objectif possèdent des vis captives qui ne peuvent pas être enlevées.

   NOTE: Le retrait des vis pourrait nécessiter l'emploi d'une longue clé TORX T20 et d'un outil supplémentaire pour faire levier.

Figure: Retirez les vis de la monture d'objectifs

6. Retirez la monture d'objectifs de la caméra.

Figure: Retirez la monture d'objectifs

COPYRIGHT © 2018 RED.COM, LLC

INSTALLATION D'UNE MONTURE D'OBJECTIF

NOTE: Vous pouvez changer de monture d'objectif sur le terrain. Cependant, RED vous recommande de changer les montures d'objectifs uniquement dans un environnement non poussiéreux.

REQUIRED TOOL(S): Clé TORX T20

1. Assurez-vous que la caméra est éteinte et retirez tous les accessoires et les câbles qui pourraient gêner l'installation.
2. Inspectez les broches de contact électrique dorées situées à l'avant de la caméra ainsi que les contacts électriques dorés situés à l'arrière de la monture d'objectif afin de vérifier qu'il n'y a pas de saletés.
3. Alignez la monture d'objectif à l'avant de la caméra. Les broches de connexion de la caméra doivent être alignées sur celles de la monture d'objectif.

Figure: Alignez les broches de la monture d'objectif

4. Si vous installez la monture DSMC Mg PL Mount 2.0, tournez légèrement la bague de verrouillage dans le sens antihoraire afin de pouvoir accéder aux vis de la monture d'objectif.

   NOTE: Pour les caméras EPIC et SCARLET, les dispositifs DSMC Fan 2.0 (en bas) et DSMC Mg PL Mount 2.0 ne sont pas naturellement compatibles ensemble car la grille du ventilateur empêche la bague de verrouillage de la monture d'objectif de tourner. Pour utiliser ces dispositifs ensemble, retirez les onglets inférieurs de la bague de verrouillage à l'aide d'une clé TORX T8.

COPYRIGHT © 2018 RED.COM, LLC

5. Remettez en place et serrez légèrement en croix (en suivant une disposition en forme de « X ») les quatre (4) vis M4 x 0,7 x 8 mm de la monture d'objectif à l'aide d'une clé TORX T20.

   WARNING: NE SERREZ PAS COMPLÈTEMENT LES VIS.

   NOTE: Certaines montures d'objectif possèdent des vis captives qui ne peuvent pas être enlevées.

Figure: Serrez les vis

6. Serrez complètement en croix (en suivant une disposition en forme de « X ») et de manière uniforme les quatre (4) vis de la monture d'objectif à l'aide d'une clé TORX T20. NE PAS serrer avec un couple supérieur à 350 pouces-once (2,47 Nm) pour éviter tout dommage.

   WARNING: NE SERREZ PAS TROP FORT

7. Après l'installation, il peut être nécessaire de procéder à une redécouverte du matériel ou à une mise à niveau du micrologiciel, notamment si vous avez installé un dispositif MOTION MOUNT. Si le dispositif MOTION MOUNT n'est pas reconnu, vous ne pourrez pas accéder au menu Motion Mount en allant dans **Menu** > **Settings** > **Setup** > **Lens**. Pour effectuer une redécouverte du matériel, allez dans **Menu** > **Settings** > **Maintenance** > **Rediscover**. Il est nécessaire de redémarrer le système après avoir effectué une redécouverte du matériel.

   NOTE: Si vous devez remplacer des vis, contactez votre représentant Bomb Squad (ventes et service après-vente).

OBJECTIFS

Cette section décrit les objectifs et les opérations s'y rapportant pour le système de caméra.

WARNING: Tous les objectifs sont interchangeables à chaud.

Tous les objectifs sont interchangeables à chaud. Cependant, les montures d'objectifs NE SONT PAS INTERCHANGEABLES À CHAUD, ce qui signifie que vous ne pouvez pas installer ou retirer une monture d'objectif lorsque la caméra est allumée. Avant d'installer ou de retirer une monture d'objectif, vous DEVEZ éteindre la caméra. Le non-respect de cette règle pourrait causer des dommages à la monture d'objectif ou à la caméra qui ne sont pas couverts par la garantie.

COPYRIGHT © 2018 RED.COM, LLC

POIDS DE L'OBJECTIF ET SUPPORT D'OBJECTIF

Utilisez un système de support d'objectif lorsque vous montez des objectifs longs ou lourds sur votre caméra.

Lorsque vous montez des objectifs longs ou lourds, assurez-vous que le poids total de l'objectif n'est pas directement supporté par la caméra ou la monture de l'objectif. Montez tout d'abord l'objectif sur le système de support, et montez ensuite soigneusement l'objectif sur la caméra.

En raison de la légèreté du BRAIN en fibres de carbone ou des fixations en magnésium, la plupart des configurations utilisant le BRAIN en fibres de carbone nécessitent un système de support pour l'ensemble des objectifs, hormis pour les plus légers.

WARNING: Le fait de ne pas utiliser de support d'objectif adapté à un objectif et à une caméra pourrait endommager la caméra et la monture d'objectif. Les dommages causés par l'absence d'utilisation d'un système de support d'objectif ne sont pas couverts par la garantie.

OBJECTIFS DE TYPE POSITIVE LOCK (PL)

Cette section décrit comment monter et démonter correctement des objectifs PL. Pour plus d'informations, référez-vous aux instructions d'origine du fabricant. Cette section liste également les objectifs pris en charge par les montures PL de la caméra.

WARNING: Protégez TOUJOURS votre équipement lorsque vous ne l'utilisez pas, en remettant en place les caches sur les objectifs et les montures.

INSTALLATION DES OBJECTIFS PL

1. Tournez la bague de verrouillage dans le sens antihoraire pour débloquer le cache de la monture de la caméra.
2. Retirez le cache arrière de l'objectif et le cache de la monture de la caméra.
3. Alignez la clé et les contacts électriques (le cas échéant) de l'objectif PL avec la clé et les broches du connecteur de la monture PL de la caméra.
4. Insérez l'objectif dans la monture PL de la caméra.
5. Tournez la bague de verrouillage dans le sens horaire pour maintenir l'objectif en place.

RETRAIT DES OBJECTIFS PL

1. Tournez la bague de verrouillage dans le sens antihoraire pour débloquer l'objectif PL.
2. Retirez l'objectif PL de la monture PL de la caméra.
3. Remettez en place le cache arrière de l'objectif et le cache de la monture de la caméra lorsque vous n'utilisez pas l'objectif.

OBJECTIFS PRIS EN CHARGE PAR LA MONTURE PL DE LA CAMÉRA

Les montures Mg PL Mount 2.0 DSMC , TI PL Mount DSMC et RED MOTION MOUNT Ti PL sont compatibles avec la plupart des objectifs et dispositifs cinématographiques pour montures PL standards. Pour obtenir des informations sur la compatibilité de la monture RED MOTION MOUNT Ti PL, consultez le manuel MOTION MOUNT Operation Guide disponible à la page www.red.com/downloads.

WARNING: L'utilisation d'un objectif ou dispositif pour monture PL non standard avec une monture PL de caméra pourrait endommager la caméra et la monture. Les dommages causés par l'utilisation d'un objectif ou dispositif pour monture PL non standard ne sont pas couverts par la garantie.

OBJECTIFS FUJINON T2.9 CABRIO PREMIER PL

NOTE: L'interrupteur VTR de l'objectif est associé par défaut à l'action Record: Toggle (enregistrement : activation ou désactivation). L'interrupteur VTR peut être associé à une autre touche.

COPYRIGHT © 2018 RED.COM, LLC

Les objectifs Fujinon® T2.9 Cabrio Premier PL suivants sont compatibles avec toutes les montures PL de caméra mais doivent être alimentés séparément et configurés d'une manière particulière :

- Fujinon 14-35 mm T2.9 Cabrio Premier PL
- Fujinon 19-90 mm T2.9 Cabrio Premier PL

Pour configurer les objectifs Fujinon T2.9 Cabrio Premier PL, suivez les instructions ci-dessous. Référez-vous au manuel d'utilisation du fabricant pour obtenir des informations détaillées sur la configuration et l'utilisation de l'objectif.

1. Montez l'objectif sur la monture PL de la caméra.
2. Assurez-vous que l'objectif possède un micrologiciel d'objectif version 6.4 ou ultérieure. Pour vérifier la version sur la caméra, allez dans **Menu** > **Settings** > **Setup** > **Lens** > **Lens Info**. Contactez le fabricant pour obtenir le micrologiciel de l'objectif.
3. Sur l'objectif, mettez l'interrupteur **Camera Communication** sur la position **On**.
4. Sur l'objectif, mettez l'interrupteur **LDS, /i Select** sur la position **Off**.
5. Connectez une source d'alimentation externe à la caméra.
6. Dans la caméra, allez dans **Menu** > **Settings** > **Setup** > **Lens**.
7. Désactivez la case **Enable Power to Lens**.

   NOTE: Cette option est uniquement disponible lorsque la monture PL de la caméra est branchée sur cette dernière.
8. L'objectif doit être correctement branché. Cependant, si les données de l'objectif ne s'affichent pas dans les 10 secondes, allez dans **Menu** > **Settings** > **Setup** > **Lens** et sélectionnez **Detect Lens**.

OBJECTIFS CANON POUR MONTURE PL

Les objectifs Canon pour monture PL suivants sont compatibles avec toutes les montures PL de caméra mais doivent être configurés d'une manière particulière :

- Canon CN7x17 KAS S Cine-Servo 17-120 mm T2.95
- Canon CN20x50 IAS H Cine-Servo 50-1000 mm

Configuration requise pour pouvoir utiliser ces objectifs Canon pour monture PL :

- L'objectif doit disposer de la version 6.4 ou ultérieure du micrologiciel ; contactez le fabricant pour obtenir le micrologiciel de l'objectif.
- Dans la caméra, allez dans **Menu** > **Settings** > **Setup** > **Lens** et sélectionnez la case **Enable Power to Lens**.
- RED recommande d'utiliser une batterie externe pour l'objectif, dans la mesure où la monture d'objectifs fournit une alimentation limitée à l'objectif.

OBJECTIFS CANON EF

Cette section décrit comment monter et démonter correctement les objectifs Canon®EF. Pour plus d'informations, référez-vous aux instructions d'origine du fabricant.

Cette section liste également les objectifs pris en charge par la monture Canon EF DSMC®.

WARNING: Protégez TOUJOURS votre équipement lorsque vous ne l'utilisez pas, en remettant en place les caches sur les objectifs et les montures.

COPYRIGHT © 2018 RED.COM, LLC

INSTALLATION DES OBJECTIFS CANON EF

1. Faites tourner la bague de verrouillage secondaire dans le sens antihoraire pour la désolidariser l'ensemble.
2. Appuyez sur le bouton de déblocage de l'objectif et tournez le cache de l'objectif dans le sens antihoraire pour retirer le cache de la monture de la caméra.
3. Retirez le cache arrière de l'objectif.
4. Alignez le point rouge situé sur l'objectif avec le point rouge situé sur la monture Canon DSMC et positionnez l'objectif sur la monture.
5. Tournez l'objectif dans le sens horaire jusqu'à ce qu'il se clipse en place.
6. Faites tourner la bague de verrouillage secondaire dans le sens horaire pour solidariser l'ensemble.

RETRAIT DES OBJECTIFS CANON EF

1. Faites tourner la bague de verrouillage secondaire dans le sens antihoraire pour la désolidariser l'ensemble.
2. Appuyez sur le bouton de déblocage de l'objectif et maintenez-le enfoncé. Maintenez le bouton de déblocage de l'objectif enfoncé et tournez l'objectif dans le sens antihoraire jusqu'en butée, puis retirez-le de la monture de la caméra.
3. Remettez en place le cache arrière de l'objectif et le cache de la monture de la caméra lorsque vous n'utilisez pas l'objectif.

COPYRIGHT © 2018 RED.COM, LLC

OBJECTIFS PRIS EN CHARGE PAR LA MONTURE CANON DSMC

Les montures Canon DSMC et Canon MOTION MOUNT DSMC prennent en charge les objectifs suivants d'un point de vue électronique :

TYPE D'OBJECTIF COMPATIBLE	LONGUEUR FOCALE
Canon EF	Canon EF 8-15 mm f/4L Fisheye USM
	Canon EF 11-24 mm f/4L USM
	Canon EF 14 mm f/2,8L II USM
	Canon EF 15 mm f/2,8 Fisheye
	Canon EF 15-85 mm f/3,5 IS USM
	Canon EF 16-35 mm f/2,8L II
	Canon EF 17-40 mm f/4L
	Canon EF 20 mm f/2,8 USM
	Canon EF 24 mm f/1,4L II
	Canon EF 24 mm f/2,8
	Canon EF 24 mm f/2,8 IS USM
	Canon EF 24-70 mm f/2,8L
	Canon EF 24-70 mm f/2,8L II USM
	Canon EF 24-70 mm f/4L IS USM
	Canon EF 24-105 mm f/4L IS
	Canon EF 28 mm f/1,8 USM
	Canon EF 28 mm f/2,8
	Canon EF 28 mm f/2,8 IS USM
	Canon EF 28-105 mm f3,5 II USM
	Canon EF 28-300 mm f/3,5-5,6L IS
	Canon EF 35 mm f/1,4L
	Canon EF 35 mm f/2
	Canon EF 35 mm f/2 IS USM
	Canon EF 40 mm f/2,8 STM
	Canon EF 50 mm f/1,2L
	Canon EF 50 mm f/1,4 USM
	Canon EF 50 mm f/1,8 II
	Canon EF 50 mm f/1,8 STM
	Canon EF 50 mm f/2,5 Compact Macro
	Canon EF 70-200 mm f/2,8L IS
	Canon EF 70-200 mm f/2,8L IS avec multiplicateur x1,4
	Canon EF 70-200 mm f/2,8L IS avec multiplicateur x2
	Canon EF 70-200 mm f/2,8L IS II USM
	Canon EF 70-200 mm f/2,8 L IS II avec multiplicateur x1,4
	Canon EF 70-200 mm f/2,8 L IS II avec multiplicateur x2

COPYRIGHT © 2018 RED.COM, LLC

TYPE D'OBJECTIF COMPATIBLE	LONGUEUR FOCALE
Canon EF	Canon EF 70-200 mm f/2,8L USM
	Canon EF 70-200 mm f/4L
	Canon EF 70-200 mm f/4L avec multiplicateur x1,4
	Canon EF 70-200 mm f/4L avec multiplicateur x2
	Canon EF 70-300 mm f/4,5-5,6 DO IS USM
	Canon EF 70-300 mm f/4-5,6L IS
	Canon EF 70-300 mm f/4-5,6L IS USM
	Canon EF 85 mm f/1,2L II
	Canon EF 85 mm f/1,8 USM
	Canon EF 100 mm f/2,0 USM
	Canon EF 100 mm f/2,8L Macro IS USM
	Canon EF 100-400 mm f/4,5-5,6L IS
	Canon Zoom EF 100-400 mm f/4,5L IS avec multiplicateur x1,4
	Canon Zoom EF 100-400 mm f/4,5L IS avec multiplicateur x2
	Canon EF 100-400 mm f/4,5-5,6L IS II USM
	Canon EF 135 mm f/2,0L
	Canon EF 135 mm f/2,0 L avec multiplicateur x1,4
	Canon EF 135 mm f/2,0 L avec multiplicateur x2
	Canon EF 135 mm f/2,8 Soft Focus
	Canon EF 180 mm f/3,5L Macro
	Canon EF 180 mm f/3,5L Macro avec multiplicateur x1,4
	Canon EF 180 mm f/3,5L Macro avec multiplicateur x2
	Canon EF 200 mm f/2,0L IS
	Canon EF 200 mm f/2,0L IS avec multiplicateur x1,4
	Canon EF 200 mm f/2,0L IS avec multiplicateur x2
	Canon EF 200 mm f/2,8L II
	Canon EF 200 mm f/2,8L II avec multiplicateur x1,4
	Canon EF 200 mm f/2,8L II avec multiplicateur x2
	Canon EF 200-400 mm f/4L IS USM
	Canon EF 200-400 mm f/4L IS USM avec multiplicateur x1,4
	Canon EF 300 mm f/2,8
	Canon EF 300 mm f/2,8L IS
	Canon EF 300 mm f/2,8L IS II USM
	Canon EF 300 mm f/2,8L IS avec multiplicateur x1,4
	Canon EF 300 mm f/2,8L IS avec multiplicateur x2
	Canon EF 300 mm f/2,8L IS II USM avec multiplicateur x1,4 III
	Canon EF 300 mm f/2,8L IS II USM avec multiplicateur x2 III

COPYRIGHT © 2018 RED.COM, LLC

TYPE D'OBJECTIF COMPATIBLE	LONGUEUR FOCALE
Canon EF	Canon EF 300 mm f/4L IS
	Canon EF 300 mm f/4,0 L IS avec multiplicateur x1,4
	Canon EF 300 mm f/4,0 L IS avec multiplicateur x2
	Canon EF 400 mm f/2,8
	Canon EF 400 mm f/2,8 IS II USM
	Canon EF 400 mm f/2,8L IS
	Canon EF 400 mm f/2,8L IS avec multiplicateur x1,4
	Canon EF 400 mm f/2,8L IS avec multiplicateur x2
	Canon EF 400 mm f/4,0 DO IS
	Canon EF 400 mm f/4,0 DO IS avec multiplicateur x1,4
	Canon EF 400 mm f/4,0 DO IS avec multiplicateur 2x
	Canon EF 400 mm f/5,6L
	Canon EF 400 mm f/5,6L avec multiplicateur x1,4
	Canon EF 400 mm f/5,6L avec multiplicateur x2
	Canon EF 500 mm f/4L IS
	Canon EF 500 mm f/4L IS USM
	Canon EF 500 mm f/4L IS II USM
	Canon EF 500 mm f/4L IS avec multiplicateur x1,4
	Canon EF 500 mm f/4L IS avec multiplicateur x2
	Canon EF 500 mm f/4L IS II USM
	Canon EF 600 mm f/4L IS
	Canon EF 600 mm f/4L IS II USM
	Canon EF 600 mm f/4L IS avec multiplicateur x1,4
	Canon EF 600 mm f/4L IS avec multiplicateur x2
	Canon EF 800 mm f/5.6L IS
	Canon EF 800 mm f/5,6L IS avec multiplicateur x1,4
	Canon EF 800 mm f/5,6L IS avec multiplicateur x2
Canon EF-S	Canon EF-S 10-18 mm f/4,5-5,6 IS STM[1]
	Canon EF-S 10-22 mm f/3,5-4,5 USM[1]
	Canon EF-S 15-85 mm f/3,5-5,6 IS USM
	Canon EF-S 17-55 mm f/2,8 IS USM
	Canon EF-S 18-55 mm f/3,5-5,6 IS[1]
	Canon EF-S 18-55 mm f/3,5-5,6 IS II
	Canon EF-S 18-135 mm f/3,5-5,6 IS STM[1]
	Canon EF-S 18-200 mm f/3,5-5,6 IS
	Canon EF-S 24 mm f/2,8 STM
	Canon EF-S 60 mm f/2,8 Macro USM

COPYRIGHT © 2018 RED.COM, LLC

TYPE D'OBJECTIF COMPATIBLE	LONGUEUR FOCALE
Sigma	Sigma 10-20 mm f/3,5 EX DC HSM
	Sigma 15 mm f/2,8 EX DG Diagonal Fisheye
	Sigma 17-70 mm f/2,8-4 DC Macro OS HSM
	Sigma 18-35 mm f/1,8 DC HSM Art
	Sigma 20 mm f/1,8 EX DG ASP RF
	Sigma 24 mm f/1,8 EX DG ASP Macro AF
	Sigma 24-35 mm f/2 DG HSM Art
	Sigma 24-70 mm f/2,8 IF EX DG HSM
	Sigma 24-105 mm f/4 DG OS HSM
	Sigma 28 mm f/1,8 EX DG ASP Macro AF
	Sigma 50 mm f/1,4 EX DG HSM
	Sigma 85 mm f/1,4 EX DG HSM
	Sigma 120-300 mm f2,8 DG OS HSM[1]
Sigma APO	Sigma APO 50-150 mm f/2,8 EX DC HSM II
	Sigma APO 70-200 mm f/2,8 EX DG HSM[1]
	Sigma APO 70-200 mm f/2,8 EX DG Macro HSM II
	Sigma APO 120-300 mm f/2,8 EX DG OS HSM
	Sigma APO 180 mm f/2,8 Macro EX DG OS HSM
Tamron	Tamron 28-300 mm f3,5 Mac
	Tamron 28-300 mm f/3,5 XR Di VC LD IF Macro Asphérique
	Tamron 70-200 mm f/2,8 Di LD IF Macro
Tamron SP	Tamron SP 10-24 mm f/3,5-4,5 Di II LD
	Tamron SP 15-30 mm f/2,8 Di VC USD[1]
	Tamron SP 24-70 mm f/2,8 Di VC USD
	Tamron SP 28-75 mm f/2,8 XR Di LD IF Macro Asphérique
	Tamron SP 70-200 mm f/2,8 Di VC USD[1]
	Tamron SP 150-600 mm f/5 USD Di[1]
	Tamron SP 200-500 mm f/5 Di LD IF
Tokina	Tokina AT-X 116 Pro DX, 11-16 mm f/2,8 SD IF DX
	Tokina AT-X 116 Pro DX-II, 11-16 mm f/2,8 SD IF DX
Zeiss Distagon®	Zeiss Distagon T* 15 mm f/2,8 ZE
	Zeiss Distagon T* 18 mm f/3,5 ZE
	Zeiss Distagon T* 21 mm f2,8 ZE
	Zeiss Distagon T* 25 mm f/2 ZE
	Zeiss Distagon T* 28 mm f/2 ZE
	Zeiss Distagon T* 35 mm f2 ZE

COPYRIGHT © 2018 RED.COM, LLC

TYPE D'OBJECTIF COMPATIBLE	LONGUEUR FOCALE
Zeiss Makro-Planar®	Zeiss Makro-Planar T* 100 mm f/2 ZE
Zeiss Otus®	Zeiss Otus 55 mm f/1.4
Zeiss Planar	Zeiss Planar T* 50 mm f1.4 ZE Zeiss Planar T* 85 mm f1.4 ZE

1. La stabilisation de l'image (IS) n'est pas prise en charge.

OBJECTIFS DESTINÉS À LA MONTURE NIKON F

Cette section décrit comment monter et démonter correctement les objectifs sur une monture Nikon® F. Pour plus d'informations, référez-vous aux instructions d'origine du fabricant. Cette section décrit également les objectifs pris en charge par la monture Nikon F DSMC.

WARNING: Protégez TOUJOURS votre équipement lorsque vous ne l'utilisez pas, en remettant en place les caches sur les objectifs et les montures.

INSTALLATION DES OBJECTIFS SUR UNE MONTURE NIKON F

1. Faites tourner la bague de verrouillage secondaire dans le sens antihoraire pour la désolidariser l'ensemble.
2. Appuyez sur le bouton de déblocage de l'objectif et tournez le cache de l'objectif dans le sens horaire pour retirer le cache de la monture de la caméra.
3. Retirez le cache arrière de l'objectif.
4. Alignez l'index de montage (point blanc) de l'objectif avec l'index de montage de la monture Nikon DSMC. Positionnez ensuite l'objectif dans la monture à baïonnette.
5. Tournez l'objectif dans le sens antihoraire jusqu'à ce qu'il se clipse en place, en faisant attention à ne PAS appuyer sur le bouton de déblocage de l'objectif.
6. Faites tourner la bague de verrouillage secondaire dans le sens horaire pour solidariser l'ensemble.

RETRAIT DES OBJECTIFS INSTALLÉS SUR UNE MONTURE NIKON F

1. Faites tourner la bague de verrouillage secondaire dans le sens antihoraire pour la désolidariser l'ensemble.
2. Appuyez sur le bouton de déblocage de l'objectif et maintenez-le enfoncé. Maintenez le bouton de déblocage de l'objectif enfoncé et tournez l'objectif dans le sens horaire jusqu'en butée, puis retirez-le de la monture de la caméra.
3. Remettez en place le cache arrière de l'objectif et le cache de la monture de la caméra lorsque vous n'utilisez pas ces éléments.

OBJECTIFS PRIS EN CHARGE PAR LA MONTURE NIKON DSMC

La monture Nikon DSMC prend en charge les objectifs suivants d'un point de vue électronique :

COPYRIGHT © 2018 RED.COM, LLC

TYPE D'OBJECTIF COMPATIBLE	LONGUEUR FOCALE
Nikkor AF	AF Nikkor 28 mm f/2,8D
	AF Nikkor 50 mm f/1,8D
	AF DX Fisheye-Nikkor 10,5 mm f/2,8G ED
	AF Fisheye-Nikkor 16 mm f/2,8D
	AF Nikkor 35 mm f/2D
	AF Nikkor 50 mm f/1,4D[1, 2]
	AF Nikkor 85 mm f/1,4D IF
	AF Nikkor 200 mm d/1,4D ED Micro
Nikkor AF-S	AF-S Nikkor 10-24 mm f/3,5-4,5G ED DX
	AF-S Nikkor 12-24 mm f4G ED DX
	AF-S Nikkor 14-24 mm f/2,8G ED
	AF-S Nikkor 17-35 mm f/2,8D ED IF
	AF-S Nikkor 17-55 mm f/2,8G ED DX
	AF-S Nikkor 20 mm f/1,8G ED N
	AF-S Nikkor 24 mm f/1,4G ED
	AF-S Nikkor 24-70 mm f/2,8G ED
	AF-S Nikkor 35 mm f/1,4G
	AF-S Nikkor 50 mm f/1,4G
	AF-S Nikkor 70-200 mm f/2,8G ED VR II
	AF-S Nikkor 80-400 mm f/4,5-5,6G ED N[1]
	AF-S Nikkor 85 mm f/1,4G
	AF-S Nikkor 200-400 mm f/4,0G ED VR II
	AF-S Nikkor 200-500 mm f/5,6E ED VR
	AF-S Nikkor 300 mm f/4E PF ED VR
	AF-S Nikkor 600 mm f/4G ED VR N
	AF-S DX Micro-Nikkor 40 mm f/2,8G
	AF-S Micro-Nikkor 60 mm f/2,8G ED
	AF-S Micro-Nikkor 105 mm f/2,8G VR IF-ED
Sigma	Sigma 17-50 mm f/2,8 EX DC OS HSM
	Sigma 17-70 mm f/2,8-4 DC Macro OS HSM
	Sigma 18-35 mm f/1,8 DC HSM
	Sigma 24-35 mm f/2 DG HSM Art
	Sigma 24-70 mm f/2,8 EX DG HSM
	Sigma 24-105 mm f/4 DG OS HSM
	Sigma 120-300 mm f/2,8 DG OS HSM

COPYRIGHT © 2018 RED.COM, LLC

TYPE D'OBJECTIF COMPATIBLE	LONGUEUR FOCALE
Sigma APO	Sigma APO 70-200 mm f/2,8 DG OS HSM Sigma APO 120-300 mm f/2,8 EX DG OS HSM
Tamron	Tamron SP 24-70 mm f2,8 Di VC USD
Tokina	Tokina AT-X 107 DX, 10-17 mm f/3,5-4,5 Fisheye DX Tokina AT-X 116 Pro DX, 11-16 mm f/2,8 SD IF DX Tokina AT-X 116 Pro DX-II, 11-16 mm f/2,8 SD IF DX
Zeiss Distagon	Zeiss Distagon T* 21 mm f/2,8 ZF.2 Zeiss Distagon T* 35 mm f/1,4 ZF.2
Zeiss Otus[1, 2]	Zeiss Otus 55 mm f/1,4[1, 2] Zeiss Otus 85 mm f/1,4 ZF.2 APO[1]
Zeiss Planar	Zeiss Planar T* 50 mm f/1,4 ZF.2 Zeiss Planar T* 85 mm f/1,4 ZF.2

1. Commande de l'iris uniquement, pas d'AF.
2. Pas de support de commande manuelle.

OBJECTIFS ADAPTÉS À LA MONTURE AL LEICA-M

Cette section décrit comment monter et démonter correctement des objectifs Leica-M®. Pour plus d'informations, référez-vous aux instructions d'origine du fabricant. Cette section liste également les objectifs pris en charge par la monture AL Leica-M DSMC.

WARNING: Protégez TOUJOURS votre équipement lorsque vous ne l'utilisez pas, en remettant en place les caches sur les objectifs et les montures.

INSTALLATION DES OBJECTIFS LEICA-M

1. Tournez la bague de verrouillage dans le sens antihoraire pour débloquer le cache de la monture de la caméra.
2. Retirez le cache arrière de l'objectif et le cache de la monture de la caméra.
3. Alignez l'index de montage (point blanc) de l'objectif avec l'index de montage de la monture AL Leica-M DSMC.
4. Insérez l'objectif dans la monture AL Leica-M DSMC.
5. Tournez la bague de verrouillage dans le sens horaire pour maintenir l'objectif en place.

RETRAIT DES OBJECTIFS LEICA-M

1. Tournez la bague de verrouillage dans le sens antihoraire pour débloquer l'objectif Leica-M.
2. Retirez l'objectif Leica-M de la monture AL Leica-M DSMC.
3. Remettez en place le cache arrière de l'objectif et le cache de la monture de la caméra lorsque vous n'utilisez pas l'objectif.

COPYRIGHT © 2018 RED.COM, LLC

OBJECTIFS PRIS EN CHARGE PAR LA MONTURE AL LEICA-M DSMC

La monture AL Leica-M DSMC est compatible avec la plupart des objectifs de la série M ayant une longueur focale supérieure ou égale à 50 mm, À L'EXCEPTION du modèle Summicron Dual-Range f2,0 50 mm. L'objectif Summicron Dual-Range f2,0 50 mm possède un ergot protubérant sur la partie extérieure de l'objectif pour le montage d'un viseur supplémentaire. Cet ergot interfère avec la bague de verrouillage de la monture AL Leica-M DSMC. La plupart des objectifs ayant une longueur focale inférieure à 50 mm sont confrontés à un problème d'interopérabilité mécanique entre la cellule arrière de l'objectif et le panneau avant de la caméra.

EPIC DRAGON ET SCARLET DRAGON

Si vous utilisez une caméra EPIC DRAGON ou SCARLET DRAGON®, vous n'avez pas besoin d'installer un nouveau cadre OLPF. Vous pouvez monter la plupart des objectifs Leica-M sans rencontrer de problème d'interopérabilité avec la caméra.

EPIC MYSTERIUM-X ET SCARLET MYSTERIUM-X

Si vous utilisez une caméra EPIC MYSTERIUM-X® ou SCARLET MYSTERIUM-X camera, vous devez installer un nouveau cadre OLPF (livré avec la monture AL Leica-M DSMC). Les objectifs Leica-M sont incompatibles avec les plus anciens modèles de cadres OLPF installés à l'origine dans les caméras EPIC MYSTERIUM-X et SCARLET MYSTERIUM-X.

Pour plus d'informations, veuillez consulter le manuel OLPF Frame Installation Instructions disponible à la page www.red.com/downloads.

WARNING: Tenter de monter un objectif Leica ayant une longueur focale inférieure à 50 mm peut endommager l'objectif et/ou la caméra.

COPYRIGHT © 2018 RED.COM, LLC

APPENDIX E:

FONCTIONS PAR DÉFAUT DES TOUCHES

COPYRIGHT © 2018 RED.COM, LLC

TOUCHES PAR DÉFAUT

FONCTIONS PAR DÉFAUT DES TOUCHES		
ÉLÉMENT	**TOUCHE**	**FONCTION**
BRAIN® de caméra	Appui à fond sur le bouton d'enregistrement	Record: Toggle (enregistrement : activation ou désactivation)
	Port GPI avec voltage élevé en entrée	Record: Start (enregistrement : démarrage)
	Port GPI avec faible voltage en entrée	Record: Stop (enregistrement : arrêt)
Module SSD latéral	Appui à fond sur le bouton d'enregistrement	Record: Toggle/Multi-Shot Start (enregistrement : activation ou désactivation/démarrage du Multi-Shot)
	Relâchement complet du bouton d'enregistrement	Record: Multi-Shot Stop (enregistrement : arrêt du Multi-Shot)
	Appui à mi-course sur le bouton d'enregistrement	AF: Start (mise au point automatique : démarrage)
	Appui simultané sur les touches utilisateur 1 et 2	Eject Media (éjection du support)
Écran LCD (primaire et secondaire)	Appui sur la touche flèche vers le haut	Br. Up (Increase Brightness, augmentation de la luminosité)
	Appui sur la touche flèche vers le bas	Br. Down (Decrease Brightness, diminution de la luminosité)
	Appui sur la touche utilisateur 1	Magnify: Toggle (agrandissement : activation ou désactivation)
	Appui sur la touche utilisateur 2	Exposure Check: Toggle (vérification de l'exposition : activation ou désactivation)
	Appui simultané sur les touches utilisateur 1 et 2	LCD: Toggle Lock (écran LCD : verrouillage ou déverrouillage)
EVF (primaire et secondaire)	Appui sur la touche utilisateur 1	Magnify: Toggle (agrandissement : activation ou désactivation)
	Appui sur la touche utilisateur 2	Exposure Check: Toggle (vérification de l'exposition : activation ou désactivation)

COPYRIGHT © 2018 RED.COM, LLC

FONCTIONS PAR DÉFAUT DES TOUCHES		
ÉLÉMENT	**TOUCHE**	**FONCTION**
Poignée latérale DSMC®	Appui sur la touche utilisateur A	AF Mode: Cycle (mode AF : défilement des options)
	Appui sur la touche utilisateur B	WB: Auto Calc (Balance des blancs : calcul automatique)
	Appui sur la touche utilisateur C	Magnify: Toggle (agrandissement : activation ou désactivation)
	Appui sur la touche utilisateur D	Exposure Check: Toggle (vérification de l'exposition : activation ou désactivation)
	Appui sur la touche utilisateur 1	SH: Key 1 (SH : touche 1)
	Appui sur la touche utilisateur 2	SH: Key 2 (SH : touche 2)
	Appui sur la touche utilisateur 3	SH: Key 3 (SH : touche 3)
	Appui sur la touche utilisateur 4	SH: Key 4 (SH : touche 4)
	Appui sur la touche utilisateur 5	Exposure Check: Toggle (vérification de l'exposition : activation ou désactivation)
	Appui sur la touche utilisateur 6	Key Disabled (touche désactivée)
	Appui sur la touche utilisateur 7	Eject Media (éjection du support)
	Appui simultané sur les touches utilisateur 1 et 4	SM: Toggle Key Lock (SM : verrouillage ou déverrouillage des touches)
	Appui sur le bouton MENU	Navigation: Menu (navigation : menu)
	Appui sur la touche directionnelle nord du groupe de navigation	Navigation: Up (navigation : vers le haut)
	Appui sur la touche directionnelle sud du groupe de navigation	Navigation: Down (navigation : vers le bas)
	Appui sur la touche directionnelle est du groupe de navigation	Navigation: Right (navigation : vers la droite)
	Appui sur la touche directionnelle ouest du groupe de navigation	Navigation: Left (navigation :vers la gauche)

COPYRIGHT © 2018 RED.COM, LLC

FONCTIONS PAR DÉFAUT DES TOUCHES		
ÉLÉMENT	**TOUCHE**	**FONCTION**
Poignée latérale DSMC	Appui sur la touche ENTER du groupe de navigation	Navigation: Select (navigation : sélection)
	Appui sur la touche de rétroéclairage	SH: Toggle Backlight (SH : activation ou désactivation du rétroéclairage)
	Interrupteur en position M (mode Motion)	Focus Mode: Motion (mode de mise au point : en mouvement)
	Interrupteur en position S (mode Stills)	Focus Mode: Still (mode de mise au point : immobile)
	Appui à fond sur le bouton d'enregistrement	Record: Toggle/Multi-Shot Start (enregistrement : activation ou désactivation/démarrage du Multi-Shot)
	Relâchement complet du bouton d'enregistrement	Record: Multi-Shot Stop (enregistrement : arrêt du Multi-Shot)
	Appui à mi-course sur le bouton d'enregistrement	AF: Start (mise au point automatique : démarrage)
	Appui sur la touche + de l'interrupteur basculant	Iris: Open (iris : ouverture)
	Appui sur la touche - de l'interrupteur basculant	Iris: Close (iris : fermeture)
	Rotation de la molette de défilement avant dans le sens horaire	Navigation: CW (Navigation : sens horaire)
	Rotation de la molette de défilement avant dans le sens antihoraire	Navigation: CCW (Navigation : sens antihoraire)
	Rotation de la molette de défilement arrière dans le sens horaire	Navigation: CW (Navigation : sens horaire)
	Rotation de la molette de défilement arrière dans le sens antihoraire	Navigation: CCW (Navigation : sens antihoraire)

COPYRIGHT © 2018 RED.COM, LLC

FONCTIONS PAR DÉFAUT DES TOUCHES		
ÉLÉMENT	**TOUCHE**	**FONCTION**
RED Switchblade-M	Appui sur la touche utilisateur A	AF Mode: Cycle (mode AF : défilement des options)
	Appui sur la touche utilisateur B	WB: Auto Calc (Balance des blancs : calcul automatique)
	Appui sur la touche utilisateur C	Magnify: Toggle (agrandissement : activation ou désactivation)
	Appui sur la touche utilisateur D	Exposure Check: Toggle (vérification de l'exposition : activation ou désactivation)
	Appui simultané sur les touches utilisateur A et D	SM: Toggle Key Lock (SM : verrouillage ou déverrouillage des touches)
	Appui sur le bouton MENU	Navigation: Menu (navigation : menu)
	Appui sur la touche directionnelle nord du groupe de navigation	Navigation: Up (navigation : vers le haut)
	Appui sur la touche directionnelle sud du groupe de navigation	Navigation: Down (navigation : vers le bas)
	Appui sur la touche directionnelle est du groupe de navigation	Navigation: Right (navigation : vers la droite)
	Appui sur la touche directionnelle ouest du groupe de navigation	Navigation: Left (navigation :vers la gauche)
	Appui sur la touche ENTER du groupe de navigation	Navigation: Select (navigation : sélection)
	Rotation de la molette de défilement avant dans le sens horaire	Navigation: CW (Navigation : sens horaire)
	Rotation de la molette de défilement avant dans le sens antihoraire	Navigation: CCW (Navigation : sens antihoraire)

COPYRIGHT © 2018 RED.COM, LLC

FONCTIONS PAR DÉFAUT DES TOUCHES		
ÉLÉMENT	**TOUCHE**	**FONCTION**
REDMOTE®	Appui sur la touche utilisateur A	AF Mode: Cycle (mode AF : défilement des options)
	Appui sur la touche utilisateur B	WB: Auto Calc (Balance des blancs : calcul automatique)
	Appui sur la touche utilisateur C	Magnify: Toggle (agrandissement : activation ou désactivation)
	Appui sur la touche utilisateur D	Exposure Check: Toggle (vérification de l'exposition : activation ou désactivation)
	Interrupteur en position S (mode Stills)	Focus Mode: Still (mode de mise au point : immobile)
	Interrupteur en position M (mode Motion)	Focus Mode: Motion (mode de mise au point : en mouvement)
	Appui sur le bouton MENU	Navigation: Menu (navigation : menu)
	Appui sur la touche directionnelle nord du groupe de navigation	Navigation: Up (navigation : vers le haut)
	Appui sur la touche directionnelle sud du groupe de navigation	Navigation: Down (navigation : vers le bas)
	Appui sur la touche directionnelle est du groupe de navigation	Navigation: Right (navigation : vers la droite)
	Appui sur la touche directionnelle ouest du groupe de navigation	Navigation: Left (navigation :vers la gauche)
	Appui sur la touche ENTER du groupe de navigation	Navigation: Select (navigation : sélection)
	Rotation de la molette de défilement avant dans le sens horaire	Navigation: CW (Navigation : sens horaire)
	Rotation de la molette de défilement avant dans le sens antihoraire	Navigation: CCW (Navigation : sens antihoraire)
	Appui à fond sur le bouton d'enregistrement	Record: Toggle/Multi-Shot Start (enregistrement : activation ou désactivation/démarrage du Multi-Shot)
	Relâchement complet du bouton d'enregistrement	Record: Multi-Shot Stop (enregistrement : arrêt du Multi-Shot)
	Appui à mi-course sur le bouton d'enregistrement	AF: Start (mise au point automatique : démarrage)
	Appui sur la touche + de l'interrupteur basculant	Iris: Open (iris : ouverture)
	Appui sur la touche - de l'interrupteur basculant	Iris: Closed (Iris : fermeture)

COPYRIGHT © 2018 RED.COM, LLC

FONCTIONS PAR DÉFAUT DES TOUCHES		
ÉLÉMENT	**TOUCHE**	**FONCTION**
GPIO E/S PRO	Port GPI A avec faible voltage	Record: Toggle (enregistrement : activation ou désactivation)
	Port GPI B avec faible voltage	Record: Toggle (enregistrement : activation ou désactivation)
	Port SW 1 avec faible voltage	Go to: Playback (aller dans : lecture)
	Port SW 2 avec faible voltage	Record: Toggle (enregistrement : activation ou désactivation)

COPYRIGHT © 2018 RED.COM, LLC

FONCTIONS PAR DÉFAUT DES TOUCHES POUR LES PRÉRÉGLAGES

Le tableau suivant décrit les fonctions par défaut des touches pour les préréglages par défaut des modes Stills et Motion.

NOTE: Vous ne pouvez pas mettre à jour les préréglages installés en usine qui se terminent par « (RED) ».

FONCTIONS PAR DÉFAUT DES TOUCHES POUR LES PRÉRÉGLAGES

ÉLÉMENT	TOUCHE	FONCTION
Préréglage par défaut du mode Stills (RED)	Appui sur la touche utilisateur A	Record: Mark Frame (enregistrement : marquage de trame)
	Appui sur la touche utilisateur B	Playback/Preview: Toggle (lecture/prévisualisation : activation ou désactivation)
	Appui sur la touche utilisateur C	Magnify: Toggle (agrandissement : activation ou désactivation)
	Appui à mi-course sur le bouton d'enregistrement	AE/AF: Start (AE/AF : démarrage)
	Appui sur la touche + de l'interrupteur basculant	Iris Open (ouverture de l'iris)
	Appui sur la touche - de l'interrupteur basculant	Iris Close (fermeture de l'iris)
	Rotation de la molette de défilement avant	Increment/Decrement Value (incrémentation ou décrémentation de la valeur)
	Appui sur la touche utilisateur 1[1]	SH: Key 1 (SH : touche 1)
	Appui sur la touche utilisateur 2[1]	SH: Key 2 (SH : touche 2)
	Appui sur la touche utilisateur 3[1]	SH: Key 3 (SH : touche 3)
	Appui sur la touche utilisateur 4[1]	SH: Key 4 (SH : touche 4)
	Appui simultané sur les touches utilisateur 1 et 4	Toggle Key Lock (verrouillage ou déverrouillage des touches)

COPYRIGHT © 2018 RED.COM, LLC

FONCTIONS PAR DÉFAUT DES TOUCHES POUR LES PRÉRÉGLAGES		
ÉLÉMENT	**TOUCHE**	**FONCTION**
Préréglage par défaut du mode Motion (RED)	Appui sur la touche utilisateur A	AF Mode: Cycle (mode AF : défilement des options)
	Appui sur la touche utilisateur B	WB: Auto Calc (Balance des blancs : calcul automatique)
	Appui sur la touche utilisateur C	Magnify Toggle (activation ou désactivation de l'agrandissement)
	Appui sur la touche utilisateur D	Exposure Check: Toggle (vérification de l'exposition : activation ou désactivation)
	Appui sur la touche + de l'interrupteur basculant	Iris Open (ouverture de l'iris)
	Appui sur la touche - de l'interrupteur basculant	Iris Close (fermeture de l'iris)
	Rotation de la molette de défilement avant	Increment/Decrement Value (incrémentation ou décrémentation de la valeur)
	Appui sur la touche utilisateur 1[1]	SH: Key 1 (SH : touche 1)
	Appui sur la touche utilisateur 2[1]	SH: Key 2 (SH : touche 2)
	Appui sur la touche utilisateur 3[1]	SH: Key 3 (SH : touche 3)
	Appui sur la touche utilisateur 4[1]	SH: Key 4 (SH : touche 4)
	Appui simultané sur les touches utilisateur 1 et 4	Toggle Key Lock (verrouillage ou déverrouillage des touches)

1. Les touches 1 à 4 sont des touches programmables utilisées pour sélectionner une option. La molette avant ajuste ensuite la valeur de l'option sélectionnée.

COPYRIGHT © 2018 RED.COM, LLC

APPENDIX F:

ARBORESCENCE DES MENUS

L'arborescence des menus est applicable aux caméras suivantes, sauf exception mentionnée dans le présent guide :

- EPIC-M RED DRAGON® (Carbon Fiber)
- EPIC-M RED DRAGON
- EPIC-X RED DRAGON
- SCARLET DRAGON®
- EPIC-M MYSTERIUM-X®
- EPIC-X MYSTERIUM-X
- SCARLET-X MYSTERIUM-X
- EPIC-M Monochrome
- EPIC-X Monochrome
- EPIC-M RED DRAGON Monochrome

COPYRIGHT © 2018 RED.COM, LLC

MENU

SETTINGS

MEDIA
- Device
- Clips

PLAYBACK
- Playback Screen

POWER
- Power In
- Power Save
- Shutdown

HDRX
- Mode
- Factor
- Monitor Track

FOCUS
- Mode
- Rack

EXPOSURE ASSIST
- Mode
- Exposure Priority
- Exp Comp
- Metering Mode
- Speed
- Selection

PRESETS
- Camera Presets
- Looks
- Auto Presets

DISPLAY

Tools
- False Color
- Magnify
- RAW
- Horizon

Zebra
- Zebra 1 and 2

Monitor Control
- Monitor
- Overlays
- Priority
- Brightness
- Advanced

Modes
- Camera
- Lens

Guides
- Frame Guide
- Action Guide
- Title Guide
- General

Test Signals
- Off
- Chip Chart
- SMPTE Bars
- Luma
- Audio Tone

REDCAST[1]
- Output
- Genlock
- Video Reset

LOOK

Color
- Saturation
- Contrast
- Brightness
- Exp Comp

Gain
- Color
- User Matrix

ISO/FLUT®
- ISO
- FLUT®
- Shadow

Sharpness
- Output Sharpness

Curves
- Luma
- Red
- Green
- Blue

Video
- Video Source
- Monitor Config

Color Temp[2]
- Color Temperature
- Tint
- Auto White Balance

LGG
- Lift
- Gamma
- Gain

PROJECT

Frame Rate
- Recording Frame Rate
- Project Time Base

Exposure
- Integration Time
- Shutter Angle

Timecode
- Timecode Display Mode
- Source

Slate
- Scene
- Camera
- Project
- Auto Slate

Format
- Format
- Anamorphic
- UHD[1]

Sensor
- Flip/Mirror Scan Direction

AUDIO

Control
- Channel 1/2
- Channel 3/4
- Pre-Amp Gain
- Headphone Volume

Mix
- Headphone Mix
- Monitor Mix

RECORDING

Mode
- Storage
- Mode

Codec
- REDCODE®

Frame Processing
- Mode
- Number of Frames

Pre-Record
- Duration
- Always Trigger
- Trigger Pre-Record Now

Indicator
- Enable Sounds
- EVF Tally Light

SETUP

Keys
- Key Mapping
- Options
- Soft Keys
- Advanced

Date/Time
- Date
- Local Time
- Time Zone

Communication
- Camera
- Serial
- Ethernet
- RCP

REDMOTE®
- Discovered
- Paired
- Wireless Enable
- Wireless Channel

GPIO/Sync
- Sync
- Brain GPIO

Fan Control
- Mode
- Maximum Record Speed
- Maximum Preview Speed
- Target Temperature
- Post Record Delay

Lens
- Lens
- Motion Mount[3]

Motor Control[4]
- General
- Focus
- Iris
- Zoom
- Wireless

MAINTENANCE

Save Log
- Save Camera Log to Media

Upgrade
- Camera
- REDMOTE®
- Media

Calibrate
- Sensor
- Gyro/Acc
- Lens

Self Test
- Sensor Test Pattern
- Touchscreen

Restore System
- Restore Defaults
- Wipe Camera

Rediscover
- Rediscover Hardware

System Status
- Project Status
- Attached Modules
- Camera Info

OLPF
- Type[5]

1. Only available when a REDCAST™ Module is attached.
2. Not available on any BRAIN with a Monochrome or RED DRAGON Monochrome sensor.
3. Only available when a MOTION MOUNT is attached.
4. Only available when a RED 3-Axis Lens Control System is attached.
5. Only available on an EPIC DRAGON or SCARLET DRAGON.

COPYRIGHT © 2018 RED.COM, LLC